CATALOGUE GÉNÉRAL
DES PIÈCES DÉTACHÉES

AUTOMOBILES
TALBOT
SURESNES

AUTOMOBILES TALBOT

SOCIÉTÉ ANONYME AU CAPITAL DE 20 MILLIONS DE FRANCS

SIÈGE SOCIAL & ADMINISTRATION
SERVICE
DES VENTES DE VOITURES

33, quai du Général-Gallieni
SURESNES (Seine)

SERVICE DES PIÈCES DÉTACHÉES
SERVICE GARANTIE
SERVICE DES RÉPARATIONS

1, rue Salomon-de-Rothschild
SURESNES (Seine)

Télégramme : **TALBOT-SURESNES** — Codes **A.B.C.** 4e et 5e édition **A.I.A.Z.**

Téléphone : **CARNOT 13-31** à **13-34** et Inter Carnot **50**

Chèques postaux : Paris 1763-94

R. C. Seine 93.282

CATALOGUE GÉNÉRAL DES PIÈCES DÉTACHÉES

INSTRUCTIONS GÉNÉRALES

PRÉSENTATION. — Le présent catalogue est relatif aux organes mécaniques des voitures M67, K74, M67C, K75, M75, M78, K78, H78, MA67, MB75, MC78, MD78, H75, MF75C et Sport, MF75L, H75RI, T8L, L67, T105, T110, T120C, T120L, T150, Baby Sport, T10, T120L surbaissé.

Afin de faciliter à nos clients les recherches relatives à la désignation des pièces, nous avons établi le présent catalogue où les dessins d'ensemble représentent les différents organes constitutifs de nos châssis ci-dessus.

PRIX. — Les prix sont donnés par un fascicule joint au catalogue. Les prix peuvent être modifiés à tout moment, sans préavis, selon le cours des matières premières. Nos prix sont absolument nets et s'entendent pour fournitures prises à l'usine, payables comptant, ou expédiées contre remboursement.

EXPÉDITIONS. — Toutes nos marchandises voyagent aux risques du destinataire et nous engageons nos clients à vérifier soigneusement leurs colis à l'arrivée afin de justifier toutes réclamations dans le cas de détérioration des pièces ou de manquants; sans indications spéciales pour le mode d'envoi, nous expédions en grande vitesse, port dû. — **Les emballages sont facturés en sus et ne sont jamais repris.**

PIÈCES RETOURNÉES POUR EXAMEN. — Conformément au libellé de la clause de garantie, les pièces supposées défectueuses doivent nous parvenir franco, à notre usine à SURESNES (Seine) avec indication du numéro du châssis d'où elles proviennent pour examen préalable, s'il s'agit d'envois par poste, et, pour les envois par chemin de fer, en gare de SURESNES-ÉTAT pour les G. V. et de SURESNES-PUTEAUX pour les P. V.

Dans le cas où l'envoi d'une pièce en remplacement devrait s'effectuer d'urgence, sans attendre l'arrivée entre nos mains de l'organe supposé défectueux, la pièce nouvelle sera facturée. Après examen et conclusion de notre service technique, le prix de la pièce facturée sera, s'il y a lieu, remboursé, les frais d'expédition restant à la charge de l'acheteur.

IMPORTANT. — Il est indispensable pour tout retour de pièces de nous indiquer le numéro et la date de la facture.

EMPLACEMENT PLAQUE MATRICULE CHASSIS. — Sur la planche tablier, à gauche sous le capot.

EMPLACEMENT NUMÉRO DU MOTEUR. — Chiffre à cheval sur le carter supérieur et carter distribution.

COMMANDES. — Il est indispensable d'indiquer pour chaque commande :

1° Le numéro du châssis et le numéro du moteur;
2° Le numéro et la désignation de chaque pièce avec indication de l'organe;
3° L'adresse exacte, le mode d'envoi et la gare desservant la localité.

REPRISE DES PIÈCES. — Passé le délai de quinze jours les pièces ne seront ni reprises ni échangées.

COMMANDES TÉLÉGRAPHIQUES. — Notre adresse télégraphique est : TALBOT-SURESNES.

Confirmer par lettre toute communication téléphonique en ayant bien soin de spécifier, pour éviter double emploi, qu'il s'agit d'une confirmation et non d'une nouvelle commande.

CORRESPONDANCE. — Toute la correspondance concernant les pièces détachées ainsi que les échanges standard doit être adressée : 33, quai du Général-Gallieni, à SURESNES (Seine).

Pour obtenir rapidement une réponse, prière de ne traiter qu'un sujet par lettre et rappeler toujours les références du courrier échangé précédemment sur une même question.

GARANTIE. — La garantie de la pièce n'entraînera en aucun cas à d'autres frais que son échange pur et simple.

En cas de contestation, les tribunaux de la Seine, de convention expresse, seront seuls compétents, et ce, même en cas de pluralité de défendeurs, demandes, incidents ou appels de garantie. Nos dispositions, acceptations de règlements ou expéditions contre remboursement, n'opèrent ni novation, ni dérogation à cette attributive de juridiction.

NOS ÉCHANGES STANDARD

Afin de diminuer le temps d'immobilisation des voitures, nous pratiquons l'ÉCHANGE STANDARD, c'est-à-dire le remplacement immédiat d'un organe en mauvais état par un organe entièrement revisé à l'usine, plombé après contrôle et livré avec certificat de revision. Ces échanges sont également mentionnés dans le catalogue.

AVANTAGES. — **1° Rapidité :** si la revision du moteur immobilise la voiture pendant une dizaine de jours, l'échange standard de ce moteur demande moins de deux journées.

2° Qualité : l'organe nouveau a été revisé à l'usine avec un outillage puissant, précis, et des méthodes rigoureuses de contrôle.

3° Économie : l'immobilisation de la voiture est beaucoup moindre, la revision des organes effectués en série, dans des ateliers spéciaux, permet de faire participer nos clients aux avantages de la technique la plus moderne.

CODE TÉLÉGRAPHIQUE

Copress. — Expédiez-moi par colis express domicile.
Coppusch. — Expédiez-moi par service rapide.
Coperig. — Expédiez-moi par grande vitesse.
Coperkleur. — Expédiez-moi par grande vitesse à ...
Copermeleur. — Expédiez-moi en colis postal.
Coperoker. — Expédiez-moi par colis postal à ...
Coperpal. — Expédiez-moi par petite vitesse.
Copersteem. — Expédiez en petite vitesse à ...
Coper. — Expédiez-moi par la poste.
Coperal. — Expédiez par la poste à ...
Copftou. — Quand et comment avez-vous expédié les pièces commandées par mon télégramme du ...
Copflutch. — Quand et comment expédierez-vous les pièces commandées par mon télégramme du ...
Coffwasser. — Quand et comment expédierez-vous les pièces commandées par ma lettre du ...

MOTEUR

Pour les types : M67, K74, M67C, K75, M75, M78, K78, H78, MA67, MB75, MC78, MD78, H75, ME67, MF75C Sport, MF75L, H75RI, T8L, L67, T105, T110, T120C, T120L, T150, Baby Sport, T10, T120L surbaissé.

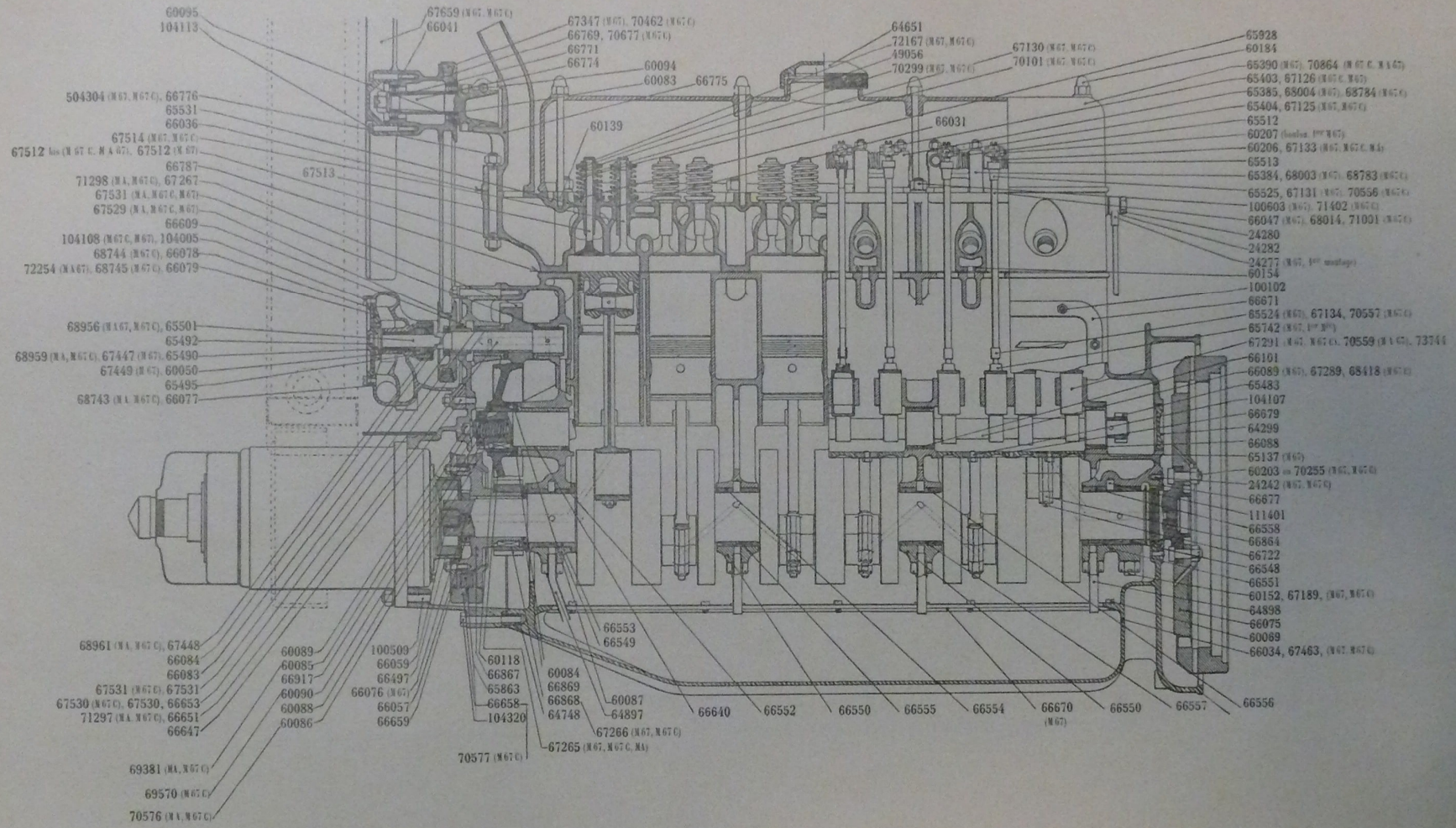

PLANCHE I

MOTEURS 11 C.V. TYPES M 67, M 67 C ET MA 67

Coupe longitudinale

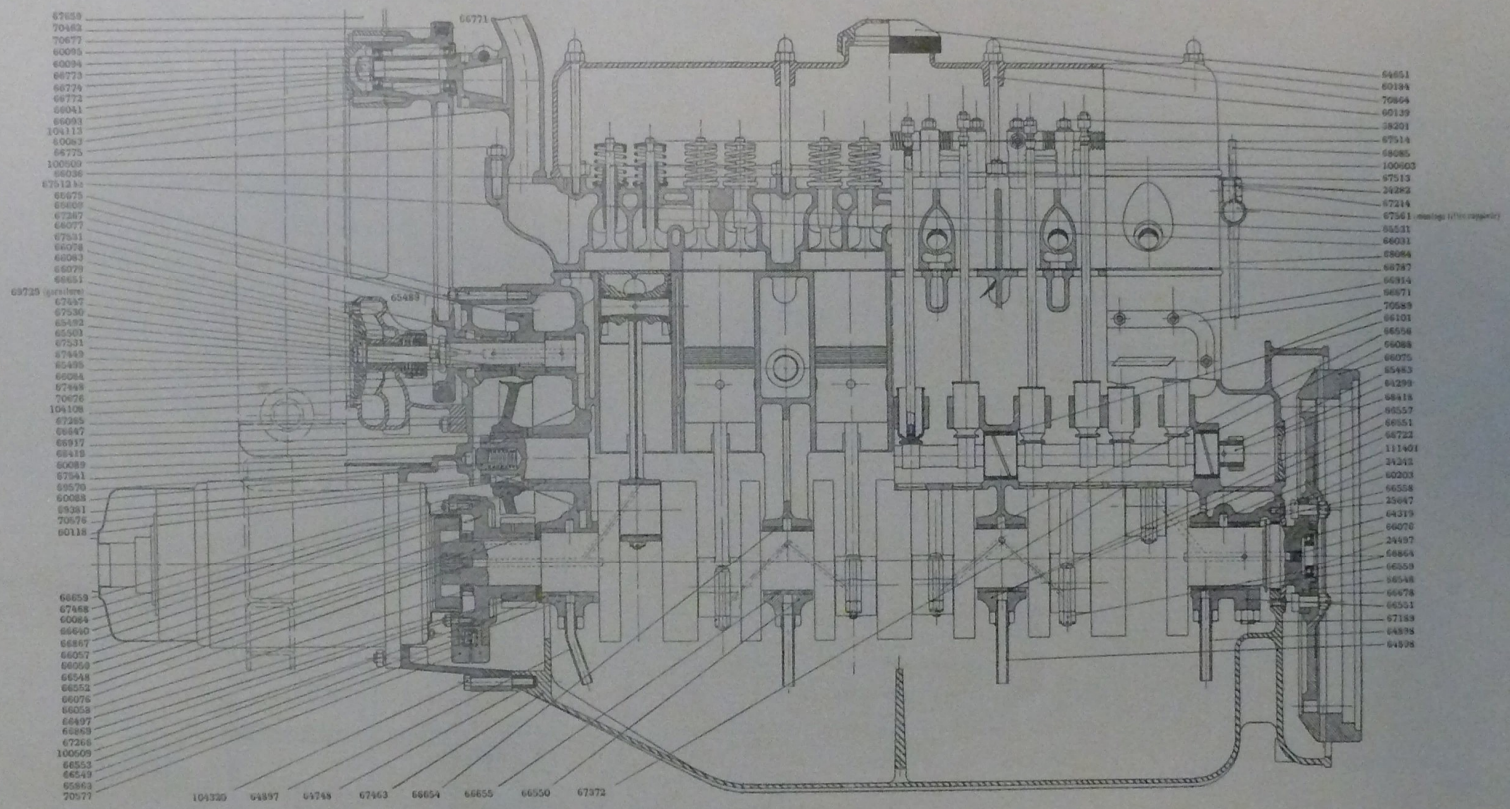

PLANCHE 2

MOTEUR M A 67

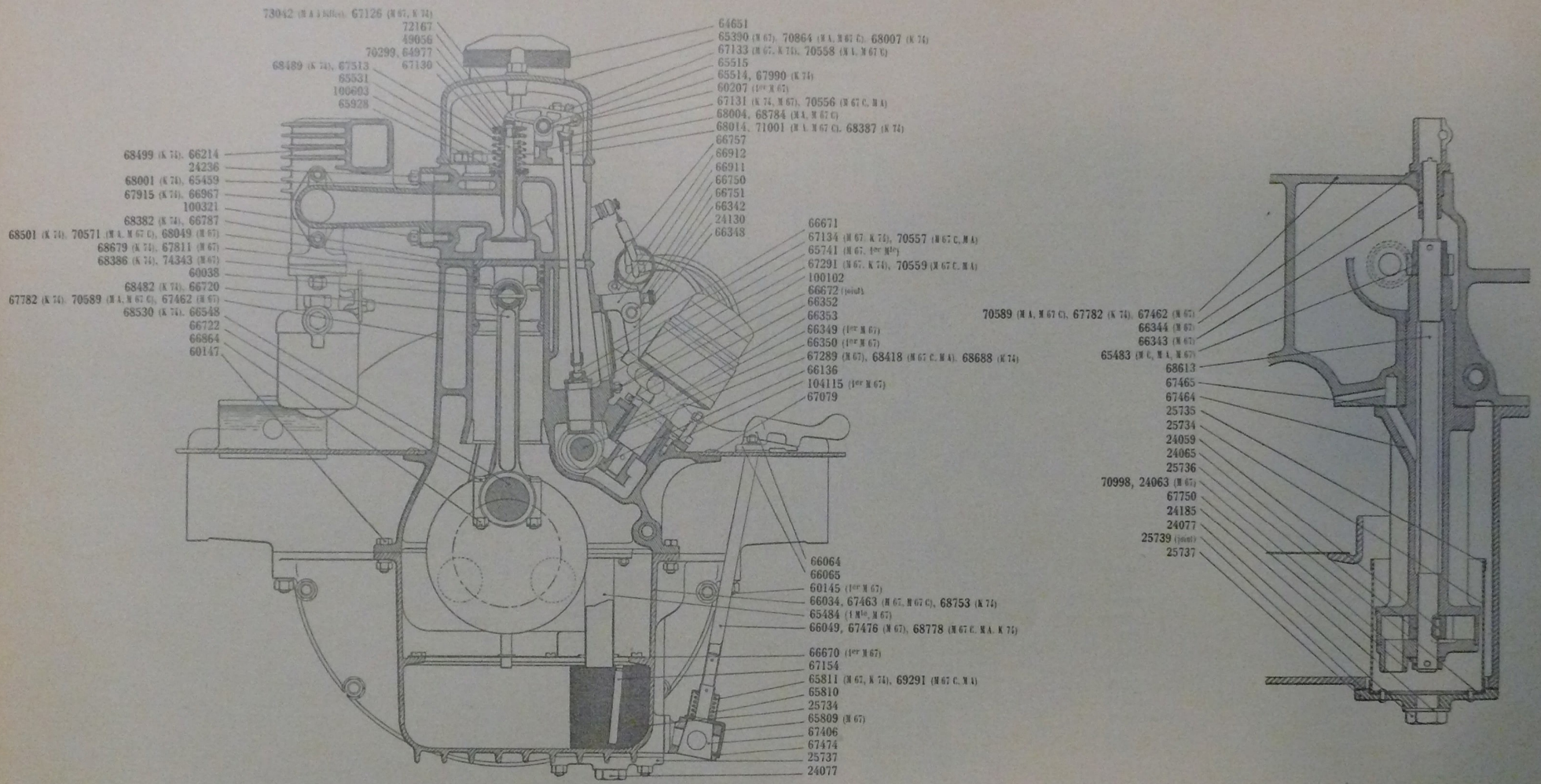

PLANCHE 3

MOTEURS 11 C.V. (TYPES M 67, M 67 C ET MA 67) ET 14 C.V. (TYPE K 74)

Coupe transversale

Coupe de la pompe à huile

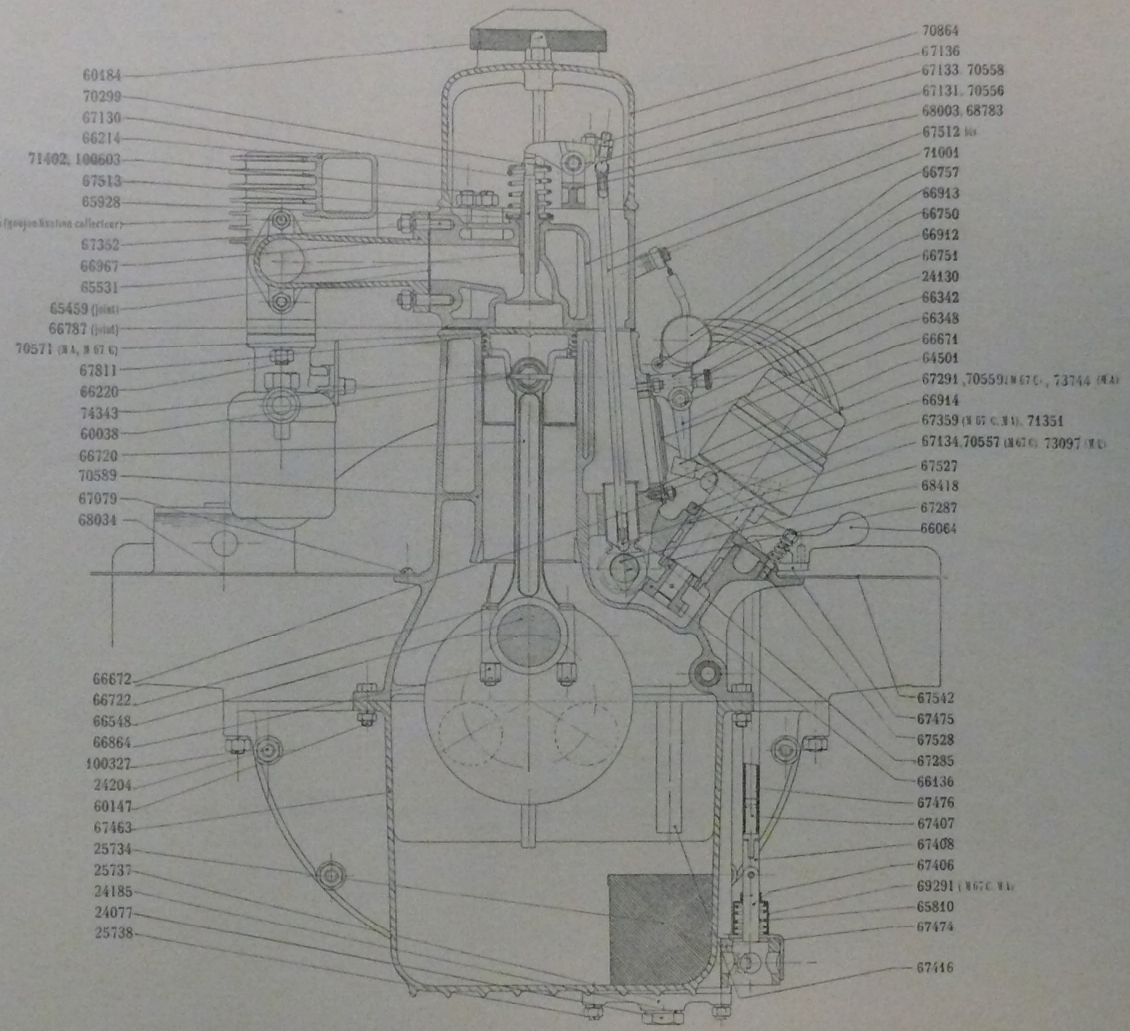

PLANCHE 4

MOTEURS M A 67 ET M 67 C

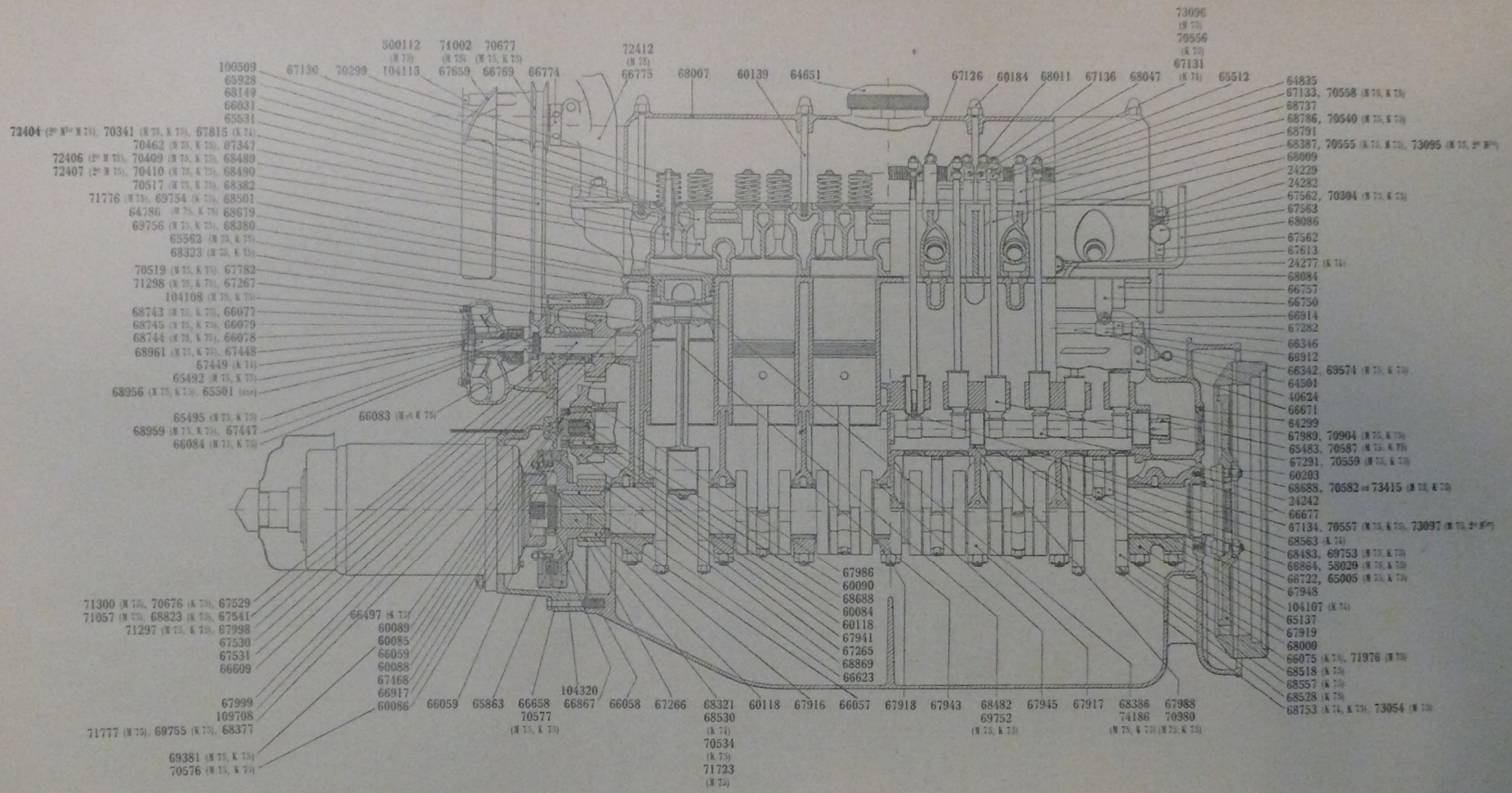

PLANCHE 5

MOTEURS 15 C.V. (TYPE K 75) ET 14 C.V. (TYPES K 74 ET M 75)

Coupe longitudinale

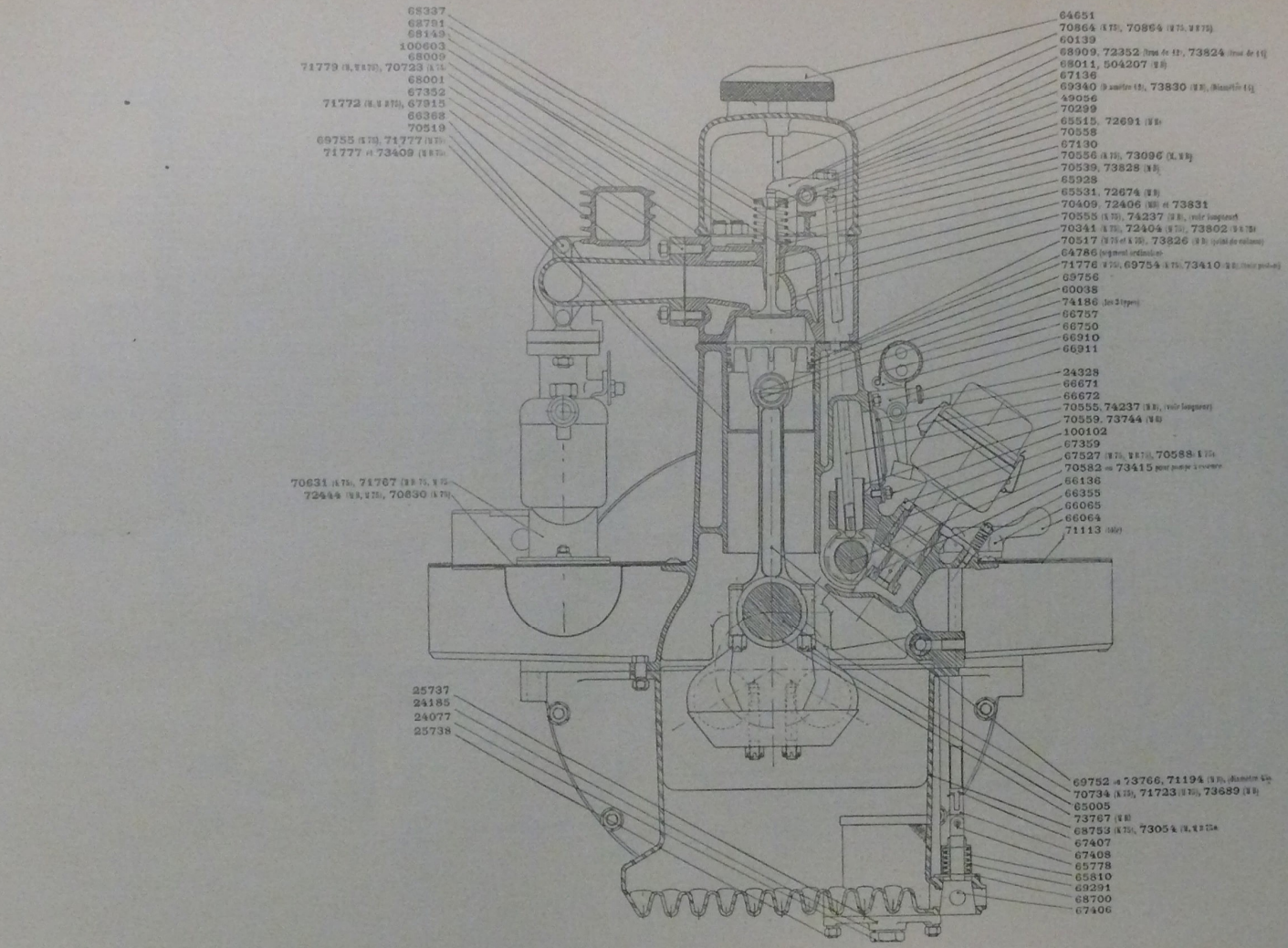

PLANCHE 6

MOTEURS K 75, M 75 ET MB 75

Coupe transversale

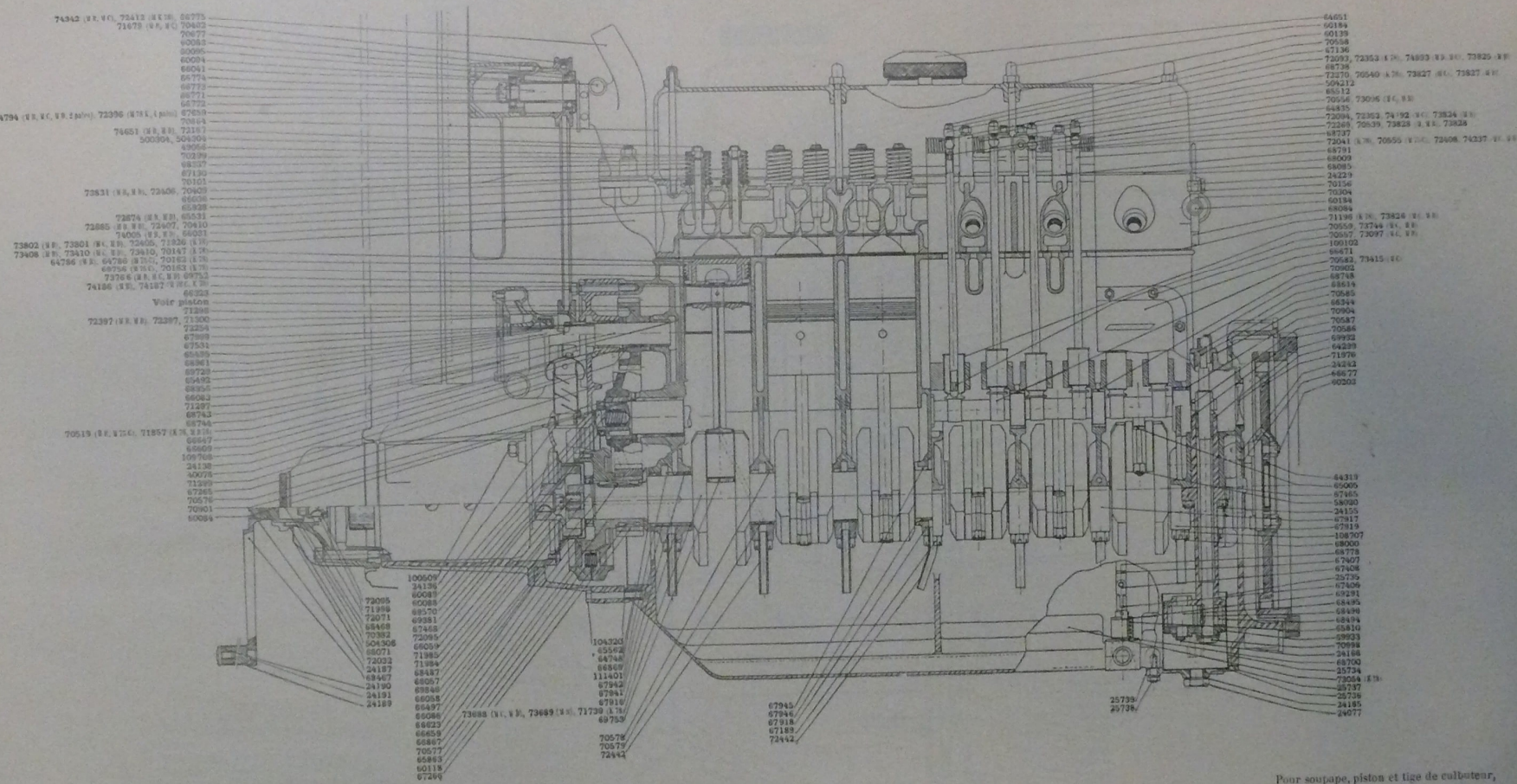

Pour soupape, piston et tige de culbuteur, indiquer la longueur.
Pour culasse, indiquer la hauteur.

PLANCHE 7

MOTEURS MB 75, MC 78, MD 78, K 78 ET M 78

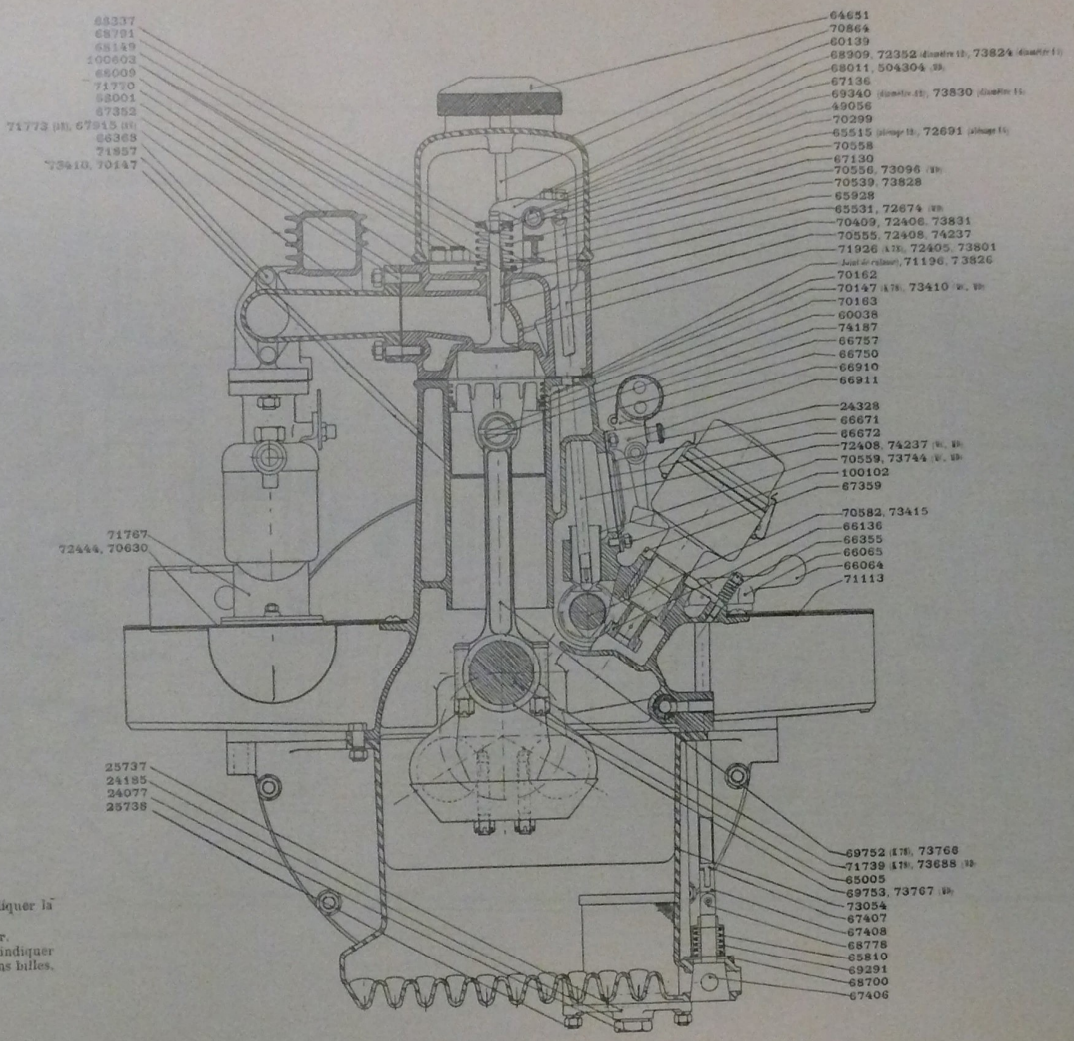

Pour la culasse et le piston, indiquer la hauteur.
Pour la tige, indiquer la longueur.
Pour les culbuteurs M C et M D, indiquer l'alésage et si c'est avec billes ou sans billes.

PLANCHE 8

MOTEURS M C 78, M D 78, K 78 ET M 78

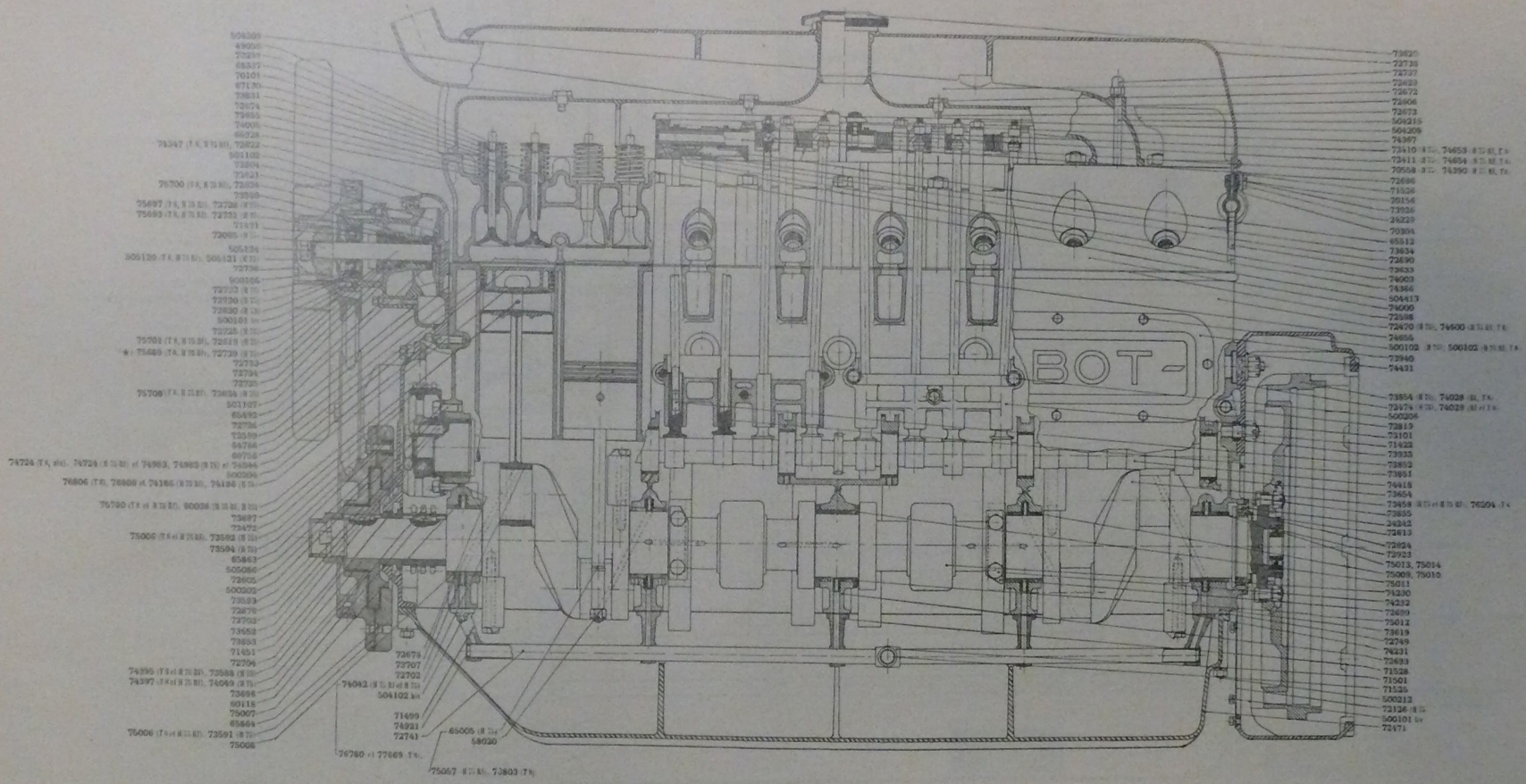

(★) Pour l'axe de pompe à eau **75689**, ajouter une douille 75696.

PLANCHE 9

MOTEURS H 75, H 75 RI ET T 8

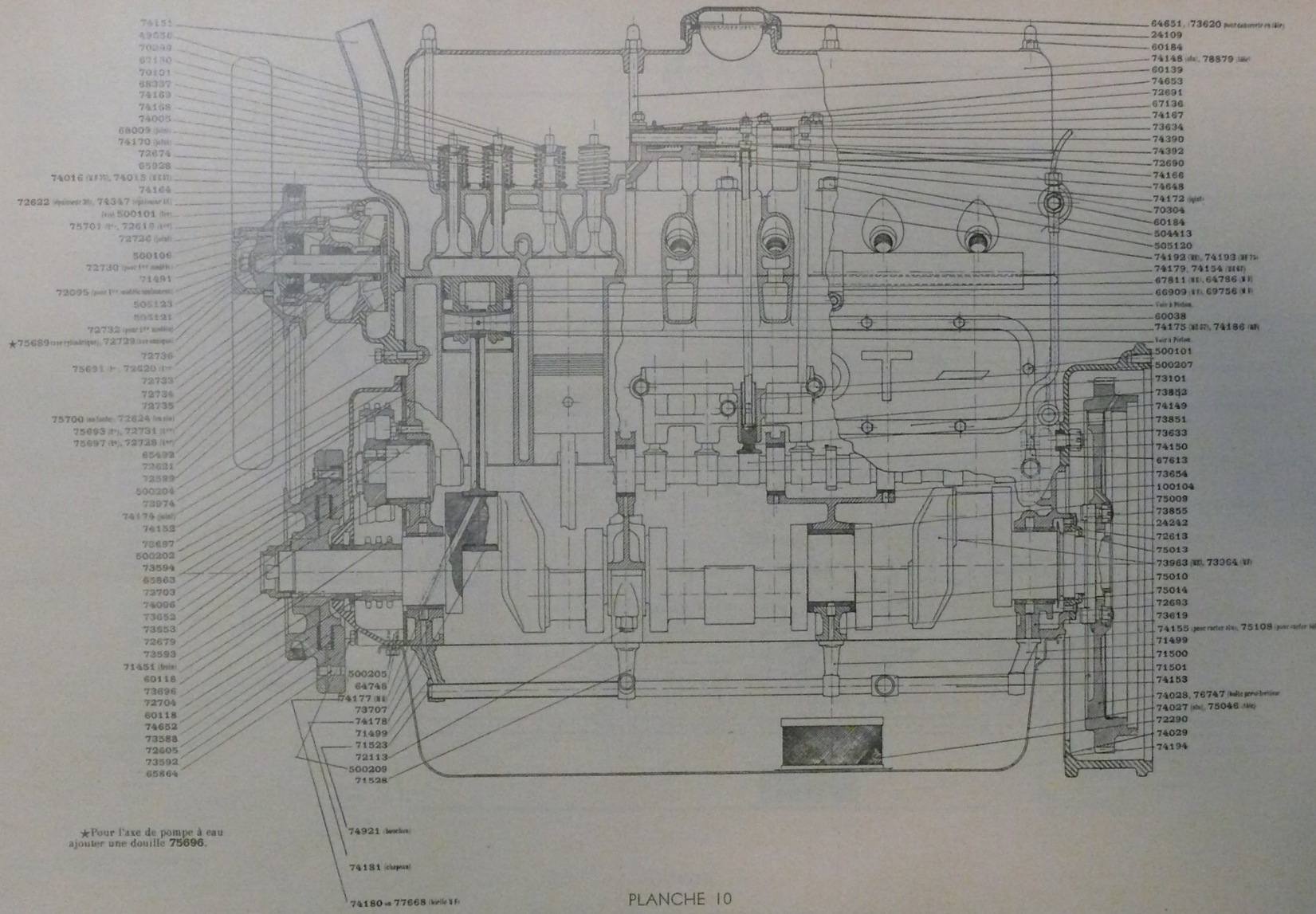

★Pour l'axe de pompe à eau ajouter une douille **75696**.

PLANCHE 10

MOTEURS M E 67 ET M F 75

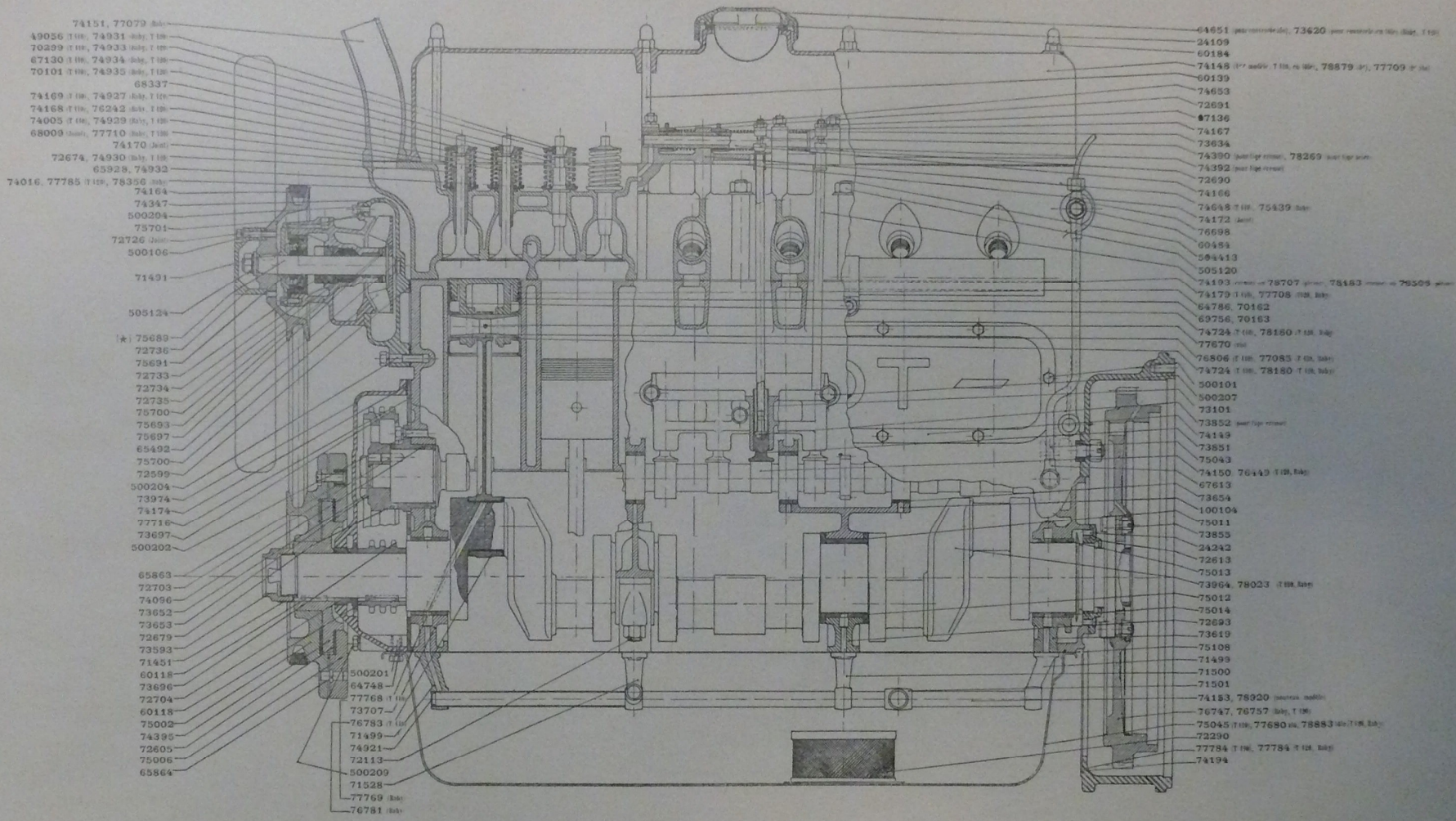

(★) Pour l'axe de pompe à eau 75689 ajouter une douille 75696.

PLANCHE 11

MOTEURS T 110, T 120 ET BABY

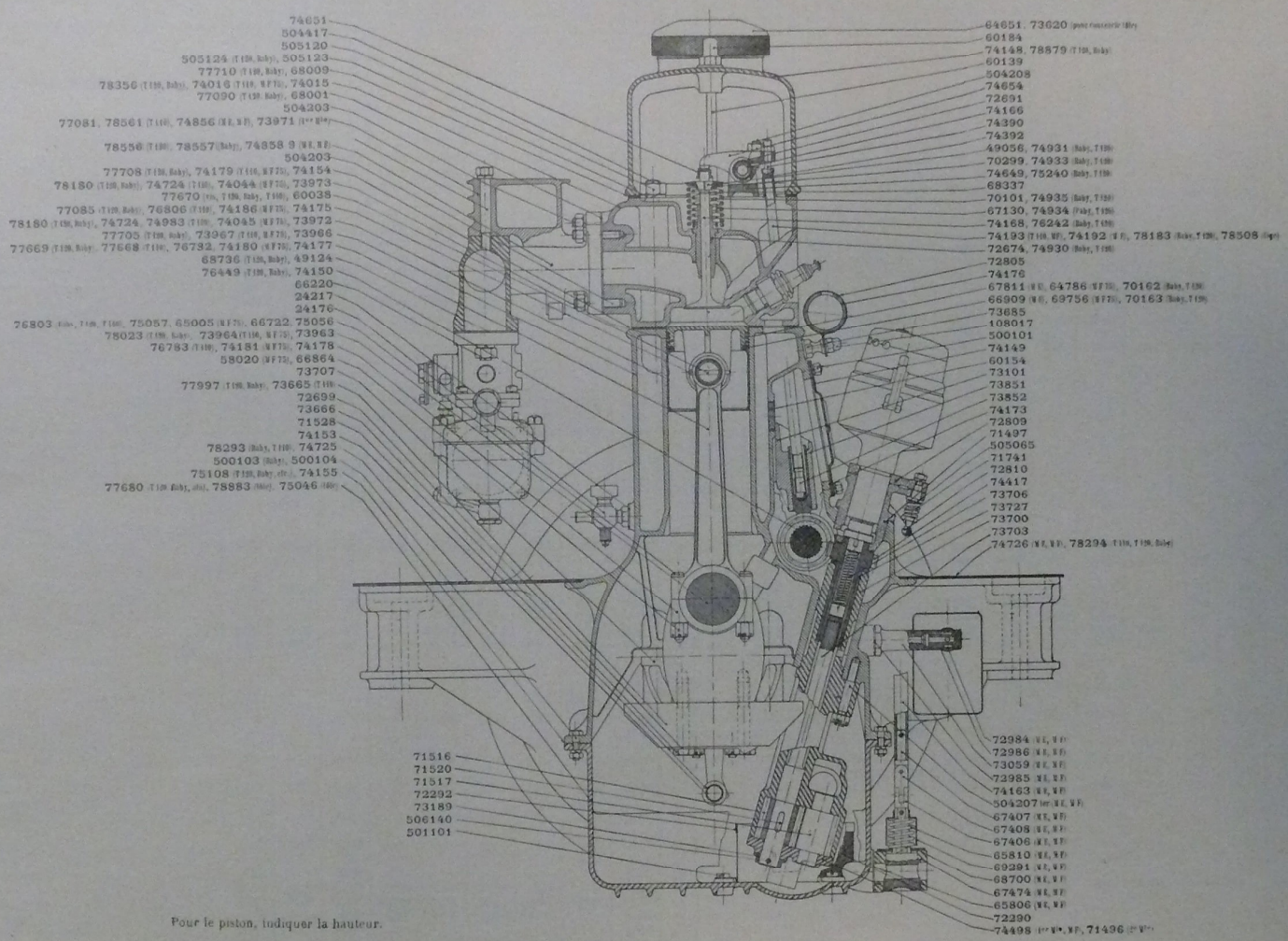

Pour le piston, indiquer la hauteur.

PLANCHE 12

MOTEURS ME 67, MF 75, T 110, T 120 C, T 120 L ET BABY

CARTER SUPÉRIEUR

DÉSIGNATION DES PIÈCES	11 CV M 67 27/28/29	14 CV K 74 1929	11 CV M 67 C 1930/31	15 CV K 75 1930/31	14 CV M 75 1930/31	14 CV M 78 1930/31	16 CV K 78 1930/31	22 CV H 78 1931	11 CV M A 67 1932/33
BAGUE de poussoir de culbuteur	.....	.....	.....	.....	.....	.....	.....	68987	.....
— d'axe de commande d'avance de distributeur	.....	.....	.....	.....	.....	.....	.....	71943	.....
BILLE de soupape de pression d'huile	24091	24091	24091	24091	24091	24091	24091	24091	24091
BOUCHON de toile AR de carter supérieur	64299	64299	64299	64299	64299	64299	64299	.....	64299
— de corps de soupape d'huile	64745	64745	64745	64745	64745	64745	64745	68983	64745
— AV de canalisation d'huile	65244	65244	65244	65244	65244	65244	65244	.....	65244
— de dessablage et de canalisation d'huile, arbre à cames	66679	66679	66679	66679	66679	66679	66679	.....	66679
— pige d'huile	66683	66683	66683	66683	66683	66683	66683	66633	66683
— (petit) de dessablage carter inférieur	60153	60153	60153	60153	60153	60153	63153	.....	60153
— (grand) de dessablage carter inférieur	60154	60154	60154	60154	60154	60154	60154	.....	60154
— de dessablage carter supérieur	65066	65066	65066	65066	65066	65066	65066	.....	65066
— AR de canalisation d'huile	65245	65245	65245	65245	65245	65245	65245	.....	65245
— d'arrivée d'huile aux paliers arbre à cames	.....	62863	.....	.....	.....	.....	.....	.....	.....
— de circulation d'eau	.....	.....	.....	.....	.....	.....	.....	.....	.....
— de canalisation de prise d'huile	.....	.....	.....	.....	.....	.....	.....	.....	.....
— de bossage compte tours	67176	.....	.....	.....	.....	.....	.....	.....	.....
BOULON fix. du raccord de prise d'huile	24330	24330	24330	24330	.....	.....	.....	.....	24330
— fix. carter inférieur et supérieur (côté droit du volant)	60145	60145	60145	60145	60145	60145	60145	60145	60145
— fix. carter inférieur et supérieur	60147	60147	60147	60147	60147	60147	60147	60147	60147
— fix. carter inférieur et supérieur (côté gauche du volant)	67652	67652	67652	67652	67652	67652	67652	67652	67652
CALE de réglage de chapeau AV	68120	68711	68120	68711	68711	68711	68711	.....	68120
— de réglage de chapeau intermédiaire	.....	68712	.....	68712	68712	68712	68712	.....	.....
— de réglage de chapeau central	68121	68713	68121	68713	68713	68713	68713	.....	68121
— de réglage de chapeau AR	68122	68714	68122	68714	68714	68714	68714	.....	68122
— de carter de volant	.....	.....	.....	.....	.....	.....	.....	.....	.....
CARTER supérieur avec coussinets d'arbre à cames, d'arbre de commande de pompe à eau et chapeaux de paliers fixés	67462	67782	70689	70519	70519	71857	71857	71661	70589
— de volant	.....	.....	.....	.....	.....	.....	.....	.....	.....
CHAPEAU de reniflard de carter supérieur	24138	24138	24139	24138	24138	24138	24138	.....	24135
— de palier AV	66549	67916	66549	67916	67916	67916	67916	72592	66549
— de palier intermédiaire	.....	67917	.....	67917	67917	67917	67917	72588	.....
— de palier central	66550	67918	66550	67918	67918	67918	67918	71639	66550
— de palier AR	66551	67919	66551	67919	67919	67919	67919	72592	66551
— de palier butée	.....	.....	.....	.....	.....	.....	.....	.....	.....
CHEMISE	.....	.....	.....	.....	.....	.....	.....	(1) 70336 (2) 71665	.....
COLLIER de pompe à essence	.....	.....	72302	.....	72302	72302	72302	72302	72302
CORNIÈRE droite de tôle AV moteur	.....	.....	.....	.....	.....	.....	.....	.....	.....
— d'appui de tôle AV moteur	.....	.....	.....	.....	.....	.....	.....	.....	.....
CORPS de soupape d'huile	64746	64746	64746	64746	64746	64746	64746	68980	64746
— de reniflard de carter supérieur	.....	.....	.....	.....	.....	.....	.....	71425	.....
COUVERCLE de visite des poussoirs	66671	66671	66671	66671	66671	66671	66671	.....	66671
— AV et AR de visite des poussoirs	.....	.....	.....	.....	.....	.....	.....	68919	.....
— de bride de pompe à essence	.....	.....	69910	.....	69910	.....	.....	.....	69910
DEMI-PLAQUE d'arrêt d'huile de palier AR	66677	66677	66677	66677	66677	66677	66677	68968	66677
ÉCROU de blocage des cylindres	.....	.....	.....	.....	.....	.....	.....	70337	.....
— du raccord de prise d'huile manomètre	24229	24229	24229	24229	.....	.....	.....	.....	24229
— des goujons de culasse	68393	68393	68393	68393	68393	68393	68393	.....	68393
— des goujons fix. palier	108707	108707	108707	108707	108707	108707	108707	103707	108707
EMBASE du reniflard carter supérieur	24136	24136	24136	24136	24136	24136	24136	.....	24136
EMBOUT du raccord de prise d'huile manomètre	24230	24230	24230	24230	.....	.....	.....	.....	24230
ENTRETOISE de filtre à huile	.....	.....	.....	.....	72982	72982	72982	.....	.....
— de tôle de carter moteur	.....	.....	.....	.....	.....	.....	.....	.....	.....
— de joint de cylindre	.....	.....	.....	.....	.....	.....	.....	70339	.....
ERGOT de coussinets de paliers de vilebrequin	111401	111401	111401	111401	111401	111401	111401	68911	111401
— de coussinets de paliers AV sur carter	.....	.....	.....	.....	.....	.....	.....	68934	.....
— de coussinets de paliers intermédiaires	.....	.....	.....	.....	71888	71888	71888	.....	.....
FREIN du bouchon AR de canalisation	65246	65246	65246	65246	65246	65246	65246	.....	65246
— arrêt du bouchon d'arbre à cames	.....	65137	.....	.....	.....	.....	.....	.....	.....

(1) Longueur 176.
(2) Longueur 192.

DÉSIGNATION DES PIÈCES	14 CV M B 75 1932/33	16 CV M C 78 1932/33	16 CV M D 78 1932/33	19 CV H 75 C 1932/33	11 CV M E 67 1932/33	14 CV M F 75 C 1932/34	14 CV M F 75 L 1933/34	19 CV H 75 R I 1933/34	19 CV T 8 L 1935	10 CV L 67 1934	10 CV T 105 1935	14 CV T 110 1935	17 CV T 120 C 1935	17 CV T 120 L 1935	17 CV T 150 1935	17 CV Baby Sport 1935	10 CV T 10 1936	17 CV T 120 L S B 1936
BAGUE de poussoir de culbuteur	.....	.....	.....	.....	.....	.....	.....	.....	.....	.....	.....	.....	.....	.....	.....	.....	.....	.....
— d'axe de commande d'avance de distributeur	.....	.....	.....	.....	.....	.....	.....	.....	.....	.....	.....	.....	.....	.....	.....	.....	.....	.....
BILLE de soupape de pression d'huile	24091	24091	24091	24091	24091	24091	24091	24091	24091	24091	24091	24091	24091	24091	24091	24091	24091	24091
BOUCHON de toile AR de carter supérieur	64299	64299	64299	74429	.....	.....	.....	.....	.....	.....	.....	.....	.....	.....	.....	.....	.....	.....
— de corps de soupape d'huile	64745	64745	64745	68983	68983	68983	68983	68983	68983	64745	64745	68983	68983	68983	68983	68983	64745	68983
— AV de canalisation d'huile	65244	65244	65244	.....	.....	.....	.....	.....	.....	.....	.....	.....	.....	.....	.....	.....	.....	.....
— de dessablage et de canalisation d'huile, arbre à cames	66679	66679	66679	.....	.....	.....	.....	.....	.....	.....	.....	.....	.....	.....	.....	.....	.....	.....
— pige d'huile	66683	66683	66683	66633	66683	66683	66683	66683	75133	75133	75133	75133	75133	75133	75133	75133	75133	75133
— (petit) de dessablage carter inférieur	60153	60153	60153	60153	60153	60153	60153	.....	.....	60153	60153	60153	60153	60153	.....	60153	60153	60153
— (grand) de dessablage carter inférieur	60154	60154	60154	60154	60154	60154	60154	.....	.....	60154	60154	60154	60154	60154	.....	60154	60154	60154
— de dessablage carter supérieur	.....	.....	.....	.....	.....	.....	.....	.....	.....	.....	.....	.....	.....	.....	.....	.....	.....	.....
— AR de canalisation d'huile	65245	65245	65245	.....	.....	.....	.....	.....	.....	.....	.....	.....	.....	.....	.....	.....	.....	.....
— d'arrivée d'huile aux paliers arbre à cames	.....	.....	.....	70159	70159	70159	70159	70159	70159	.....	.....	70159	70159	70159	70159	70159	.....	70159
— de circulation d'eau	.....	.....	.....	72645	72645	72645	72645	.....	.....	.....	.....	.....	.....	.....	.....	.....	.....	.....
— de canalisation de prise d'huile	.....	.....	.....	73672	73672	73672	73672	73672	73672	73672	73672	73672	73672	73672	73672	73672	73672	73672
— de bossage compte tours	.....	.....	.....	.....	.....	.....	.....	.....	.....	.....	.....	.....	.....	.....	.....	.....	.....	.....
BOULON fix. du raccord de prise d'huile	.....	.....	.....	.....	.....	.....	.....	.....	.....	.....	.....	.....	.....	.....	.....	.....	.....	.....
— fix. carter inférieur et supérieur (côté droit du volant)	60145	60145	60145	.....	.....	.....	.....	.....	.....	.....	.....	.....	.....	.....	.....	.....	.....	.....
— fix. carter inférieur et supérieur	60147	60147	60147	104311	104311	104311	104311	104311	104311	.....	.....	.....	.....	.....	.....	.....	.....	.....
— fix. carter inférieur et supérieur (côté gauche du volant)	67652	67652	67652	.....	.....	.....	.....	.....	.....	.....	.....	.....	.....	.....	.....	.....	.....	.....
CALE de réglage de chapeau AV	68711	68711	63711	.....	.....	.....	.....	.....	.....	.....	.....	.....	.....	.....	.....	.....	.....	.....
— de réglage de chapeau intermédiaire	68712	68712	68712	.....	.....	.....	.....	.....	.....	.....	.....	.....	.....	.....	.....	.....	.....	.....
— de réglage de chapeau central	68713	63713	68713	.....	.....	.....	.....	.....	.....	.....	.....	.....	.....	.....	.....	.....	.....	.....
— de réglage de chapeau AR	68714	68714	68714	.....	.....	.....	.....	.....	.....	.....	.....	.....	.....	.....	.....	.....	.....	.....
— de carter de volant	.....	.....	.....	.....	74659	74659	74659	74659	74659	.....	.....	.....	.....	.....	.....	.....	.....	.....
CARTER supérieur avec coussinets d'arbre à cames, d'arbre de commande de pompe à eau et chapeaux de paliers fixés	70519	71857	71857	72470	73966	73967	73967	74600	74600	75781	78896	73967	77080	77080	78322	77080	78896	73080
— de volant	.....	.....	.....	72474	74029	74029	74729	74029	76827	75292	75292	77784	77784	76673	77784	77784	75292	77784
CHAPEAU de reniflard de carter supérieur	24138	24138	24139	.....	.....	76573BP	.....	.....	77354	.....	77354	77354	77354	77354	77354	77354	73754	77354
— de palier AV	67916	67916	67916	73707	73707	73707	73707	73707	73707	75126	76880	73707	73707	73707	73707	73707	76880	73707
— de palier intermédiaire	67917	67917	67917	72693	72693	72693	72693	72693	72693	75126	76880	.....	.....	.....	.....	.....	76880	.....
— de palier central	67918	67918	67918	72693	72693	72693	72693	72693	72693	75126	.....	72693	72693	72693	72693	72693	.....	72693
— de palier AR	67919	67919	67919	73619	73619	73619	73619	73619	73619	75128	76879	73619	73619	73619	73619	73619	76879	73619
— de palier butée	.....	.....	.....	.....	.....	.....	.....	.....	.....	.....	76631	.....	.....	.....	.....	.....	76881	.....
CHEMISE	.....	.....	.....	74660	.....	.....	.....	74660	74660	.....	.....	78451	77511	77511	77511	77511	.....	77511
COLLIER de pompe à essence	.....	72302	72302	.....	72302	72302	.....	72302	72302	72302	72302	72302	72302	72302	72302	72302	72302	72302
CORNIÈRE droite de tôle AV moteur	.....	.....	.....	.....	74162	74162	74162	.....	.....	.....	.....	.....	.....	.....	.....	.....	.....	.....
— d'appui de tôle AV moteur	.....	.....	.....	.....	.....	.....	.....	.....	.....	75139	75139	.....	.....	.....	.....	.....	75139	.....
CORPS de soupape d'huile	64746	64746	64746	68980	68980	68980	68980	68980	68980	64746	64746	68980	68980	68980	68980	68980	64746	68980
— de reniflard de carter supérieur	.....	.....	.....	71425	71425	71425	71425	71425	77351	71425	77351	77351	77351	77351	77351	77351	77351	77351
COUVERCLE de visite des poussoirs	66671	66671	66671	73940	74149	74149	74149	73940	73940	75124	75124	74149	74149	74149	74149	74149	75124	74149
— AV et AR de visite des poussoirs	.....	.....	.....	.....	.....	.....	.....	.....	.....	.....	.....	.....	.....	.....	.....	.....	.....	.....
— de bride de pompe à essence	.....	.....	.....	.....	.....	.....	.....	.....	.....	.....	.....	.....	.....	.....	.....	.....	.....	.....
DEMI-PLAQUE d'arrêt d'huile de palier AR	66677	66677	66677	72613	72613	72613	72613	72613	72613	75131	76676	72613	72613	72613	72613	72613	76676	72613
ÉCROU de blocage des cylindres	.....	.....	.....	74663	.....	.....	.....	74663	74663	.....	.....	.....	77512	77512	77512	77512	.....	77512
— du raccord de prise d'huile manomètre	.....	.....	.....	.....	.....	.....	.....	.....	.....	.....	.....	.....	.....	.....	.....	.....	.....	.....
— des goujons de culasse	68393	68393	68393	.....	.....	.....	.....	74962	74962	68393	68393	.....	74962	74962	.....	74962	68393	74962
— des goujons fix. palier	108707	108707	108707	.....	.....	.....	.....	.....	.....	.....	.....	.....	.....	.....	.....	.....	.....	.....
EMBASE du reniflard carter supérieur	24136	24136	24136	.....	.....	.....	.....	.....	.....	.....	.....	.....	.....	.....	.....	.....	.....	.....
EMBOUT du raccord de prise d'huile manomètre	.....	.....	.....	.....	.....	.....	.....	.....	.....	.....	.....	.....	.....	.....	.....	.....	.....	.....
ENTRETOISE de filtre à huile	72982	72982	72982	.....	.....	.....	.....	.....	.....	.....	76122	.....	.....	.....	.....	.....	76122	.....
— de tôle de carter moteur	.....	.....	.....	.....	.....	.....	.....	74662	74662	.....	.....	.....	77514	77514	77514	77514	.....	77514
— de joint de cylindre	.....	.....	.....	74662	.....	.....	.....	.....	.....	.....	.....	.....	.....	.....	.....	.....	.....	.....
ERGOT de coussinets de paliers de vilebrequin	111401	111401	111401	72702	72702	72702	72702	72702	72702	75130	75130	72702	72702	72702	72702	72702	75130	72702
— de coussinets de paliers AV sur carter	.....	.....	.....	.....	.....	.....	.....	.....	.....	.....	.....	.....	.....	.....	.....	.....	.....	.....
— de coussinets de paliers intermédiaires	71889	71838	71888	.....	.....	.....	.....	.....	.....	.....	.....	.....	.....	.....	.....	.....	.....	.....
FREIN du bouchon AR de canalisation	65246	65246	65246	.....	.....	.....	.....	.....	.....	.....	.....	.....	.....	.....	.....	.....	.....	.....
— arrêt du bouchon d'arbre à cames	.....	.....	.....	.....	.....	.....	.....	.....	.....	.....	.....	.....	.....	.....	.....	.....	.....	.....

	DÉSIGNATION DES PIÈCES	11 CV M 67 27/28/29	14 CV K 74 1929	11 CV M 67 C 1930/31	15 CV K 75 1930/31	14 CV M 75 1930/31	16 CV M 78 1930/31	14 CV K 78 1930/31	22 CV H 78 1931	11 CV M A 67 1932/33	14 CV M B 75 1932/33	16 CV M C 78 1932/33	16 CV M D 78 1932/33	19 CV H 75 C 1932/33	11 CV M E 67 1932/33	14 CV M F 75 C 1933/34	14 CV M F 75 L 1933/34	19 CV H 75 R I 1933/34	19 CV T 6 L 1935	10 CV L 67 1934	10 CV T 105 1935	14 CV T 110 1935	17 CV T 120 C 1935	17 CV T 120 L 1935	17 CV T 150 1935	17 CV Baby Sport 1935	16 CV T 10 1936	17 CV T 120 L S B 1936	
1	**FREIN** d'écrou de blocage du cylindre	.....	.....	.....	.....	.....	.....	.....	70338	.....	.....	.....	.....	74712	.....	.....	.....	74712	74712	.....	.....	.....	74712	74712	74712	74712	.....	74712	1
2	**GARNITURE** de tôle AV moteur	.....	.....	.....	.....	.....	.....	.....	.....	.....	.....	.....	.....	.....	.....	.....	.....	.....	.....	74256	74256	74256	74256	74256	74256	74256	74256	74256	2
3	— du passage du tube essence sur tôle moteur	.....	.....	.....	.....	.....	.....	.....	.....	.....	.....	.....	.....	.....	.....	.....	.....	.....	70102	.....	70102	70102	70102	70102	70102	70102	70102	70102	3
4	**GOUJON** fix. pompe à huile	24155	24155	.....	.....	.....	.....	.....	.....	.....	.....	.....	.....	.....	.....	.....	.....	.....	.....	.....	.....	.....	.....	.....	.....	.....	.....	.....	4
5	— fix. du carter supérieur avec changement vitesse	24204	24204	70956	70956	70956	70956	70956	70448	70956	70956	70956	70956	.....	.....	.....	.....	.....	.....	.....	.....	.....	.....	.....	.....	.....	.....	.....	5
6	— fix. carter supérieur et inférieur (patte AV droite)	66673	66673	66673	66673	66673	66673	66673	66673	66673	66673	66673	66673	.....	.....	.....	.....	.....	.....	.....	.....	.....	.....	.....	.....	.....	.....	.....	6
7	— fix. carter supérieur et inférieur (patte AV gauche)	66674	66674	66674	66674	66674	66674	66674	66674	66674	66674	66674	66674	.....	.....	.....	.....	.....	.....	.....	.....	.....	.....	.....	.....	.....	.....	.....	7
8	— fix. carter distribution	66676	66676	66676	66676	66676	66676	66676	69050	66676	66676	66676	66676	.....	.....	.....	.....	.....	.....	.....	.....	.....	.....	.....	.....	.....	.....	.....	8
9	— fix. couvercle poussoir et tube porte fils	66914	66914	66914	66914	66914	66914	66914	.....	66914	66914	66914	66914	.....	.....	.....	.....	.....	.....	.....	.....	.....	.....	.....	.....	.....	75142	.....	9
10	— fix. chapeau de palier	67189	.....	67189	67189	67189	.....	.....	72590	67189	.....	67189	67189	.....	.....	.....	.....	.....	.....	75142	75142	.....	.....	.....	.....	.....	.....	.....	10
11	— fix. chapeau de palier central	.....	.....	.....	.....	.....	.....	.....	68912	.....	.....	.....	.....	.....	.....	.....	.....	.....	.....	.....	.....	.....	.....	.....	.....	.....	.....	.....	11
12	— long fix. carter distribution et pompe à eau	68322	68322	68322	68322	68322	68322	68322	69051	68322	68322	68322	68322	.....	.....	.....	.....	.....	.....	.....	.....	.....	.....	.....	.....	.....	.....	.....	12
13	— court fix. carter distribution et pompe à eau	68323	68323	68323	68323	68323	68323	68323	69052	68323	68323	68323	68323	.....	.....	.....	.....	.....	.....	.....	.....	.....	.....	.....	.....	.....	.....	.....	13
14	— fix. couvercle des poussoirs	100102	100102	100102	100102	100102	100102	100102	100102	100102	100102	100102	100102	.....	.....	.....	.....	.....	.....	.....	.....	100103	100103	100103	100103	100103	.....	100103	14
15	— fix. corps de soupape d'huile	100103	100103	100103	100103	100103	100103	100103	100103	100103	100103	100103	100103	100103	100103	100103	100103	100103	100103	.....	.....	.....	.....	.....	.....	.....	.....	.....	15
16	— fix. carter inférieur et supérieur (palier AR)	.....	.....	.....	.....	.....	.....	.....	69063	.....	.....	.....	.....	.....	.....	.....	.....	.....	.....	.....	.....	.....	.....	.....	.....	.....	.....	.....	16
17	— fix. carter inférieur et supérieur (sous filtre d'huile)	100321	100321	100321	100321	100321	100321	100321	.....	100321	100321	100321	100321	.....	.....	.....	.....	.....	.....	.....	.....	.....	.....	.....	.....	.....	.....	.....	17
18	— fix. carter inférieur et supérieur (côté volant)	100327	100327	100327	100327	100327	100327	100327	.....	100327	100327	100327	100327	.....	.....	.....	.....	.....	.....	.....	.....	.....	.....	.....	.....	.....	.....	.....	18
19	— fix. carter inférieur et supérieur (bords)	.....	.....	.....	.....	.....	.....	.....	69002	.....	.....	.....	.....	.....	.....	.....	.....	.....	.....	.....	.....	.....	.....	.....	.....	.....	.....	.....	19
20	— fix. culasse sur carter supérieur	109603	103603	71403	71403	72409	72409	72403	68000	100603	.....	72409	72409	.....	.....	.....	.....	.....	.....	.....	.....	.....	.....	.....	.....	.....	.....	.....	20
21	— fix. droit de chapeau de palier	.....	67189	.....	.....	67189	67189	67189	.....	.....	67189	.....	.....	.....	.....	.....	.....	.....	.....	.....	.....	.....	.....	.....	.....	.....	.....	.....	21
22	— fix. gauche de chapeau de palier	.....	68000	.....	68000	68000	68000	68000	.....	.....	68000	68000	68000	.....	.....	.....	.....	.....	.....	75140	75140	.....	.....	.....	78457	.....	75140	.....	22
23	— long fix. culasse	.....	.....	.....	.....	.....	.....	.....	.....	.....	73833	.....	.....	.....	.....	.....	.....	.....	.....	75141	75141	.....	.....	.....	78458	.....	75141	.....	23
24	— court fix. culasse	.....	.....	.....	.....	.....	.....	.....	.....	.....	73832	.....	.....	.....	.....	.....	.....	.....	.....	.....	.....	.....	.....	.....	.....	.....	.....	.....	24
25	— fix. carter de volant	.....	.....	.....	.....	.....	.....	.....	.....	.....	.....	.....	.....	3) 72739	71422	71422	71422	71422	71422	77052	.....	71422	71422	71422	71422	71422	.....	71422	25
26														4) 71422															26
27	— fix. chapeau de palier AV et milieu	.....	.....	.....	.....	.....	.....	.....	.....	.....	.....	.....	.....	72113	72113	72113	72113	72113	72113	.....	.....	72113	72113	72113	72113	72113	.....	72113	27
28	— fix. chapeau de palier AR	.....	.....	.....	.....	.....	.....	.....	.....	.....	.....	.....	.....	71424	71424	71424	71424	71424	71424	75143	75143	71424	71424	71424	71424	71424	75143	71424	28
29	**GOUPILLE** de centrage carter inférieur et supérieur	63846	63846	71111	71111	71111	.....	.....	71111	71111	.....	.....	.....	.....	.....	.....	.....	.....	.....	.....	.....	.....	.....	.....	.....	.....	.....	.....	29
30	**JOINT** de robinet de vidange	24217	24217	24217	24217	24217	24217	24217	24217	24217	24217	24217	24217	24217	24217	24217	24217	24217	24217	24217	24217	24217	24217	24217	24217	24217	24217	24217	30
31	— de raccord de prise d'huile	24282	24282	24282	24282	.....	.....	.....	.....	.....	.....	.....	.....	.....	.....	.....	.....	.....	.....	.....	.....	.....	.....	.....	.....	.....	.....	.....	31
32	— du bouchon AR de canalisation	24328	24328	24328	24328	24328	24328	24328	.....	24328	24328	24328	24328	.....	.....	.....	.....	.....	.....	.....	.....	.....	.....	.....	.....	.....	.....	.....	32
33	— de collier de reniflard	25810	25810	25810	25810	25810	25810	25810	.....	25810	25810	25810	25810	.....	.....	.....	.....	.....	.....	.....	.....	.....	.....	.....	.....	.....	.....	.....	33
34	— du corps de soupape d'huile	64740	64740	64740	64740	64740	64740	64740	68981	64740	64740	64740	64740	68981	68981	68981	68981	68981	68981	64740	64740	68981	68981	68981	68981	68981	64740	68981	34
35	— du bouchon du corps de soupape	64741	64741	64741	64741	64741	64741	64741	68985	64741	64741	64741	64741	68985	68985	68985	68985	68985	68985	64741	64741	68985	68985	68985	68985	68985	64741	68985	35
36	— du couvercle de visite des poussoirs	66672	66672	66672	66672	66672	66672	66672	68921	66672	66672	66672	66672	72745	74173	74173	74173	72745	72745	75125	75125	74173	74173	74173	74173	74173	75125	74173	36
37	— de la demi-plaque d'arrêt d'huile	66678	66673	66678	66678	66678	66678	66678	68989	66678	66678	66678	66678	72717	72717	72717	72717	72717	72717	75132	78654	72717	72717	72717	72717	72717	78654	72717	37
38	— de cylindre	.....	.....	.....	.....	.....	.....	.....	70340	.....	.....	.....	.....	74661	.....	.....	.....	74661	74661	.....	.....	.....	77513	77513	77513	77513	.....	77513	38
39	— de culasse	66787	63382	66787	70517	70517	71196	71196	71591	66787	73826	1) 71196 2) 73826	1) 71196 2) 73826	72598	74154	74179	74179	72598	72598	75123	75123	74179	77708	77708	78333	77708	75123	77708	39
40																													40
41	— de la pompe à huile sur carter supérieur	67465	67465	.....	.....	.....	.....	.....	.....	.....	.....	.....	.....	.....	.....	.....	.....	.....	.....	.....	.....	.....	.....	.....	.....	.....	.....	.....	41
42	— de la pompe à essence	.....	.....	69911	.....	69911	69911	69911	69911	69911	69911	69911	69911	72723	72723	72723	72723	72723	72723	72723	72723	72723	72723	72723	72723	72723	72723	72723	42
43	— de support filtre à huile	.....	.....	.....	.....	68991	68991	68991	.....	.....	63991	63991	63991	.....	.....	.....	.....	.....	.....	.....	.....	.....	.....	.....	.....	.....	.....	.....	43
44	— d'entretoise filtre à huile	.....	.....	.....	.....	72985	72985	72985	.....	.....	72935	72985	72985	72985	.....	.....	.....	.....	.....	.....	.....	.....	.....	.....	.....	.....	.....	.....	44
45	— de raccord filtre à huile	.....	.....	.....	.....	72936	72986	72986	.....	.....	72986	72986	72996	72966	.....	.....	.....	.....	.....	.....	.....	.....	.....	.....	.....	.....	.....	.....	45
46	— du bouchon de pige d'huile	64741	64741	64741	64741	64741	64741	64741	64741	64741	64741	64741	64741	64741	64741	64741	64741	64741	64741	64741	64741	64741	64741	64741	64741	64741	64741	64741	46
47	— du bouchon AR de carter supérieur	.....	.....	.....	.....	.....	.....	.....	.....	.....	.....	.....	.....	74430	.....	.....	.....	.....	.....	.....	.....	.....	.....	.....	.....	.....	.....	.....	47
48	— de reniflard de carter supérieur	.....	.....	.....	.....	.....	.....	.....	71426	.....	.....	.....	.....	71426	71426	71426	71426	71426	71426	71426	71426	71426	71426	71426	71426	71426	71426	71426	48
49	— du chapeau de palier AR	.....	.....	.....	.....	.....	.....	.....	.....	.....	.....	.....	.....	71521	71521	71521	71521	71521	71521	75129	75129	71521	71521	71521	71521	71521	75129	71521	49
50	— de tôle support AV moteur	.....	.....	.....	.....	.....	.....	.....	.....	.....	.....	.....	.....	.....	74156	74156	74156	.....	.....	75137	75137	74156	74156	74156	74156	74156	75137	74156	50
51	— de tôle support AR moteur	.....	.....	.....	.....	.....	.....	.....	.....	.....	.....	.....	.....	.....	.....	.....	.....	.....	.....	75138	75138	.....	.....	.....	.....	.....	75138	.....	51
52	— de carter de volant	.....	.....	.....	.....	.....	.....	.....	.....	.....	.....	.....	.....	.....	74889	74889	74889	74889	74889	.....	.....	74889	74889	74889	74889	74889	.....	74889	52
53	**OBTURATEUR** de tôle support AR moteur	.....	.....	.....	.....	.....	.....	.....	.....	.....	.....	.....	.....	.....	.....	.....	.....	.....	.....	75135	75135	75135	75135	75135	75135	75135	75135	75135	53
54	**PIED** de centrage carter distribution	111002	111002	.....	.....	.....	.....	.....	.....	.....	.....	.....	.....	73643	73643	73643	73643	73643	73643	72703	72703	73643	73643	73643	73643	73643	72703	73643	54
55	— de centrage carter volant	.....	.....	.....	.....	.....	.....	.....	.....	.....	.....	.....	.....	73933	73933	73933	73933	73933	73933	.....	.....	73933	73933	73933	73933	73933	.....	73933	55
56	**PIGE** d'huile	67154	67154	67154	67154	67154	67154	67154	67154	67154	67154	67154	67154	72724	72724	72724	72724	72724	78289	75134	75134	78289	78289	78289	78289	78289	75134	78289	56
57	**PLAQUE** d'instruction	.....	.....	.....	.....	.....	.....	.....	.....	.....	.....	.....	.....	.....	.....	.....	.....	5) 75437	.....	.....	.....	.....	.....	.....	.....	.....	.....	.....	57
58	**PLAQUETTE** de réglage du moteur	.....	.....	71536	71536	71536	71536	71536	71537	71536	71536	71536	71536	71537	71536	71536	71536	71537	71537	71536	71536	71536	71536	71536	71536	71536	71536	71536	58
59	— d'attache de ressort rappel des pédales	.....	.....	.....	.....	.....	.....	.....	.....	.....	.....	.....	.....	74412	.....	.....	.....	.....	.....	.....	.....	.....	.....	.....	.....	.....	.....	.....	59
60	**POMPE** à essence	59350	59350	59350	59350	59950	59950	59850	59850	59850	59850	59850	59850	59850	300001	300001	300001	300001	300001	300001	300299	300301	300001	300001	300001	300001	300299	300301	60
61	**RACCORD** orientable de prise d'huile	67613	67613	67613	67613	.....	.....	.....	.....	67613	.....	.....	.....	.....	.....	.....	.....	.....	.....	.....	.....	.....	.....	.....	.....	.....	.....	.....	61
62	— de filtre à huile	.....	.....	.....	.....	72984	72984	72984	.....	.....	72984	72984	72984	72984	.....	.....	.....	.....	.....	.....	.....	.....	.....	.....	.....	.....	.....	.....	62
63	**RENIFLARD** de carter supérieur complet	940078	940078	940078	940078	940078	940078	940078	.....	940078	940078	940078	940078	.....	.....	.....	.....	.....	.....	.....	.....	.....	.....	.....	.....	.....	.....	.....	63
64	**RESSORT** de soupape de pression d'huile	24089	68869	24039	63869	71939	69869	68769	68986	24039	71939	68869	68869	68986	68985	68986	68986	68986	68986	76470	76470	68986	68986	68986	68986	68986	76470	68986	64
65	**ROBINET** de vidange du carter supérieur	24176	24176	24176	24176	24176	24176	24176	24176	24176	24176	24176	24176	24176	24176	24176	24176	24176	24176	24176	24176	24176	24176	24176	24176	24176	24176	24176	65

(1) Pour culasse, hauteur : 94.
(2) Pour culasse, hauteur : 110.
(3) 72739 Court, longueur : 46.
(4) 71422 Long, longueur : 50.
(5) Type Sport.

DÉSIGNATION DES PIÈCES	11 CV M 67 27/28/29	14 CV K 74 1929	11 CV M 67 C 1930/31	15 CV K 75 1930/31	14 CV M 75 1930/31	16 CV M 78 1930/31	16 CV K 78 1930/31	22 CV H 78 1931	11 CV M A 67 1932/33	14 CV M B 75 1932/33	16 CV M C 78 1932/33	16 CV M D 78 1932/33	19 CV H 75 C 1932/33	11 CV M E 67 1932/33	14 CV M F 75 C 1933/34	14 CV M F 75 L 1933/34	19 CV H 75 R I 1933/34	19 CV T 8 L 1935	10 CV L 67 1934	10 CV T 105 1935	14 CV T 110 1935	17 CV T 120 C 1935	17 CV T 120 L 1935	17 CV T 150 1935	17 CV Baby Sport 1935	10 CV T 10 1936	17 CV T 120 L/S 8 1936
RONDELLE de goujon fix. chapeau palier central	.....	.....	.....	.....	.....	.....	.....	71629	.....	.....	.....	.....	.....	.....	.....	.....	.....	.....	.....	.....	.....	.....	.....	.....	.....	.....	.....
— de boulon fix. carter inférieur	.....	.....	.....	.....	.....	.....	.....	.....	.....	.....	.....	.....	.....	.....	.....	.....	.....	.....	.....	77826	.....	.....	.....	.....	.....	77826	.....
— de boulons fix. culasse	109122	109122	109122	109122	109122	109122	109122	109122	109122	.....	.....	.....	.....	109122	109122	109122	76015	76015	109122	109122	.....	.....	.....	.....	.....	109122	.....
SUPPORT droit de garniture tôle AV moteur	.....	.....	.....	.....	.....	.....	.....	.....	.....	.....	.....	.....	.....	.....	.....	.....	.....	.....	.....	78525	78525	78525	78525	78525	78525	78525	78525
— gauche de garniture tôle AV moteur	.....	.....	.....	.....	.....	.....	.....	.....	.....	.....	.....	.....	.....	.....	.....	.....	.....	.....	.....	78526	78526	78526	78526	78526	78526	78526	78526
— filtre à huile	.....	.....	.....	.....	.....	.....	.....	71527	.....	71527	71527	71527	73059	.....	.....	.....	.....	.....	.....	.....	.....	.....	.....	.....	.....	.....	.....
— tube à essence sur tôle carter moteur	.....	.....	70102	.....	70102	70102	70102	70102	70102	70102	70102	70102	.....	.....	.....	.....	.....	.....	.....	.....	.....	.....	.....	.....	.....	.....	.....
TAMIS	.....	.....	.....	.....	.....	.....	.....	71432	.....	.....	.....	.....	71432	71432	71432	71432	71432	71432	71432	71432	71432	71432	71432	71432	71432	71432	71432
TOLE AV support moteur	.....	.....	.....	.....	.....	.....	.....	.....	.....	.....	.....	.....	.....	.....	.....	.....	.....	.....	.....	78487	.....	.....	.....	.....	.....	78487	.....
— AR support moteur	.....	.....	.....	.....	.....	.....	.....	.....	.....	.....	.....	.....	.....	.....	.....	.....	.....	.....	.....	75102	.....	.....	.....	.....	.....	75102	.....
— AV du carter moteur	67541	68823	72364	71057	71057	71057	71057	70820	72364	71057	71057	71057	.....	.....	.....	.....	.....	.....	.....	.....	.....	.....	.....	.....	.....	.....	.....
— support AV moteur	.....	.....	.....	.....	.....	.....	.....	.....	.....	.....	.....	.....	.....	.....	.....	.....	.....	.....	.....	.....	.....	.....	.....	.....	.....	.....	.....
— gauche carter moteur	67542	68822	72365	71113	71113	71113	71113	70822	72365	.....	.....	.....	.....	74152	74152	74152	.....	.....	75104	.....	77716	77716	77716	77716	77716	77716	77716
— droite carter moteur	968034	968034	970630	970630	72444	72444	72444	70821	70630	71113	71113	71113	73947	74726	74726	74726	76247	76247	76110	78807	78294	78294	74726	78294	78294	78607	78294
— fermeture carter volant	.....	.....	.....	.....	.....	.....	.....	.....	.....	72444	72444	72444	73946	74725	1) 74725 2) 75314	74725	75665	75665	76109	78806	78293	78293	74725	78293	78293	78606	78293
TUBE de reniflard carter supérieur complet sans le corps	.....	.....	.....	.....	.....	.....	.....	.....	.....	.....	.....	.....	72126	74194	74194	74194	74194	74194	.....	.....	.....	.....	74194	.....	.....	.....	.....
— évacuation d'huile palier AV	64897	.....	64897	.....	.....	.....	.....	.....	64397	.....	.....	.....	.....	.....	.....	.....	.....	977352	.....	977352	977352	977352	977352	977352	977352	977352	977352
— de guidage d'axe de commande d'avance	.....	.....	.....	.....	.....	.....	.....	70277	.....	.....	.....	.....	.....	.....	.....	.....	.....	.....	.....	.....	.....	.....	.....	.....	.....	.....	.....
— d'évacuation de la soupape de pression d'huile	67416	67416	67416	70575	70575	70575	70575	.....	67416	70575	70575	70575	.....	.....	.....	.....	.....	.....	.....	.....	.....	.....	.....	.....	.....	.....	.....
— d'évacuation d'huile palier milieu	.....	.....	.....	.....	72441	72441	72441	.....	.....	72441	72441	72441	.....	.....	.....	.....	.....	.....	.....	.....	.....	.....	.....	.....	.....	.....	.....
— d'évacuation d'huile palier AR	.....	.....	.....	.....	72442	72442	72442	.....	.....	72442	72442	72442	.....	.....	.....	.....	.....	.....	.....	.....	.....	.....	.....	.....	.....	.....	.....
TUBULURE arrivée d'eau aux cylindres	66080	66080	66080	66080	66080	66080	66080	71787	66080	66080	66080	66080	.....	.....	.....	.....	.....	.....	.....	.....	.....	.....	.....	.....	.....	.....	.....
TUYAU de canalisation centrale d'huile	66107	66107	66107	66107	66107	66107	66107	.....	66107	66107	66107	66107	.....	.....	.....	.....	.....	.....	.....	.....	.....	.....	.....	.....	.....	.....	.....
VIS fixe plaque d'arrêt d'huile palier AR	24242	24242	24242	24242	24242	24242	24242	24242	24242	24242	24242	24242	24242	24242	24242	24242	24242	24242	24242	24242	24242	24242	24242	24242	24242	24242	24242
— fixe tôles de carter moteur	67079	67079	67079	67079	67079	67079	67079	67079	67079	67079	67079	67079	67079	67079	67079	67079	67079	67079	67079	67079	67079	67079	67079	67079	67079	67079	67079
— d'arrêt de coussinet arbre à came	100104	100104	100104	100104	100104	100104	100104	100104	100104	100104	100104	100104	100104	100104	100104	100104	100104	100104	100104	100104	100104	100104	100104	100104	100104	100104	100104
— de raccord de filtre à huile	.....	.....	.....	.....	72933	72983	72983	.....	.....	72983	72983	72983	.....	.....	.....	.....	.....	.....	.....	.....	.....	.....	.....	.....	.....	.....	.....
— supérieur de fix. de tôle support AV moteur	.....	.....	.....	.....	.....	.....	.....	.....	.....	.....	.....	.....	.....	.....	.....	.....	.....	.....	.....	.....	.....	.....	.....	.....	.....	.....	.....
— pointeau du reniflard	.....	.....	.....	.....	.....	.....	.....	.....	.....	.....	.....	.....	.....	.....	.....	.....	.....	.....	76389	76389	.....	.....	.....	.....	.....	.....	.....
— frein arrêt bouchon arbre à cames	.....	104107	.....	.....	.....	.....	.....	.....	.....	.....	.....	.....	.....	.....	.....	.....	.....	77359	.....	77359	77359	77359	77359	77359	77359	77359	77359
— d'arrêt bague du poussoir	.....	.....	.....	.....	.....	.....	.....	68903	.....	.....	.....	.....	.....	.....	.....	.....	.....	.....	.....	.....	.....	.....	.....	.....	.....	.....	.....

CARTER INFÉRIEUR

BOUCHON de vidange du carter inférieur	24077	24077	24077	24077	24077	.....	.....	24077	24077	.....	.....	.....	.....	75041	75041	75041	.....	.....	75041	75041	75041	75041	75041	75041	75041	75041	75041
— de niveau d'huile	.....	.....	.....	.....	.....	.....	.....	.....	.....	.....	.....	.....	.....	23506	23506	23506	.....	.....	23506	77484	77484	77484	77484	77484	.....	77484	77484
BOULON long fixe carter inférieur avec C. V.	24202	24202	.....	.....	.....	.....	.....	70452	.....	.....	.....	.....	.....	.....	.....	.....	.....	.....	.....	.....	.....	.....	.....	.....	.....	.....	.....
— court fixe carter inférieur avec C. V.	24203	24203	.....	.....	.....	.....	.....	70453	.....	.....	.....	.....	.....	.....	.....	.....	.....	.....	.....	.....	.....	.....	.....	.....	.....	.....	.....
CARTER inférieur	67463	68763	71965	68753	1) 71965 2) 73054	73054	73054	68564	71965	73054	73054	73054	72471	75046	75046	75046	72471	72471	75117	75117	75046	75046	75046	77630	78882	75117	75046
COUVERCLE du filtre à huile sur pompe à huile	25737	25737	25737	25737	25737	.....	.....	69800	25737	.....	.....	.....	.....	.....	.....	.....	.....	.....	.....	.....	.....	.....	.....	.....	.....	.....	.....
DEMI-PLAQUE d'arrêt d'huile de palier AR	66677	66677	66677	66677	66677	66677	66677	68988	66677	66677	66677	66677	.....	.....	.....	.....	.....	.....	.....	.....	.....	.....	.....	.....	.....	.....	.....
EMBASE du bouchon de niveau d'huile	.....	.....	.....	.....	.....	.....	.....	.....	.....	.....	.....	.....	.....	75114	75114	75114	.....	.....	75114	75114	75114	75114	75114	.....	.....	75114	75114
— du bouchon de vidange d'huile	.....	.....	.....	.....	.....	.....	.....	.....	.....	.....	.....	.....	.....	75113	75113	75113	.....	.....	75113	75113	75113	75113	75113	.....	75113	75113	75113
ENTRETOISE du filtre à huile	.....	.....	.....	.....	.....	.....	.....	.....	.....	.....	.....	.....	.....	75177	75177	75177	.....	.....	75177	75177	75177	75177	75177	.....	75177	.....	.....
FILTRE de pompe à huile	25734	25734	25734	25734	25734	.....	.....	969797	25734	.....	.....	.....	972290	972290	972290	972290	972290	972290	975148	975148	972290	972290	972290	972290	972290	972290	972290
FOURRURE de vis fixe carter distribution	64748	64748	64748	64748	64748	64748	64748	64748	64748	64748	64748	64748	64748	64748	64748	64748	64748	64748	64748	64748	64748	64748	64748	64748	64748	64748	64748
GOUJON fixe couvercle de filtre	25738	25738	25738	25738	25738	.....	.....	25738	25738	.....	.....	.....	.....	.....	.....	.....	.....	.....	.....	.....	.....	.....	.....	.....	.....	.....	.....
— fix. filtre à huile	.....	.....	.....	.....	.....	.....	.....	.....	.....	.....	.....	.....	.....	75115	75115	75115	.....	.....	75115	75115	75115	75115	75115	.....	75115	75115	75115
— fix. corps robinet de vidange	100328	.....	504204	504204	504204	504204	504204	504204	504204	504204	504204	504204	.....	.....	.....	.....	.....	.....	.....	.....	.....	.....	.....	.....	.....	.....	.....
JOINT du bouchon de vidange	24185	24185	24185	24185	24185	.....	.....	24185	24185	504204	504204	504204	.....	75042	75042	75042	.....	.....	75042	75042	75042	75042	75042	75042	75042	75042	75042
— du bouchon de niveau d'huile	.....	.....	.....	.....	.....	.....	.....	.....	.....	.....	.....	.....	.....	23507	23507	23507	.....	.....	23507	77481	77481	77481	77481	77481	77481	77481	77481
— du couvercle de filtre	25739	25739	25739	25739	25739	.....	.....	69801	25739	.....	.....	.....	.....	.....	.....	.....	.....	.....	.....	.....	.....	.....	.....	.....	.....	.....	.....
— de carter inférieur	.....	.....	.....	.....	.....	.....	.....	.....	.....	.....	.....	.....	72749	75108	75108	75108	72749	72749	75147	75147	75108	75108	75108	74155	75108	75147	75108
— droit du carter inférieur	65560	65560	65560	65560	65560	65560	65560	69003	65560	65560	65560	65560	.....	.....	.....	.....	.....	.....	.....	.....	.....	.....	.....	.....	.....	.....	.....
— gauche du carter inférieur (demi-joint)	67466	67466	67466	67466	67466	67466	67466	69004	67466	67466	67466	67466	.....	.....	.....	.....	.....	.....	.....	.....	.....	.....	.....	.....	.....	.....	.....
— de demi-plaque d'arrêt d'huile	66678	66678	66678	66678	66678	66678	66678	68989	66678	66678	66678	66678	.....	.....	.....	.....	.....	.....	.....	.....	.....	.....	.....	.....	.....	.....	.....
VIS de fixation carter distribution sur carter inférieur	104320	104320	104320	104320	104320	104320	104320	104320	104320	104320	104320	104320	.....	.....	.....	.....	.....	.....	.....	.....	.....	.....	.....	.....	.....	.....	.....

(1) Avec couvercle filtre pompe à huile.
(2) Sans couvercle filtre pompe à huile.

CULASSE

DÉSIGNATION DES PIÈCES	11 CV M 67 27/28/29	10 CV K 74 1929	11 CV M 67 C 1930/31	15 CV K 75 1930/31	14 CV M 75 1930/31	16 CV M 78 1930/31	16 CV K 78 1930/31	22 CV H 78 1931	11 CV M A 67 1932/33	14 CV M B 75 1932/33	16 CV M C 78 1932/33	16 CV M D 78 1932/33	19 CV H 75 G 1932/33	11 CV M E 67 1932/33	14 CV M F 75 C 1933/34	14 CV M F 75 L 1933/34	19 CV H 75 R I 1933/34	19 CV T 8 L 1935	10 CV L 67 1934	10 CV T 105 1935	14 CV T 115 1935	17 CV T 120 C 1935	17 CV T 120 L 1935	17 CV T 150 1935	17 CV Baby Sport 1935	10 CV T 10 1936	17 CV T 120 L/S 1936
BAGUE d'appui de ressort sur raccord orientable	70308	70308	70308	70308	70308	70308	70308	70308	70308	70308	70308	70308	70308	70308	70308	70308	70308	70308	70308	70308	70308	70308	70308	70308	70308	70308	70308
— d'appui de ressort sur bouchon du filtre	70309	70309	70309	70309	70309	70309	70309	70309	70309	70309	70309	70309	70309	70309	70309	70309	70309	70309	70309	70309	70309	70309	70309	70309	70309	70309	70309
BOUCHON (petit) dessablage de culasse	60153	60153	60153	60153	60153	60153	60153	60153	60153	60153	60153	60153	60153	60153	60153	60153	60153	60153	60153	60153	60153	60153	60153	78627	60153	60153	60153
— arrivée d'huile aux culbuteurs	.....	70159	70159	70159	70159	70159	70159	70159	70159	70159	70159	70159	70159	70159	70159	70159	70159	70159	70159	70159	70159	70159	70159	70159	70159	70159	70159
— de remplissage d'huile	64651	64651	64651	64651	64651	64651	64651	64651	64651	64651	64651	64651	73620	64651	64651	64651	73620	73620	73620	73620	73620	73620	73620	73620	73620	73620	73620
— de filtre d'huile sur culasse	70305	70305	70305	70305	70305	70305	70305	70305	70305	70305	70305	70305	70305	70305	70305	70305	70305	70305	70305	70305	70305	70305	70305	70305	70305	70305	70305
Pour les modèles de 1928 à 1932 indiquer la marque de la bougie et le type voiture.														300027	300027	300027	300027	300271	300027	300271	300271	300271	300271	300296	300271	300271	300271
BOUGIES	.....	.....	.....	.....	.....	.....	.....	.....	24280	.....	.....	.....	.....	.....	.....	.....	.....	.....	.....	.....	.....	.....	.....	.....	.....	.....	.....
BOULON fix. raccord orientable de retour d'huile	24280	24280	24280	24280	.....	.....	.....	.....	.....	.....	.....	.....	.....	.....	.....	.....	.....	.....	.....	.....	.....	.....	.....	.....	.....	.....	.....
— fix. raccord huile sur culasse	67214	.....	.....	.....	.....	.....	.....	.....	.....	.....	.....	.....	.....	.....	.....	.....	.....	.....	.....	.....	.....	.....	.....	.....	.....	.....	.....
COLLIER de serrage durit sortie d'eau	300029	300029	300029	300029	300029	300029	300029	300029	300029	300029	300029	300029	300029	300029	300029	300029	300029	300029	300030	300030	300329	300029	300029	300029	300029	300030	300029
CORPS de filtre à huile	67561	.....	.....	.....	.....	.....	.....	.....	.....	.....	.....	.....	.....	.....	.....	.....	.....	.....	.....	.....	.....	.....	.....	.....	.....	.....	.....
COUVERCLE de culasse	65393	68007	70864	70864	70864	70864	70864	68084	70864	70864	70864	70864	72738	74148	74148	74148	72738	72738	75164	75164	78879	78879	78879	78454	78879	75164	72078
— de gaine de bougie	.....	.....	.....	.....	.....	.....	.....	.....	.....	.....	.....	.....	.....	.....	.....	.....	.....	.....	.....	.....	.....	.....	.....	78462	.....	.....	.....
— des culbuteurs	.....	.....	.....	.....	.....	.....	.....	.....	.....	.....	.....	.....	.....	.....	.....	.....	72606	72606	.....	.....	.....	.....	.....	.....	.....	.....	.....
CULASSE avec guides et goujons	67512	67515	67512B	70341	1) 70341 2) 72404	1) 71926 2) 72405	1) 71926 2) 72405	71388	67512B	2) 72404	2) 72405	2) 72405	74000	74015	74016 4) 74926	74016	74000	74000	75116	75272	74016	78356	78356	77983	78356	75272	78356
										3) 73802	3) 73801	3) 73801															
DURIT de sortie d'eau de la culasse	.....	.....	.....	.....	.....	.....	.....	.....	.....	.....	.....	.....	73671	73671	73671	73671	75444	75444	76467	71789	73671	73671	73671	73671	73671	71789	73671
ECROU de tige de bougie	.....	.....	.....	.....	.....	.....	.....	.....	.....	.....	.....	.....	.....	.....	.....	.....	.....	.....	.....	.....	.....	.....	.....	78465	.....	.....	.....
— d'étrier de tubulure échappement	.....	.....	.....	.....	.....	.....	.....	.....	.....	.....	.....	.....	.....	.....	.....	.....	.....	.....	.....	.....	.....	.....	.....	78319	.....	.....	.....
— du goujon fix. tubulures	24236	24236	24236	24236	24236	24236	24236	24236	24236	24236	24236	24236	24236	24236	24236	24236	24236	24236	24236	24233	24236	24236	24236	24236	24236	24236	24236
— du goujon fix. couvercle de culbuteur	.....	.....	.....	.....	.....	.....	.....	.....	.....	.....	.....	.....	72672	.....	.....	.....	72672	72672	.....	.....	.....	.....	.....	.....	.....	.....	.....
— du raccord orientable du filtre d'huile	24229	24229	24229	24229	24229	24229	24229	24229	24229	24229	24229	24229	24229	76699	76699	76699	76699	76699	76699	76699	76699	76699	76699	76699	76699	76699	76699
— du goujon tubulure sortie d'eau	.....	.....	.....	.....	.....	.....	.....	.....	.....	.....	.....	.....	72737	.....	.....	.....	72737	72737	.....	.....	.....	.....	.....	.....	.....	.....	.....
— du goujon fix. couvercle de culasse	60184	60184	60184	60184	60184	60184	60184	60184	60184	60184	60184	60184	60184	60184	60184	60184	60184	60184	75959	75959	60184	60184	60184	60184	60184	75959	60184
— du goujon filtre à huile	.....	60184	60184	60184	60184	60184	60184	60184	60184	60184	60184	60184	60184	60184	60184	60184	60184	60184	60184	60184	60184	60184	60184	78480	60184	60184	60184
EMBASE de gaine de bougie	.....	.....	.....	.....	.....	.....	.....	.....	.....	.....	.....	.....	.....	.....	.....	.....	.....	.....	.....	.....	.....	.....	.....	.....	.....	.....	.....
— de tige de bougie	.....	.....	.....	.....	.....	.....	.....	.....	.....	.....	.....	.....	.....	.....	.....	.....	.....	.....	.....	.....	.....	.....	.....	78463	.....	.....	.....
EMBOUT du raccord orientable du filtre d'huile	24230	24230	24230	24230	24230	24230	24230	24230	24230	73926	73926	73926	73926	73926	73926	73926	73926	73926	73920	73926	.....	.....	.....	.....	.....	.....	.....
ETRIER de tubulure échappement	.....	.....	.....	.....	.....	.....	.....	.....	.....	.....	.....	.....	.....	.....	.....	.....	.....	.....	.....	.....	.....	.....	.....	78318	.....	.....	.....
FILTRE d'huile sur culasse	67564	70306	70306	70306	70306	70306	70306	70306	70306	70306	70306	70306	72792	72792	72792	72792	72792	72792	75173	75173	72792	72792	72792	78296	72792	75173	72732
— de remplissage d'huile du moteur	24109	24109	24109	24109	24109	24109	24109	24109	24109	24109	24109	24109	.....	24109	24109	24109	.....	.....	73679	73679	73679	73679	73679	73679	73679	73679	73679
GAINE de bougie	.....	.....	.....	.....	.....	.....	.....	.....	.....	.....	.....	.....	.....	.....	.....	.....	.....	.....	.....	.....	.....	.....	.....	78461	.....	.....	.....
GOUJON fix. de couvercle de culasse	60139	60139	60139	60139	60139	60139	60139	68001	60139	60139	60139	60139	72673	60139	60139	60139	72673	72673	75167	75167	.....	.....	.....	60139	.....	.....	.....
— fix. tubulures admis; et échappement	67352	67352	67352	67352	67352	67352	67352	67352	67352	67352	67352	67352	67352	.....	.....	.....	.....	.....	.....	.....	.....	.....	.....	.....	.....	.....	.....
— fix. support de culbuteur	68201	63011	.....	68011	68011	63011	63011	63979	.....	.....	.....	.....	72673	.....	.....	.....	72673	72673	.....	.....	.....	.....	.....	.....	.....	.....	.....
— fix. bride de ventilateur	100509	504305	504304	5043.5	504304	504304	504304	504304	504304	504304	504304	504304	.....	504304	504304	504304	.....	.....	.....	.....	.....	.....	.....	.....	.....	.....	.....
— fix. filtre à huile sur culasse	.....	70310	70310	70310	70310	70310	70310	70310	70310	70310	70310	70310	72794	72794	72794	72794	72794	72794	70310	70310	72794	72794	72794	78295	72794	70310	72794
Pour les modèles de 1928 à 1932 indiquer le type de bougie, la voiture et la marque des bougies.														300028	300028	300028	300028	300272	300029	300272	300272	300272	300272	300272	300272	300272	300272
JOINT de bougie	.....	.....	.....	.....	.....	.....	.....	.....	.....	.....	.....	.....	71579	74171	74171	74171	71579	71579	.....	.....	74171	.....	.....	.....	.....	.....	.....
— de brides centrales tubulures admission et échappement	.....	.....	.....	.....	.....	.....	.....	.....	.....	.....	.....	.....	.....	.....	.....	.....	.....	.....	.....	.....	.....	.....	.....	.....	.....	.....	.....
— d'admission AV et AR	.....	.....	.....	.....	.....	.....	.....	.....	.....	.....	.....	.....	.....	.....	.....	.....	.....	.....	.....	.....	.....	.....	.....	78264	.....	.....	.....
— du raccord retour et filtre d'huile	24282	24282	24282	24282	.....	.....	.....	.....	24282	.....	.....	.....	.....	.....	.....	.....	.....	.....	.....	.....	.....	.....	.....	.....	.....	.....	.....
— du raccord orientable et du bouchon de filtre	.....	70155	70155	70155	70156	70155	70155	70156	70155	70155	70155	70155	70155	70155	70155	70155	70155	70156	70155	70155	70155	70155	70155	70155	70155	70156	70155
— du raccord d'admission bride centrale	.....	.....	.....	.....	.....	.....	.....	.....	.....	.....	.....	.....	.....	.....	.....	.....	.....	.....	.....	.....	.....	.....	.....	78265	.....	.....	.....
— du raccord de l'embase du filtre d'huile	64640	.....	.....	.....	.....	.....	.....	.....	.....	.....	.....	.....	.....	.....	.....	.....	.....	.....	.....	.....	.....	.....	.....	.....	.....	.....	.....
— de gaine de bougie	.....	.....	.....	.....	.....	.....	.....	.....	.....	.....	.....	.....	.....	.....	.....	.....	.....	.....	.....	.....	.....	.....	.....	78459	.....	.....	.....
— de la vis gicleur d'huile au filtre	.....	70157	70157	70157	70157	70157	70157	70157	70157	70157	70157	70157	70157	70157	70157	70157	70157	70157	70157	70157	70157	70157	70157	70157	70157	70157	70157
— simple de tubulure admission et échappement	.....	.....	.....	.....	.....	.....	.....	.....	.....	.....	.....	.....	.....	.....	.....	.....	.....	.....	86221	.....	.....	.....	.....	.....	.....	.....	.....
— de tubulures admission et échappement	65459	68001	66459	68001	68001	68001	68001	71578	65459	68001	68001	68001	71578	68001	68001	68001	71578	71578	.....	.....	68001	77090	77090	.....	77090	.....	73090
— double tubulures admission et échappement	.....	.....	.....	.....	.....	.....	.....	.....	.....	.....	.....	.....	.....	.....	.....	.....	.....	.....	75171	75171	.....	.....	.....	.....	.....	75171	.....
— d'écrou de raccord orientable d'arrivée d'huile	.....	70311	70311	70311	70311	70311	70311	70311	70311	70311	70311	70311	.....	70311	70311	70311	70311	70311	70311	70311	70311	70311	70311	70311	70311	70311	70311
— de tubulure d'échappement	.....	.....	.....	.....	.....	.....	.....	.....	.....	.....	.....	.....	.....	.....	.....	.....	.....	.....	.....	.....	.....	.....	.....	77091	77091	78266	77091	77091
— de couvercle de culasse	65564	68009	68009	68009	68009	68009	68009	68925	68009	68009	68009	68009	.....	68009	68009	68009	.....	.....	75166	75166	68009	77710	77710	78267	77710	75166	77710
— du couvercle de culbuteur	.....	.....	.....	.....	.....	.....	.....	.....	.....	.....	.....	.....	72727	.....	.....	.....	72727	72727	.....	.....	.....	.....	.....	.....	.....	.....	.....
— de tubulure support de ventilateur	66036	66036	66036	66036	66036	66036	66036	69138	66036	66036	66036	66036	.....	66036	66036	66036	.....	.....	.....	.....	.....	.....	.....	.....	.....	.....	.....
— de tubulure sortie d'eau	.....	.....	.....	.....	.....	.....	.....	.....	.....	.....	.....	.....	72600	74170	74170	74170	72600	72600	75169	75169	74170	74170	74170	74170	74170	75169	74170
RACCORD orientable d'arrivée d'huile au filtre	67562	70304	70304	70304	70304	70304	70304	70304	70304	70304	70304	70304	70304	76698	76698	76698	76698	76698	76698	76698	76698	76698	76698	76698	76698	76698	76698
— orientable de retour d'huile au filtre	67613	67613	67613	67613	.....	.....	.....	.....	67613	.....	.....	.....	.....	.....	.....	.....	.....	.....	.....	.....	.....	.....	.....	.....	.....	.....	.....
RESSORT de soutien du filtre d'huile sur culasse	.....	70307	70307	70307	70307	70307	70307	70307	70307	70307	70307	70307	72793	72793	72793	72793	72793	72793	70307	70307	72793	72793	72793	78297	72793	70307	72793
RONDELLE fermeture du filtre d'huile sur culasse	67565	.....	.....	.....	.....	.....	.....	.....	.....	.....	.....	.....	.....	.....	.....	.....	.....	.....	.....	.....	.....	.....	.....	.....	.....	.....	.....
SIÉGE de soupape échappement	.....	.....	.....	.....	.....	.....	.....	.....	.....	.....	.....	.....	.....	.....	.....	.....	.....	.....	.....	.....	.....	.....	.....	78324	.....	.....	.....
— de soupape admission	.....	.....	.....	.....	.....	.....	.....	.....	.....	.....	.....	.....	.....	.....	.....	.....	.....	.....	.....	.....	.....	.....	.....	78323	.....	.....	.....

(1) Hauteur : 89.
(2) Hauteur : 94.
(3) Hauteur : 110.
(4) Sport

DÉSIGNATION DES PIÈCES	11 CV M 67 27/28/29	14 CV K 74 1929	11 CV M 67 C 1930/31	15 CV K 75 1930/31	14 CV M 75 1930/31	16 CV M 78 1930/31	16 CV K 78 1930/31	22 CV H 78 1931	11 CV M A 67 1932/33
TIGE de bougie	.....	.....	.....	.....	.....	.....	.....	.....	.....
TUBE de manomètre d'huile	68033	68083	68083	69033	68083	68083	68083	72824	68083
— isolant de gaine de bougie	.....	.....	.....	.....	.....	.....	.....	.....	.....
— d'huile du carter supérieur au filtre d'huile sur culasse	68084	68084	68084	68084	68084	68084	68084	72827	68084
— du filtre d'huile sur culasse à l'épurateur d'huile sur planche	68085	68085	68085	68085	.....	.....	.....	.....	68085
— de décharge d'huile sur culasse	68086	68086	68086	68086	.....	.....	.....	.....	68086
TUBULURE sortie d'eau support ventilateur	66775	66775	72412	66775	72412	72412	72412	58835	72412
— sortie d'eau	.....	.....	.....	.....	.....	.....	.....	.....	.....
VIS gicleur d'huile du filtre à huile	.....	70156	70156	70156	70156	70156	70156	70156	70156
CARTER DE DISTRIBUTION									
CARTER de distribution	66609	66609	66609	66609	66609	66609	66609	69732	66609
CHAPEAU du reniflard de carter de distribution	24138	24138	24138	24139	24138	24138	24138	24138	24138
DYNASTART	(1) 59835 (2) 59336	(1) 59835 (2) 59836	(1) 59835 (2) 59336	(1) 59835 (2) 59836	.....	.....	.....	.....	.....
FOURRURE de vis fixe carter distribution sur carter inférieur	64748	64748	64748	64748	64748	64748	64748	64748	64748
GOUJON fix. pompe à eau sur carter distribution	66647	66647	66647	66647	66647	66647	66647	66647	66647
— fix. de la dynastart	100509	100509	100509	100509	.....	.....	.....	.....	100509
GRAIN fix. de butée d'arbre à cames	60089	60039	60089	60089	60089	60039	60039	.....	60039
JOINT de carter de distribution	65562	65562	65562	65562	65562	65562	65562	63929	65562
— de la dynastart	66036	66086	66086	66086	66086	66086	66036	.....	66086
— de la tôle de protection d'huile de la dynastart	68487	63487	68487	68437	.....	.....	.....	.....	68487
— du collier de reniflard	25810	25810	25810	25810	25810	25810	25810	25810	25810
PIED de centrage de carter de distribution	66990	66990	66990	66990	66990	66990	66990	66990	66990
RENIFLARD du couvercle de distribution	40078	40078	40378	40078	40078	40078	40078	40078	40078
TOLE de protection d'huile de la dynastart	66497	66497	66497	66497	.....	.....	.....	69844 70295	66497
VIS de fixation tôle protection d'huile de la dynastart	.....	.....	.....	.....	.....	.....	.....	.....	.....
— de fixation tôle carter distribution	.....	.....	.....	.....	.....	.....	.....	.....	.....
VILEBREQUIN, BIELLES ET PISTONS									
AXE de piston cote série (★)	74343	68396	74343	74186	74136	74187	74187	74187	74343
BAGUE amortisseur de vilebrequin	.....	.....	.....	.....	.....	.....	.....	.....	.....
— de volant AV d'amortisseur de vilebrequin	.....	.....	.....	.....	.....	.....	.....	.....	.....
BIELLE complète	66720	68482	66720	(3) 69752 (4) 73766	(3) 69752 (4) 73766	(3) 69752 (4) 73766	(3) 69752 (5) 71194	71716	66720
BOUCHON de canalisation huile de vilebrequin	66076	.....	.....	.....	.....	.....	.....	.....	.....
BOULON d'axe de piston	.....	.....	.....	.....	.....	.....	.....	.....	.....
— de bielle	66722	66722	66722	65005	65005	65005	65005	65005	66722
— de ressort d'amortisseur de vilebrequin	.....	.....	.....	.....	.....	.....	.....	.....	.....
— d'assemblage du volant	60203	60203	60203	60203	60203	60203	60203	70255	60203
— de fixation d'embrayage « KOMET »	.....	.....	.....	.....	.....	.....	.....	.....	.....
CALE de réglage de chapeau de bielle	68123	63715	68123	70906	70905	70906	70905	.....	68123
CLAVETTE de roue commande de distribution	60118	60118	60118	60118	60118	60118	60118	60118	60118
— du moyeu amortisseur de vilebrequin	66623	66623	66623	66623	66623	66623	66623	68951	66623
CONTRE-PLAQUE	66659	66659	66659	66659	66659	66659	66659	70373	66659
CONTRE-POIDS central de vilebrequin	.....	.....	.....	.....	.....	.....	.....	.....	.....
— du vilebrequin	.....	68518	.....	68513	.....	.....	.....	71342	.....
COURONNE d'appui des garnitures d'embrayage	64319	64319	64319	64319	64319	64319	64319	64319	64319
COUVERCLE de retenue d'huile	.....	.....	.....	.....	.....	.....	.....	.....	.....
DEMI-COUSSINET supérieur de butée	66552	67941	66552	67941	67941	67941	67941	68939	66552
— supérieur palier AV.	66553	67942	66553	67942	67942	67942	67942	68940	66553
— inférieur palier AV.	66554	67943	66554	70578	70578	70578	70578	63941	66554
— supérieur premier palier central ou intermédiaire	66555	67944	66555	70579	70579	70579	70579	68942	66555
— inférieur premier palier central ou intermédiaire	66556	67945	66556	67945	67945	67945	67945	69802	66556
— supérieur deuxième palier central ou intermédiaire	66557	67946	66557	67946	67946	67946	67946	69803	66557
— inférieur deuxième palier central ou intermédiaire	.....	.....	.....	.....	.....	.....	.....	.....	.....
— supérieur palier AR.	66558	67947	66558	67947	67947	67947	67947	68945	66558
— inférieur palier AR.	66559	67943	66559	67948	67948	67948	67948	68946	66559
— inférieur de butée	.....	.....	.....	.....	.....	.....	.....	.....	.....
DEMI-VOLANT d'amortisseur de vilebrequin	66658	66658	70577	70577	70577	70577	70577	.....	70577
ECROU avant de vilebrequin	.....	.....	.....	.....	.....	.....	.....	.....	.....

(★) Les cotes réparations sont : 0,1, 0,2, 0,3.

(1) Paris-Rhône.
(2) Marchal.
(3) Alésage 50.
(4) Bielle renforcée remplace 69752.
(5) Alésage 45.

DÉSIGNATION DES PIÈCES	14 CV M B 75 1932/33	16 CV M C 78 1932/33	16 CV M D 78 1932/33	19 CV H 75 C 1932/33	11 CV M E 67 1932/33	14 CV M F 75 C 1933/34	14 CV M F 75 L 1933/34	19 CV H 75 R I 1933/34	19 CV T 8 L 1935	10 CV L 67 1934	10 CV T 105 1935	14 CV T 110 1935	17 CV T 120 C 1935	17 CV T 120 L 1935	17 CV T 150 1935	17 CV Baby Sport 1935	10 CV T 13 1936	17 CV T 120 L/S B 1936
TIGE de bougie	.....	.....	.....	.....	.....	.....	.....	.....	.....	.....	.....	.....	.....	.....	78464	.....	.....	.....
TUBE de manomètre d'huile	69083	68083	68083	71526	71526	71526	71526	71526	71526	75174	75174	71526	71526	71526	71526 78676	71526	75174	71526
— isolant de gaine de bougie	.....	.....	.....	.....	.....	.....	.....	.....	.....	.....	.....	.....	.....	.....	.....	.....	.....	.....
— d'huile du carter supérieur au filtre d'huile sur culasse	68084	68084	68084	.....	.....	.....	.....	.....	.....	.....	.....	.....	.....	.....	.....	.....	.....	.....
— du filtre d'huile sur culasse à l'épurateur d'huile sur planche	.....	.....	.....	.....	.....	.....	.....	.....	.....	.....	.....	.....	.....	.....	.....	.....	.....	.....
— de décharge d'huile sur culasse	.....	.....	.....	.....	.....	.....	.....	.....	.....	.....	.....	.....	.....	.....	.....	.....	.....	.....
TUBULURE sortie d'eau support ventilateur	74342	72412	72412	.....	.....	.....	.....	.....	.....	.....	.....	.....	.....	.....	.....	.....	.....	.....
— sortie d'eau	.....	.....	.....	72629	74151	74151	74151	72629	72629	75168	75168	74151	77079	77079	77079	77079	76168	77079
VIS gicleur d'huile du filtre à huile	70156	70156	70156	70156	70156	70156	70156	70156	70156	75172	75172	70156	70156	70156	70156	70156	75172	70156
CARTER DE DISTRIBUTION																		
CARTER de distribution	66609	66609	66609	72472	73974	73974	73974	72472	72472	75175	75175	73974	73974	73974	73974	73974	73974	73974
CHAPEAU du reniflard de carter de distribution	24138	24138	24138	.....	.....	.....	.....	.....	.....	.....	.....	.....	.....	.....	.....	.....	.....	.....
DYNASTART	.....	.....	.....	.....	.....	.....	.....	.....	.....	.....	.....	.....	.....	.....	.....	.....	.....	.....
FOURRURE de vis fixe carter distribution sur carter inférieur	64748	64748	64748	64748	64748	64748	64748	64748	64748	64748	64748	64748	64748	64748	64748	64748	64748	64748
GOUJON fix. pompe à eau sur carter distribution	66647	66647	66647	.....	.....	.....	.....	.....	.....	.....	.....	.....	.....	.....	.....	.....	.....	.....
— fix. de la dynastart	.....	.....	.....	.....	.....	.....	.....	.....	.....	.....	.....	.....	.....	.....	.....	.....	.....	.....
GRAIN fix. de butée d'arbre à cames	60039	60089	60039	.....	.....	.....	.....	.....	.....	.....	.....	.....	.....	.....	.....	.....	.....	.....
JOINT de carter de distribution	65562	65562	65562	72742	74174	74174	74174	72742	72742	75176	75176	74174	74174	74174	74174	74174	75176	74174
— de la dynastart	66086	66086	66086	.....	.....	.....	.....	.....	.....	.....	.....	.....	.....	.....	.....	.....	.....	.....
— de la tôle de protection d'huile de la dynastart	.....	.....	.....	.....	.....	.....	.....	.....	.....	.....	.....	.....	.....	.....	.....	.....	.....	.....
— du collier de reniflard	25810	25810	25810	.....	.....	.....	.....	.....	.....	.....	.....	.....	.....	.....	.....	.....	.....	.....
PIED de centrage de carter de distribution	66990	66990	66990	.....	.....	.....	.....	.....	.....	.....	.....	.....	.....	.....	.....	.....	.....	.....
RENIFLARD du couvercle de distribution	40078	40078	40078	.....	.....	.....	.....	.....	.....	.....	.....	.....	.....	.....	.....	.....	.....	.....
TOLE de protection d'huile de la dynastart	.....	.....	.....	.....	.....	.....	.....	.....	.....	.....	.....	.....	.....	.....	.....	.....	.....	.....
VIS de fixation tôle protection d'huile de la dynastart	.....	.....	.....	67079	.....	.....	.....	67079	67079	.....	.....	.....	.....	.....	.....	.....	.....	.....
— de fixation tôle carter distribution	.....	.....	.....	.....	.....	.....	.....	.....	.....	.....	.....	.....	.....	.....	.....	.....	.....	.....
VILEBREQUIN, BIELLES ET PISTONS																		
AXE de piston cote série (★)	74186	74187	74187	74186	74175	74186	74186 (8) 76806	74186	76306	74175 (9) 76805	76305	76906	77035	77035	77035	77035	76805	77035
BAGUE amortisseur de vilebrequin	.....	.....	.....	.....	74397	74397	74397	74397	74397	74397	74397	74397	74397	74397	74397	74397	74397	74397
— de volant AV d'amortisseur de vilebrequin	.....	.....	.....	74049	.....	.....	.....	.....	.....	.....	.....	.....	.....	.....	.....	.....	.....	.....
BIELLE complète	73766	73766	73766	74042	74177	74180	(8) 76782 74180	74042	77669	(9) 76784 75095	77667	77663	77669	77669	(8) 78955 (9) 78957	77669	77667	77669
BOUCHON de canalisation huile de vilebrequin	.....	.....	.....	.....	.....	.....	.....	.....	.....	.....	.....	.....	.....	.....	.....	.....	.....	.....
BOULON d'axe de piston	.....	.....	.....	.....	.....	.....	75780	.....	.....	75780	.....	.....	.....	.....	.....	.....	.....	.....
— de bielle	65005	65005	65005	65005	(9) 75056 66722	(10)75057 65005	76303 (10)75057	75057	76803	76302 (11)75680	76802	76302	76803	76803	76803	76803	76302	76803
— de ressort d'amortisseur de vilebrequin	.....	.....	.....	73594	73594	73594	.....	.....	.....	.....	.....	.....	.....	.....	.....	.....	.....	.....
— d'assemblage du volant	60203	60203	60203	73855	73855	73855	73855	73855	73855	76383	76388	73855	73855	73855	73855	73855	76388	73855
— de fixation d'embrayage « KOMET »	.....	.....	.....	.....	74444	74444	74444	74444	.....	.....	.....	.....	.....	.....	.....	.....	.....	.....
CALE de réglage de chapeau de bielle	70906	70905	70906	.....	.....	.....	.....	.....	.....	.....	.....	.....	.....	.....	.....	.....	.....	.....
CLAVETTE de roue commande de distribution	60118	60118	60118	60118	60118	60118	60118	60118	60118	60118	60118	60118	60118	60118	60118	60118	60118	60118
— du moyeu amortisseur de vilebrequin	66623	66623	66623	.....	.....	.....	.....	.....	.....	.....	.....	.....	.....	.....	.....	.....	.....	.....
CONTRE-PLAQUE	66659	66659	66659	.....	.....	.....	.....	.....	.....	.....	.....	.....	.....	.....	.....	.....	.....	.....
CONTRE-POIDS central de vilebrequin	.....	.....	.....	74230	74159	74159	74159	74230	74230	.....	.....	74159	77998	77998	77998	77998	.....	77998
— du vilebrequin	.....	.....	.....	.....	.....	.....	.....	.....	.....	.....	.....	.....	.....	.....	.....	.....	.....	.....
COURONNE d'appui des garnitures d'embrayage	73939	.....	.....	74231	73665	73665	73665	74231	74231	.....	.....	73665	77997	77997	77997	77997	.....	77997
COUVERCLE de retenue d'huile	.....	.....	.....	.....	.....	.....	.....	.....	.....	.....	.....	.....	.....	.....	.....	.....	.....	.....
DEMI-COUSSINET supérieur de butée	64319	64319	64319	74157	75011	75011	75011	75011	75011	75182	76672	75011	75011	75011	75011	75011	76672	75011
— supérieur palier AV.	.....	.....	.....	73703	75007	75007	75007	75007	75007	75178	76674	75007	75007	75007	75007	75007	76674	75007
— inférieur palier AV.	67941	67941	67941	73709	75008	75008	75008	75008	75008	75179	76675	75008	75008	75008	75008	75008	76675	75008
— supérieur premier palier central ou intermédiaire	67942	67942	67942	73709	75008	75008	75008	75008	75008	75180	76670	75008	75008	75008	75008	75008	76670	75008
— inférieur premier palier central ou intermédiaire	67943	67943	67943	72710	75009	75009	75009	75009	75009	75180	76670	75009	75009	75009	75009	75009	76670	75009
— supérieur deuxième palier central ou intermédiaire	67944	67944	67944	72711	75010	75010	75010	75010	75010	75181	76671	75010	75010	75010	75010	75010	76671	75010
— inférieur deuxième palier central ou intermédiaire	67945	67945	67945	.....	.....	.....	.....	.....	.....	.....	.....	.....	.....	.....	.....	.....	.....	.....
— supérieur palier AR.	67946	67946	67946	.....	.....	.....	.....	.....	.....	.....	.....	.....	.....	.....	.....	.....	.....	.....
— inférieur palier AR.	67947	67947	67947	73641	75013	75013	75013	75013	75013	75180	76672	75013	75013	75013	75013	75013	76670	75013
— inférieur de butée	67948	67948	67948	73642	75014	75014	75014	75014	75014	75181	76671	75014	75014	75014	75014	75014	76671	75014
DEMI-VOLANT d'amortisseur de vilebrequin	.....	.....	.....	74158	75012	75012	75012	75012	75012	75183	76673	75012	75012	75012	75012	75012	76673	75012
ECROU avant de vilebrequin	70577	70577	70577	.....	75006	75006	75006	75006	75006	75246	75246	75006	75006	75006	75006	75006	75246	75006
	.....	.....	.....	73593	73593	73593	73593	73593	73593	73683	73683	73593	73593	73593	73593	73593	73683	73593

(6) Pour cylindre 1, 3, 5.
(7) Pour cylindre 2, 4, 6.
(8) Pour axe à boulon.
(9) Longueur 67.
(10) Longueur 65.
(11) Longueur 64,5.

	DÉSIGNATION DES PIÈCES	11 CV M 67 27/28/29	14 CV K 74 1929	11 CV M 67 C 1930/31	15 CV K 75 1930/31	14 CV M 75 1930/31	16 CV M 78 1930/31	16 CV K 78 1930/31	22 CV H 78 1931	11 CV M A 67 1932/33
1	**ÉCROU** de boulon de bielle	66964	66864	66964	58020	58020	58020	58020	58020	66964
2	— du roulement arrière de vilebrequin	.....	.....	.....	.....	.....	.....	.....	.....	.....
3	— de fixation de vilebrequin	66057	66057	66057	66057	66057	66057	66057	68948	66057
4	— de fixation du contrepoids du vilebrequin	.....	68557	.....	68557	.....	.....	.....	.....	.....
5	— de boulon d'axe de piston	.....	.....	.....	.....	.....	.....	.....	.....	.....
6	**ENTRETOISE** des ressorts accouplement dynastart	66059	66059	66059	66059	.....	.....	.....	69845	66059
7	**ERGOT** du boulon de bielle	.....	.....	.....	.....	.....	.....	.....	.....	.....
8	**FREIN** d'écrou avant de vilebrequin	.....	.....	.....	.....	.....	.....	.....	.....	.....
9	— du couvercle de retenue d'huile	25647	68629	68629	68629	68629	68629	68629	68629	68629
10	— d'écrou de goujon fixation de contrepoids	.....	70331	.....	70031	.....	.....	.....	.....	.....
11	— de vis fixation contreplaque amortisseur	.....	.....	68964	.....	68964	68964	68964	68952	68964
12	— de vis fixation de contrepoids central vilebrequin	.....	.....	.....	.....	.....	.....	.....	.....	.....
13	— de l'écrou de vilebrequin	66058	66058	66058	66058	66058	66058	66058	68949	66058
14	— de vis d'axe de piston	.....	.....	.....	.....	.....	.....	.....	.....	.....
15	— de vis de fixation embrayage sur volant	.....	.....	.....	.....	.....	.....	.....	.....	.....
16	— de boulon fixation volant sur vilebrequin	.....	.....	.....	.....	.....	.....	.....	.....	.....
17	— d'écrou de roulement arrière de vilebrequin	.....	.....	.....	.....	.....	.....	.....	.....	.....
18	**GARNITURE** d'amortisseur de vilebrequin	67468	67468	.....	67468	.....	.....	.....	.....	.....
19	**GOUJON** fixation contreplaque amortisseur de vilebrequin	.....	68528	.....	68528	.....	.....	.....	.....	.....
20	— fixation contrepoids du vilebrequin	.....	.....	.....	.....	.....	.....	.....	.....	.....
21	**GOUPILLE** de l'axe de piston	60038	60038	60038	60038	60038	60038	60038	60038	60038
22	**MOYEU** d'amortisseur de vilebrequin	66867	66867	66867	66867	66867	66867	66867	70370	66867
23	**PIED** de centrage de l'amortisseur	65864	65864	65864	65864	65864	65864	65864	65864	65864
24	**PIGNON** de commande de distribution	.....	.....	.....	.....	.....	.....	.....	.....	.....
25	**PISTON** cote série (*)	63049	68501	70571	69754	71776	73410	73410	70147	70571
26							70147	70147		
27										
28	**POULIE** de commande de ventilateur et dynamo	.....	.....	.....	.....	.....	.....	.....	.....	.....
29	**RESSORT** d'amortisseur de vilebrequin	65863	65863	65863	65263	66863	65863	65863	71937	65863
30	**RETOUR** d'huile avant du vilebrequin	.....	.....	.....	.....	.....	.....	.....	.....	.....
31	**RONDELLE** de butée de vilebrequin	66869	66869	66869	66369	66869	66869	66369	70334	66869
32	**ROUE** de commande de distribution	67266	67266	67266	67266	67266	67266	67266	69950	67266
33	**ROULEMENT** arrière de vilebrequin	24497	24497	24497	24497	24497	24497	24497	24497	24497
34	**SEGMENT** de piston « Rex »	66909	68380	66909	63756	69756	70163	70163	70163	66509
35	— de piston	67811	69679	67811	64786	64786	70162	70162	70162	67811
36	**VILEBREQUIN**	66548	68530	66548	70534	71723	71739	1) 71730 2) 68530	69848	66548
37										
38	**VIS** fixation contrepoids central de vilebrequin	.....	.....	.....	.....	.....	.....	.....	.....	.....
39	— fixation de contrepoids de vilebrequin	.....	.....	.....	.....	.....	.....	.....	.....	.....
40	— fixation de frein d'écrou de roulement arrière de vilebrequin	.....	.....	.....	.....	.....	.....	.....	.....	.....
41	— d'axe de piston	.....	.....	.....	.....	.....	.....	.....	.....	.....
42	**VOLANT** avant d'amortisseur de vilebrequin	.....	.....	.....	.....	.....	.....	.....	70571	.....
43	— arrière d'amortisseur de vilebrequin	.....	.....	.....	.....	.....	.....	.....	70372	.....
44	— moteur	66075	66075	66075	66075	71976	71976	71976	71341	66075
45										
46										
47										
48										
49										
50	**AXE** avant de culbuteurs échappement	.....	.....	.....	.....	.....	.....	.....	.....	.....
51	— avant et arrière des culbuteurs	.....	69339	.....	69339	69339	69339	69339	69330	.....
52										
53	— des culbuteurs	65514	.....	65514	.....	.....	.....	.....	.....	65514
54										
55	— central des culbuteurs	.....	69340	.....	69340	69340	69340	69340	.....	.....
56										
57	— des culbuteurs	.....	.....	.....	.....	.....	.....	.....	.....	.....
58	**BILLE** de culbuteurs	.....	.....	.....	.....	72354	72354	72354	72354	.....
59	**BOUCHON** d'axe des culbuteurs	65253	65253	65253	65253	65253	65253	65253	65253	65253
60	— des culbuteurs	.....	.....	.....	.....	72355	72355	72355	72355	.....
61	— tube de graissage culbuteurs	.....	.....	.....	.....	.....	.....	.....	.....	.....
62	**BOULON** du raccord de graissage	.....	.....	.....	.....	.....	.....	.....	.....	.....
63	**COUSSINET** de culbuteur	65515	65515	65515	65515	65515	65515	65515	65515	65515
64	**CULBUTEUR** bagué (soupape 1, 3, 5, etc., échappement 2, 4, 6)	67125	67125	3) 67125 4) 73041	68909	3) 68909 4) 72352	3) 68909 4) 72352	3) 68909 4) 72352	72352	73041
65										

	14 CV M B 75 1932/33	16 CV M C 78 1932/33	16 CV M D 78 1932/33	19 CV H 75 C 1932/33	11 CV M E 67 1932/33	14 CV M E 75 C 1933/34	14 CV M P 75 L 1933/34	19 CV H 75 R 1 1933/34	19 CV T 5 L 1935	10 CV L 67 1934	15 CV T 105 1935	14 CV T 110 1935	17 CV T 135 C 1936	17 CV T 135 L 1935	17 CV T 153 1935	17 CV Baby Sport 1935	19 CV T 16 1936	17 CV T 135 L 5 R 1936
1	58020	58020	58020	58720	58020	58020	58020	58020	68020	68064	66864	58020	58020	58020	58020	58020	66864	58020
2	.....	.....	.....	72924	72924	72924	72924	72924	72924	72924	72924	72924	72924	72924	72924	72924	72924	72924
3	66057	66057	66057	.....	.....	.....	.....	.....	.....	.....	.....	.....	.....	.....	.....	.....	.....	.....
4	.....	.....	.....	.....	.....	.....	.....	.....	.....	.....	76907	.....	.....	.....	.....	.....	.....	.....
5	.....	.....	.....	.....	.....	.....	76907	.....	.....	.....	.....	.....	.....	.....	.....	.....	.....	.....
6	.....	.....	.....	.....	.....	.....	.....	.....	.....	.....	.....	.....	.....	.....	.....	.....	76804	.....
7	.....	.....	.....	.....	.....	.....	76804	.....	76804	76804	76804	.....	.....	.....	.....	.....	.....	.....
8	.....	.....	.....	71451	71451	71451	71451	71451	71451	71451	71451	71451	71451	71451	71451	71451	71451	71451
9	69629	69629	69629	.....	.....	.....	.....	.....	.....	.....	.....	.....	.....	.....	.....	.....	.....	.....
10	72699	.....	.....	72699	72699	72699	72699	72699	72699	.....	.....	72699	72699	72699	72699	.....	.....	72699
11	68964	68964	68964	.....	.....	.....	.....	.....	.....	.....	.....	.....	.....	.....	.....	.....	.....	.....
12	.....	.....	.....	74233	.....	.....	.....	74233	74233	.....	.....	.....	.....	.....	.....	.....	.....	.....
13	66058	66058	66058	.....	.....	.....	.....	.....	.....	.....	.....	.....	.....	.....	.....	.....	.....	.....
14	.....	.....	.....	.....	.....	.....	.....	.....	77671	.....	77671	77671	77671	77671	77671	77671	77671	77671
15	.....	.....	.....	.....	.....	.....	.....	.....	.....	76174	76184	.....	.....	.....	.....	.....	75184	.....
16	.....	.....	.....	.....	.....	.....	.....	.....	.....	78669	78669	.....	.....	.....	.....	.....	78669	.....
17	.....	.....	.....	74379	74379	74379	74379	74379	74379	69629	69629	74379	74379	74379	74379	74379	69629	74379
18	.....	.....	.....	72605	72605	72605	72605	72605	72605	72605	72605	72605	72605	72605	72605	72605	72605	72605
19	.....	.....	.....	.....	.....	.....	.....	.....	.....	.....	.....	.....	.....	.....	.....	.....	.....	.....
20	.....	.....	.....	.....	.....	.....	.....	.....	.....	.....	.....	.....	.....	.....	.....	.....	.....	.....
21	60038	60038	60038	60038	60038	60038	60038	60038	.....	60038	.....	.....	.....	.....	.....	.....	.....	.....
22	66867	66867	66867	73588	74395	74395	74 95	74395	74395	74395	74395	74395	74395	74395	74395	74395	74395	74395
23	65864	65864	65864	65864	65864	65864	65864	65864	65864	65864	65864	65864	65864	65864	65864	65864	65864	65864
24	.....	.....	.....	73696	73696	73696	73696	73696	73696	75106	75106	73696	73696	73696	73696	73696	75106	73696
25	71776	70147	70147	3) 74983 4) 74044	3) 75016 3) 73872	3) 74933 4) 74724	3) 74983 4) 74724	3) 74983 4) 74724	74724	4) 74723 3) 74044	77666	78905	78180	78180	78325	78180	77666	78905
26		73410	73410	3) 74724	4) 74723	3) 74044				3) 75016								
27																		
28	.....	.....	.....	.....	75005	75005	75005	75004	75004	75005	75005	75005	75005	75005	75005	75005	75005	75005
29	65863	65863	65863	65863	65863	65863	65863	65863	65863	65863	65863	65863	65863	65863	65863	65863	65863	65863
30	.....	.....	.....	72704	72704	72704	72704	72704	72704	72704	72704	72704	72704	72704	72704	72704	72704	72704
31	66869	66869	66869	.....	.....	.....	.....	.....	.....	.....	.....	.....	.....	.....	.....	.....	.....	.....
32	67266	67266	67266	.....	.....	.....	.....	.....	.....	.....	.....	.....	.....	.....	.....	.....	.....	.....
33	24497	24497	24497	72923	72923	72923	72923	72923	72923	24497	24497	72923	72923	72923	72923	72923	24497	72923
34	69756	70163	70163	69756	66909	69756	69756	69756	69756	66909	66909	69756	70163	70163	70163	70163	66909	70163
35	64786	70162	70162	64786	67811	64786	64786	64786	64786	67811	67811	64786	70162	70162	70162	70162	63811	70162
36	73689	71739	71739	73458	73963	73964	73964	73458	76204	75060	76089	73964	78023	78323	73687	78023	76089	78023
37																		
38	.....	.....	.....	73666	.....	.....	.....	73666	73686	.....	.....	73666	73666	73666	73666	73666	.....	73666
39	.....	.....	.....	74232	73666	73666	73666	74232	74232	.....	.....	.....	.....	.....	.....	.....	.....	.....
40	.....	.....	.....	74380	74380	74380	74380	74380	74380	.....	.....	74380	74380	74380	74380	74380	.....	74380
41	.....	.....	.....	.....	.....	.....	.....	.....	.....	77670	.....	77670	77670	77670	77670	77670	77670	77670
42	.....	.....	.....	73591	.....	.....	.....	.....	.....	.....	.....	.....	.....	.....	.....	.....	.....	.....
43	.....	.....	.....	73592	.....	.....	.....	.....	.....	.....	.....	.....	.....	.....	.....	.....	.....	.....
44	71976	71976	71976	73854	74028	74028	5) 74028 6) 76747	74028	76757	7) 76507	76507	76747	76747	76747	76747	76747	76507	76747
45																		
46																		
47																		
48																		
49																78877		
50	.....	.....	.....	.....	.....	.....	.....	.....	.....	.....	.....	.....	.....	.....	.....	.....	.....	.....
51	3) 69339	3) 69339	3) 69339	.....	.....	.....	.....	.....	.....	.....	.....	.....	.....	.....	.....	.....	.....	.....
52	1973829	1973829	1973829															
53	.....	.....	.....	1972686	74166	74166	74166	1972686 1974365	1972686 1974365	75003	75003	74166	74166	74166	1978402 1978408	74166	75003	74166
54																		
55	3) 69340	3) 69340	3) 69340	.....	.....	.....	.....	.....	.....	.....	.....	.....	.....	.....	.....	.....	.....	.....
56	1973833	1973830	1973830															
57	.....	.....	.....	1974365	.....	.....	.....	.....	.....	.....	.....	.....	.....	.....	.....	.....	.....	.....
58	72354	.....	.....	72354	.....	.....	.....	.....	.....	.....	.....	.....	.....	.....	.....	.....	.....	.....
59	65253	65253	65253	72671	72671	72671	72671	72671	72671	72671	72671	72671	72671	72671	72671	72671	72671	72671
60	.....	.....	.....	.....	.....	.....	.....	.....	.....	.....	.....	.....	.....	.....	.....	.....	.....	.....
61	.....	.....	.....	74368	.....	.....	.....	74381	74368	.....	.....	.....	.....	.....	78475	.....	.....	.....
62	.....	.....	.....	.....	.....	.....	.....	.....	.....	.....	.....	.....	.....	.....	78477	72691	72691	72691
63	72691	72691	72691	72691	72691	72691	72691	72691	72691	72691	72691	72691	72691	72691	1978426	74853	74853	74853
64	1972352	1972352	4) 73041	72410	74853	74853	74853	74853	74853	74853	74853	74853	74853	74853	1978427			
65	1973824	1973824	1973824 2) 74892															

(*) Pour les pistons, cote réparation, spécifier cote cylindre.
Pour tous les pistons, préciser la hauteur totale.

(1) 71739 : portée 58.
(2) 68530 : portée 45.

(3) Bimétal.
(4) Super-Alu.

(5) 74028, 1re modèle, boîte ordinaire.
(6) 76747, 2e modèle, boîte présélective.

(7) Volant 76607 ; diamètre intérieur 255 mm.

Voir les notes 7 à 43 à la page suivante.

DÉSIGNATION DES PIÈCES	11 CV M 67 27/28/29	14 CV K 74 1929	11 CV M 67 C 1930/31	15 CV K 75 1930/31	14 CV M 75 1930/31	16 CV M 78 1930/31	16 CV K 78 1930/31	22 CV H 78 1931	11 CV M A 67 1932/33
CULBUTEUR bagué (admission 2, 4, 6, etc., échappement 1, 3, 5)	67126	67126	19) 67126 20) 73042	68910	7) 68910 8) 72353	7) 68910 8) 72353	7) 68910 8) 72353	72353	73042
CUVETTE supérieure de ressort de soupape	70299	70299	70299	70299	70299	70299	70299	70299	70299
— inférieure de ressort de soupape	65928	65928	65928	65928	65928	65928	65928	65928	65928
— de poussoir	.....	.....	.....	.....	.....	.....	.....	.....	.....
DEMI-CONE de cuvette supérieure de soupape	49056	49056	49056	49056	49056	49056	49056	49056	49056
ECROU de rotule de réglage culbuteur	67136	67136	67136	67136	67136	67136	67136	67136	67136
ENTRETOISE de culbuteurs admission	.....	.....	.....	.....	.....	.....	.....	.....	.....
— des culbuteurs (petite)	65510	65510	65510	65510	65510	65510	65510	65510	65510
— des culbuteurs (centrale)	.....	67994	.....	67994	67994	.....	.....	.....	.....
— des culbuteurs (grande)	65511	67993	65511	67993	67993	67993	67993	67993	65511
— de cuvette inférieure de ressort de soupape	.....	.....	.....	.....	.....	.....	.....	.....	.....
FREIN de soupape	68337	68337	68337	68337	68337	68337	63337	68337	68337
GRAIN de soupape	72167	72167	72167	72167	72167	72167	72167	72167	72167
GUIDE soupape admission	65531	65531	65531	65531	65531	65531	65531	72150	65531
— de soupape échappement	66031	66031	66031	66031	66031	66031	66031	72151	66031
JOINT de raccord de tube de graissage de culbuteurs	.....	.....	.....	.....	.....	.....	.....	.....	.....
— de bouchon d'axe de culbuteurs	65065	65065	.....	.....	.....	.....	.....	.....	.....
— de support de culbuteurs	66032	68791	68791	68791	68791	68791	68791	68791	68791
— du raccord du graissage supérieur	.....	.....	.....	.....	.....	.....	.....	.....	.....
— du raccord du graissage inférieur	.....	.....	.....	.....	.....	.....	.....	.....	.....
PIED de centrage des supports de poussoirs	.....	.....	.....	.....	.....	.....	.....	.....	.....
POUSSOIR	15) 65741 16) 67291	67291	70559	70559	70559	70559	70559	70559	70559
RACCORD tube de graissage de culbuteurs	.....	.....	.....	.....	.....	.....	.....	.....	.....
RESSORT des culbuteurs (petit)	65512	65512	65512	65512	65512	65512	65512	65512	65512
— des culbuteurs (central)	.....	68738	.....	68738	68738	63738	68738	.....	.....
— des culbuteurs (grand)	65513	68737	65513	63737	68737	68737	68737	63737	65513
— de soupape intérieur	70101	70101	70101	70101	70101	70101	70101	70101	70101
— de soupape extérieur	67130	67130	67130	67130	67130	67130	67130	67130	67130
— d'appui des culbuteurs	.....	.....	.....	.....	.....	.....	.....	.....	.....
RONDELLE d'appui de culbuteurs	.....	.....	.....	.....	.....	.....	.....	.....	.....
— entretoise de cuvette inférieure de ressort (soupape)	.....	68149	.....	.....	.....	.....	.....	.....	.....
— d'appui de ressort des culbuteurs	64835	64835	64835	64835	64835	64835	64835	64835	64835
ROTULE réglable des culbuteurs	67133	67133	70558	70558	70558	70558	70558	70558	70558
SOUPAPE admission	67513	68489	67513	70409	7) 70409 8) 72406	7) 70409 8) 72406	7) 70409 8) 72406	71635	67513
— échappement	67514	68490	67514	70410	7) 70410 8) 72407	7) 70410 8) 72407	7) 70410 8) 72407	71634	67514
SUPPORT de culbuteur (1, 3, 5, etc.)	68003	68785	68783	70539	70539	70539	70539	63930	68783
— de culbuteurs (1er et 2e cylindre)	.....	.....	.....	.....	.....	.....	.....	.....	.....
— de culbuteur (2, 4, 6, etc.)	68004	68786	68784	70540	70540	70540	70540	68931	68784
— de culbuteur	.....	.....	.....	.....	.....	.....	.....	.....	.....
— des poussoirs de tige de culbuteurs	.....	.....	.....	.....	.....	.....	.....	.....	.....
TIGE de culbuteurs	17) 67135 18) 69014	68387	71001	70555	24) 70555 25) 72408	24) 70555 25) 72408	24) 70555 25) 72408	71664	71001
TUBE de graissage de culbuteurs	.....	.....	.....	.....	.....	.....	.....	.....	.....
VIS d'arrêt d'axe de culbuteurs	67351	68047	68047	68047	68047	68047	68047	68047	68047

DÉSIGNATION DES PIÈCES	14 CV M B 75 1932/33	16 CV M C 78 1932/33	16 CV M D 78 1932/33	19 CV H 75 C 1932/33	11 CV M E 67 1932/33	14 CV M F 75 C 1933/34	14 CV M F 75 L 1933/34	19 CV H 75 R I 1933/34	19 CV T 8 L 1935	10 CV L 67 1934	10 CV T 105 1935	14 CV T 110 1935	17 CV T 120 C 1935	17 CV T 120 L 1935	17 CV T 150 1935	17 CV Baby Sport 1935	10 CV T 19 1936	17 CV T 130 L/S 8 1936
CULBUTEUR bagué (admission 2, 4, 6, etc., échappement 1, 3, 5)	11) 72353 12) 73825	8) 73042 13) 73825 14) 74893	8) 73042 13) 73825 14) 74893	72411	74654	74654	74654	74654	74654	74654	74654	74654	74654	74654	36) 78018 37) 78019	74654	74654	74654
CUVETTE supérieure de ressort de soupape	70299	70299	70299	70299	70299	32) 70299 33) 74933	70299	70299	70299	75208	75208	70299	74933	74933	74933	74933	75208	74933
— inférieure de ressort de soupape	65928	65928	65928	65928	65928	32) 65928 33) 74932	65928	65928	65928	65928	65928	65928	74932	74932	74932	74932	65928	74932
— de poussoir	.....	.....	.....	.....	.....	.....	.....	.....	.....	.....	.....	.....	.....	.....	78032	.....	.....	.....
DEMI-CONE de cuvette supérieure de soupape	49056	49056	49056	49056	49056	49056 33) 74931	49056	49056	49056	75209	75209	49056	74931	74931	74931	74931	75209	74931
ECROU de rotule de réglage culbuteur	67136	67136	67136	67136	67136	67136	67136	67136	67136	67136	67136	67136	67136	67136	67136	67136	67136	67136
ENTRETOISE de culbuteurs admission	.....	.....	.....	.....	.....	.....	.....	.....	.....	.....	.....	.....	.....	.....	78471	.....	.....	.....
— des culbuteurs (petite)	65510	65510	65510	65510	65510	65510	65510	65510	65510	65510	65510	65510	65510	65510	78471	65510	65510	65510
— des culbuteurs (centrale)	67994	67994	67994	.....	.....	.....	.....	.....	.....	.....	.....	.....	.....	.....	.....	.....	.....	.....
— des culbuteurs (grande)	67993	67993	67993	.....	.....	.....	.....	.....	.....	.....	.....	.....	.....	.....	.....	.....	.....	.....
— de cuvette inférieure de ressort de soupape	68149	68149	68149	68149	68149	68149	68149	63149	63149	.....	.....	68149	.....	.....	.....	.....	.....	.....
FREIN de soupape	68337	68337	63337	68337	63337	68337	68337	68337	68337	75207	75207	68337	68337	68337	68337	68337	75207	68337
GRAIN de soupape	72167	74651	74651	74651	74651	74651	74651	74651	.....	75206	.....	.....	.....	.....	.....	.....	.....	.....
GUIDE soupape admission	8) 65531	22) 65531	22) 65531	72674	72674	32) 72674 33) 74930	72674	72674	72674	75210	75210	72674	74930	74930	78539	74930	75210	74930
— de soupape échappement	21) 72674	23) 72674	23) 72674	.....	.....	.....	.....	.....	.....	.....	.....	.....	.....	.....	.....	.....	.....	.....
JOINT de raccord de tube de graissage de culbuteurs	8) 66031 21) 74006	22) 66031 23) 74006	22) 66031 23) 74006	74005	74005	32) 74005 33) 74929	74005	74005	74005	76340	76340	74005	74929	74929	78290	74929	76340	74929
— de bouchon d'axe de culbuteurs	.....	.....	.....	74369	.....	.....	.....	74369	74369	.....	.....	.....	.....	.....	.....	.....	.....	.....
— de support de culbuteurs	.....	.....	.....	.....	.....	.....	.....	.....	.....	.....	.....	.....	.....	.....	.....	.....	.....	.....
— du raccord du graissage supérieur	68791	68791	68791	72692	74172	74172	74172	72692	72692	75202	75202	74172	74172	74172	.....	74172	75202	74172
— du raccord du graissage inférieur	.....	.....	.....	.....	.....	.....	.....	.....	.....	.....	.....	.....	.....	.....	78476	.....	.....	.....
PIED de centrage des supports de poussoirs	.....	.....	.....	.....	.....	.....	.....	.....	.....	.....	.....	.....	.....	.....	78477	.....	.....	.....
POUSSOIR	71427	71427	71427	71427	71427	71427	71427	71427	71427	75199	75199	71427	71427	71427	71427	71427	75199	71427
RACCORD tube de graissage de culbuteurs	73744	73744	73744	73851	73851	73851	73851	73851	73851	75199	75199	73851	73851	73851	78675	73851	75199	73851
RESSORT des culbuteurs (petit)	.....	.....	.....	74367	.....	.....	.....	74367	74367	.....	.....	.....	.....	.....	.....	.....	.....	.....
— des culbuteurs (central)	65512	65512	65512	65512	73634	73634	73634	65512	65512	73634	73634	73634	73634	73634	.....	73634	73634	73634
— des culbuteurs (grand)	68738	68738	63738	.....	.....	.....	.....	.....	.....	.....	.....	.....	.....	.....	.....	.....	.....	.....
— de soupape intérieur	68737	68737	68737	73634	.....	.....	.....	73634	73634	74167	74167	74167	74167	74167	.....	74167	74167	74167
— de soupape extérieur	70101	70101	70101	70101	70101	32) 70101 33) 74935	70101	70101	70101	70101	70101	70101	74935	74935	74935	74935	70101	74935
— d'appui des culbuteurs	67130	67130	67130	67130	67130	32) 67130 33) 74934	67130	67130	67130	67130	67130	67130	74934	74934	74934	74934	67130	74934
RONDELLE d'appui de culbuteurs	.....	.....	.....	.....	.....	.....	.....	.....	.....	.....	.....	.....	.....	.....	78470	.....	.....	.....
— entretoise de cuvette inférieure de ressort (soupape)	.....	.....	.....	72690	72690	72690	72690	72690	72690	72690	72690	72690	72690	72690	78469	72690	72690	72690
— d'appui de ressort des culbuteurs	.....	.....	.....	.....	.....	.....	.....	.....	.....	.....	.....	.....	.....	.....	.....	.....	.....	.....
ROTULE réglable des culbuteurs	64835	64835	64835	.....	.....	.....	.....	.....	.....	.....	.....	.....	.....	.....	.....	.....	.....	.....
SOUPAPE admission	70558	70558	70558	70558	74390	74390	74390	74390	74390	78269	78269	78269	78269	78269	78269	78269	78269	78269
— échappement	8) 72406 21) 73831	8) 72406 21) 73831	8) 72406 21) 73831	73831	74168	32) 74168 33) 74928	74168	73831	73831	75204	75204	74168	76242	76242	78027	76242	75204	76242
SUPPORT de culbuteur (1, 3, 5, etc.)	8) 72407 21) 72685	8) 72407 21) 72685	8) 72407 21) 72685	72685	74169	32) 74169 33) 74927	74169	72685	72685	75205	75205	74169	74927	74927	78028	74927	75205	74927
— de culbuteurs (1er et 2e cylindre)	8) 70539 21) 73827	73828	73828	27) 74003	74648	32) 74648 33) 75439	74648	27) 74003	27) 74003	75201	75201	74648	75439	75439	42) 78442	75439	75201	75439
— de culbuteur (2, 4, 6, etc.)	.....	.....	.....	23) 74001	.....	.....	.....	26) 74001	26) 74001	.....	.....	.....	.....	.....	43) 78441	.....	.....	.....
— de culbuteur	8) 70540 21) 73828	73827	73827	28) 74002	74649	32) 74649 33) 75440	74649	28) 74002	28) 74002	75200	75200	74649	7544	75440	43) 78443	75440	75200	75440
— des poussoirs de tige de culbuteurs	.....	.....	.....	27) 74004	.....	.....	.....	29) 74004	29) 74004	.....	.....	.....	.....	.....	78378	.....	.....	.....
TIGE de culbuteurs	73101	73101	73101	73101	73101	74193	74193	74655	74655	75211	78703	78707	78508	78508	36) 78029 39) 78030	78508	78708	78508
TUBE de graissage de culbuteurs	25) 73095 25) 74237	24) 73836 25) 74237	24) 73836 25) 74237	73853	74192	74193	74193	74655	74655	75211	78703	78707	78508	78508		78508	78708	78508
VIS d'arrêt d'axe de culbuteurs	.....	.....	.....	74366	.....	.....	.....	74366	74366	.....	.....	.....	.....	.....	78472	.....	.....	.....
	68047	68047	68047	68047	68047	68047	68047	68047	68047	68047	68047	68047	68047	68047	68047	68047	68047	68047

(7) Pour culasse hauteur 89.
(8) Pour culasse hauteur 94.
(9) Diamètre 12.
(10) Diamètre 14.
(11) Alésage 12.
(12) Alésage 14.
(13) Culbuteurs à bille pour culasse 110.
(14) Culbuteurs sans bille pour culasse 110.
(15) Poussoir à cuvette.
(16) Butée de la tige au fond du poussoir.
(17) Longueur 229.
(18) Longueur 280.
(19) Sans billes.
(20) Avec billes.
(21) Pour culasse hauteur 110.
(22) Culasse hauteur 94.
(23) Culasse hauteur 110.
(24) Longueur 295.
(25) Longueur 300.
(26) Premier et deuxième cylindres.
(27) Troisième et quatrième cylindres.
(28) Cinquième et sixième cylindres.
(29) Septième et huitième cylindres.
(30) Pour cylindres 1 à 6.
(31) Pour cylindres 7 à 8.
(32) Modèle série.
(33) Modèle sport.
(34) Culbuteurs admission 1, 3, 5.
(35) Culbuteurs admission 2, 4, 6.
(36) 2, 4, 6.
(37) 1, 3, 5.
(38) Admission.
(39) Échappement.
(40) Échappement (central arrière).
(41) Support échappement milieu arrière.
(42) Admission arrière (support).
(43) Support admission arrière et milieu.

MOTEUR

DÉSIGNATION DES PIÈCES	11 CV M 67 27/28/29	14 CV K 74 1929	11 CV M 67 C 1930/31	15 CV K 75 1930/31	14 CV M 75 1930/31	16 CV M 78 1930/31	16 CV K 78 1930/31	22 CV H 78 1931	11 CV M A 67 1932/33
ARBRE A CAMES									
ARBRE à cames	67289	69688	68418	70582	70582	70582	70582	71118	68418
CHAINE de distribution	.....	.....	.....	.....	.....	.....	.....	.....	.....
CLAVETTE de roue de commande d'arbre à cames	60118	60118	60118	60118	60118	60118	60118	60118	60118
COUSSINET arrière d'arbre à cames	66088	67969	66088	70904	70904	70904	70904	71121	66083
— intermédiaire (entre 5 et 6 cylindres)	.....	.....	.....	70902	70902	70902	70902	71120	.....
— central (entre 2 et 3 cylindres)	66100	67987	66100	.....	.....	.....	.....	.....	65100
— intermédiaire (entre 4 et 5 cylindres)	.....	.....	.....	70903	70903	70903	70903	.....	.....
	66101	67988	66101	.....	.....	.....	.....	.....	66101
— central (entre 4 et 5 cylindres)	.....	.....	.....	70979	70979	70979	70979	.....	.....
— intermédiaire (entre 1 et 2 cylindres)	.....	.....	.....	70980	70980	70980	70980	.....	.....
— intermédiaire (entre 2 et 3 cylindres)	.....	.....	.....	.....	.....	.....	.....	.....	.....
— avant	66840	67936	66840	70901	70901	70901	70901	70369	66840
ECROU d'arbre à cames	69085	66085	69381	69381	69381	69381	69381	.....	69381
ERGOT de roue, arbre à cames	.....	.....	.....	.....	.....	.....	.....	.....	.....
FREIN d'écrou d'arbre à cames	60086	60086	70576	70576	70576	70576	70576	.....	70576
— de la vis de blocage de la roue d'arbre à cames	.....	.....	.....	.....	.....	.....	.....	70368	.....
GRAIN mobile butée d'arbre à cames	60088	60088	60088	60088	60088	60088	60088	.....	60088
PIGNON de commande à pompe à huile	65483	65483	65483	70584	70584	70584	70584	.....	65483
RESSORT du grain de butée	60090	69570	69570	69570	69570	69570	69570	.....	69570
RONDELLE entretoise de roue d'arbre à cames	60084	60084	60084	60084	60084	60084	60084	70366	60084
ROUE d'arbre à cames	67265	67265	67265	67265	67265	67265	67265	70364	67265
VIS de blocage de la roue d'arbre à cames	.....	.....	.....	.....	.....	.....	.....	70367	.....
POMPE A HUILE									
AXE de pompe à huile	2) 66359 3) 68613	68493	68613	70585	70585	70585	70585	71646	68613
BAGUE d'arrêt d'axe de pompe à huile	.....	.....	.....	.....	.....	.....	.....	71651	.....
— supérieure de pompe à huile	.....	68808	68808	70586	70586	70586	70586	.....	68808
BILLE de soupape d'huile de la pompe à huile	.....	.....	.....	.....	.....	.....	.....	24091	.....
BOUCHON de soupape d'huile de la pompe à huile	.....	.....	.....	.....	.....	.....	.....	71652	.....
— de pignon de pompe à huile	.....	.....	.....	.....	.....	.....	.....	.....	.....
— d'axe, pompe à huile sur carter supérieur (pour voiture sans essuie-glace)	.....	68748	68748	68748	68748	.....	.....	.....	68748
BUTÉE d'axe de pompe à huile	24063	24053	70998	70998	70993	70998	70998	.....	70998
CLAVETTE du pignon-pompe à huile	24059	68496	24059	68496	68496	68496	68496	.....	24059
— du pignon de commande, pompe à huile pour le radiateur d'huile	.....	.....	.....	.....	.....	.....	.....	69782	.....
CORPS de pompe à huile pour radiateur d'huile	.....	.....	.....	.....	.....	.....	.....	71644	.....
— de pompe à huile	1) 66068 67464	68491	67464	69932	69932	69932	69932	71643	67464
COUVERCLE de pompe à huile	67750	67750	67750	69933	69933	69933	69933	71645	67750
ENGRENAGE commandé de pompe à huile	24066	68495	24066	68495	68495	68495	68495	71648	24065
— de commande de pompe à huile	24065	68494	24065	68494	68494	68494	68494	71647	24065
— de commande de pompe à huile pour radiateur d'huile	.....	.....	.....	.....	.....	.....	.....	71649	.....
— commandé de pompe à huile pour radiateur d'huile	.....	.....	.....	.....	.....	.....	.....	71660	.....
FILTRE de pompe à huile	.....	.....	.....	.....	.....	73056	73056	.....	.....
GOUJON fixation de pompe à huile	24155	24155	24155	24155	24155	24155	24155	504202bis	24155
— fixation du couvercle de pompe à huile	24166	24166	24166	24166	24166	24166	24166	60809	24166
JOINT du raccord de commande d'essuie-glace	.....	66344	66344	66344	66344	66344	66344	.....	66344
— du corps de pompe à huile	67465	67465	67465	67465	67465	67465	67465	70278	67465
PIGNON de commande de pompe à huile	65483	65483	65483	70587	70587	70587	70587	71119	65483
POMPE à huile, complète	1) 966068 967464	968491	967464	969932	969932	969932	969932	971643	967464
RACCORD de commande d'essuie-glace	.....	68614	68614	68614	68614	68614	68614	.....	68614
RESSORT de pignon, pompe à huile	.....	.....	.....	.....	.....	.....	.....	.....	.....
— de la soupape d'huile	.....	.....	.....	.....	.....	.....	.....	71653	.....
RONDELLE de butée du pignon de commande pompe à huile	.....	.....	.....	.....	.....	.....	.....	.....	.....

(1) 66068, avec pompe pour tube de refoulement.
(2) 66359, pour corps pompe à l'huile 66068
(3) 68613, avec commande essuie-glace.

DÉSIGNATION DES PIÈCES	14 CV M B 75 1932/33	16 CV M G 78 1932/33	16 CV M D 78 1932/33	19 CV H 75 C 1932/33	11 CV M E 67 1932/33	14 CV M F 75 C 1933/34	14 CV M F 75 L 1933/34	19 CV H 75 R I 1933/34	19 CV T 8 L 1935	10 CV L 67 1934	10 CV T 105 1935	14 CV T 110 1935	17 CV T 120 C 1935	17 CV T 120 L 1935	17 CV T 153 1935	17 CV Baby Sport 1935	19 CV T 19 1936	17 CV T 120 L S B 1936
ARBRE A CAMES																		
ARBRE à cames	73415	73415	73415	74418	74150	74150	74150	74418	74418	75100	75101	74150	76449	76449	78439	76449	75101	76449
CHAINE de distribution	.....	.....	.....	73698	73698	73698	73698	73698	73698	75213	75213	73698	73698	73698	73698	73693	75213	73693
CLAVETTE de roue de commande d'arbre à cames	60118	60118	60118	.....	.....	.....	.....	.....	.....	.....	.....	.....	.....	.....	.....	.....	.....	.....
COUSSINET arrière d'arbre à cames	70904	70904	70904	73654	73654	73654	73654	73654	73654	73654	73654	73654	73654	73654	73654	73654	73654	73654
— intermédiaire (entre 5 et 6 cylindres)	70902	70902	70902	73654	73654	73654	73654	73654	73654	73654	73654	73654	73654	73654	73654	73654	73654	73654
— central (entre 2 et 3 cylindres)	.....	.....	.....	.....	.....	.....	.....	.....	.....	.....	.....	.....	.....	.....	.....	.....	.....	.....
— intermédiaire (entre 4 et 5 cylindres)	70903	70903	70903	73654	73654	73654	73654	73654	73654	73654	73654	73654	73654	73654	73654	73654	73654	73654
	.....	.....	.....	.....	.....	.....	.....	.....	.....	.....	.....	.....	.....	.....	.....	.....	.....	.....
— central (entre 4 et 5 cylindres)	70979	70979	70979	73654	73654	73654	73654	73654	73654	73654	73654	73654	73654	73654	73654	73654	73654	73654
— intermédiaire (entre 1 et 2 cylindres)	70980	70980	70980	73654	73654	73654	73654	73654	73654	73654	73654	73654	73654	73654	73654	73654	73654	73654
— intermédiaire (entre 2 et 3 cylindres)	70901	70901	70901	72676	74093	74093	74095	72676	72676	75212	75212	74096	74096	74096	74096	74096	75212	74096
— avant	69381	69381	69381	73652	73652	73652	73652	73652	73652	73652	73652	73652	73652	73652	73652	73652	73652	73652
ECROU d'arbre à cames	.....	.....	.....	72703	72703	72703	72703	72703	72703	72703	72703	72703	72703	72703	72703	72703	72703	72703
ERGOT de roue, arbre à cames	70576	70576	70576	73653	73653	73653	73653	73653	73653	73653	73653	73653	73653	73653	73653	73653	73653	73653
FREIN d'écrou d'arbre à cames	.....	.....	.....	.....	.....	.....	.....	.....	.....	.....	.....	.....	.....	.....	.....	.....	.....	.....
— de la vis de blocage de la roue d'arbre à cames	60088	60088	60088	.....	.....	.....	.....	.....	.....	.....	.....	.....	.....	.....	.....	.....	.....	.....
GRAIN mobile butée d'arbre à cames	70584	70584	70584	.....	.....	.....	.....	.....	.....	.....	.....	.....	.....	.....	.....	.....	.....	.....
PIGNON de commande à pompe à huile																		
RESSORT du grain de butée	69570	69570	69570	.....	.....	.....	.....	.....	.....	.....	.....	.....	.....	.....	.....	.....	.....	.....
RONDELLE entretoise de roue d'arbre à cames	60084	60084	60084	72679	72679	72679	72679	72679	72679	72679	72679	72679	72679	72679	72679	72679	72679	72679
ROUE d'arbre à cames	67265	67265	67265	73697	73697	73697	73697	73697	73697	75105	75105	73697	73697	73697	73697	73697	75105	73697
VIS de blocage de la roue d'arbre à cames	.....	.....	.....	.....	.....	.....	.....	.....	.....	.....	.....	.....	.....	.....	.....	.....	.....	.....
POMPE A HUILE																		
AXE de pompe à huile	70585	70585	70585	73703	73703	73703	73703	73703	73703	75219	75219	73703	73703	73703	73703	73703	75219	73703
BAGUE d'arrêt d'axe de pompe à huile	.....	.....	.....	.....	.....	.....	.....	.....	.....	.....	.....	.....	.....	.....	.....	.....	.....	.....
— supérieure de pompe à huile	70586	70586	70586	73727	73727	73727	73727	73727	73727	.....	.....	73727	73727	73727	73727	73727	.....	73727
BILLE de soupape d'huile de la pompe à huile	.....	.....	.....	.....	24091	24091	24091	.....	.....	.....	.....	.....	.....	.....	.....	.....	.....	.....
BOUCHON de soupape d'huile de la pompe à huile	.....	.....	.....	.....	71652	71652	71652	.....	.....	.....	.....	.....	.....	.....	.....	.....	.....	.....
— de pignon de pompe à huile	.....	.....	.....	73705	72089	72089	72089	72089	72089	73705	73705	72089	72089	72089	72089	72089	73705	72089
— d'axe, pompe à huile sur carter supérieur (pour voiture sans essuie-glace)	.....	.....	.....	.....	.....	.....	.....	.....	.....	.....	.....	.....	.....	.....	.....	.....	.....	.....
BUTÉE d'axe de pompe à huile	70998	70998	70998	73189	73189	73189	73189	73189	73189	73189	73189	73189	73189	73189	73189	73189	73189	73189
CLAVETTE du pignon-pompe à huile	68496	68496	68496	71520	71520	71520	71520	71520	71520	71520	71520	71520	71520	71520	71520	71520	71520	71520
— du pignon de commande, pompe à huile pour le radiateur d'huile	.....	.....	.....	.....	.....	.....	.....	.....	.....	.....	.....	.....	.....	.....	.....	.....	.....	.....
CORPS de pompe à huile pour radiateur d'huile	.....	.....	.....	.....	.....	.....	.....	.....	.....	.....	.....	.....	.....	.....	.....	.....	.....	.....
— de pompe à huile	69932	69932	69932	73700	73700	73700	73700	73700	73700	75216	75216	78919	78919	78919	78919	78919	75216	78919
COUVERCLE de pompe à huile												[5] 73700	73700	73700	73700	73700		73700
ENGRENAGE commandé de pompe à huile	69933	69933	69933	71496	71496 [4] 74498	71493 [4] 74498	71493 [4] 74498	71496	71496	71496	71493	71496	71496	71496	71496	71496	71496	71496
— de commande de pompe à huile	69495	68495	68495	71517	71517	71517	71517	71517	71517	75218	75218	71517	71517	71517	71517	71517	75218	71517
— de commande de pompe à huile pour radiateur d'huile	68494	68494	68494	71516	71516	71516	71516	71516	71516	75217	75217	71516	71516	71516	71516	71516	75217	71516
— commandé de pompe à huile pour radiateur d'huile	.....	.....	.....	.....	.....	.....	.....	.....	.....	.....	.....	.....	.....	.....	.....	.....	.....	.....
FILTRE de pompe à huile	.....	.....	.....	.....	.....	.....	.....	.....	.....	.....	.....	.....	.....	.....	.....	.....	.....	.....
GOUJON fixation de pompe à huile	73056	73056	73056	.....	.....	.....	.....	.....	.....	.....	.....	.....	.....	.....	.....	.....	.....	.....
— fixation du couvercle de pompe à huile	24155	24155	24155	.....	.....	.....	.....	.....	.....	.....	.....	.....	.....	.....	.....	.....	.....	.....
JOINT du raccord de commande d'essuie-glace	24166	24166	24166	24166	24166	24166	24166	24166	24166	24166	24166	24166	24166	24166	24166	24166	24166	24166
— du corps de pompe à huile	.....	.....	.....	.....	.....	.....	.....	.....	.....	.....	.....	.....	.....	.....	.....	.....	.....	.....
PIGNON de commande de pompe à huile	70587	70587	70587	74417	74417	74417	74417	74417	74417	75220	75220	74417	74417	74417	74417	74417	75220	74417
POMPE à huile, complète	969932	969932	969932	973700	973700	973700	973700	973700	973700	975216	975216	978919	978919	978919	978919	978919	975216	978919
RACCORD de commande d'essuie-glace												[5] 973700	973700	973700	973700	973700		973700
RESSORT de pignon, pompe à huile	68614	68614	68614	73706	73706	73706	73706	73706	73706	73706	73706	73706	73706	73706	73706	73706	73706	73706
— de la soupape d'huile	.....	.....	.....	.....	71653	71653	71653	.....	.....	.....	.....	.....	.....	.....	.....	.....	.....	.....
RONDELLE de butée du pignon de commande pompe à huile	.....	.....	.....	.....	.....	.....	.....	.....	.....	75867	75867	.....	.....	.....	.....	.....	75867	.....

(4) Pour couvercle à bille.
(5) Corps aluminium.

DÉSIGNATION DES PIÈCES	11 CV M 67 27/28/29	14 CV K 74 1929	11 CV M 67 C 1930/31	15 CV K 75 1930/31	14 CV M 75 1930/31	16 CV M 78 1930/31	16 CV K 78 1930/31	22 CV H 78 1931	11 CV M A 67 1932/33	14 CV M B 75 1932/33	16 CV M C 78 1932/33	16 CV M D 78 1932/33	19 CV H 75 C 1932/33	11 CV M E 67 1932/33	14 CV M F 75 C 1933/34	14 CV M F 75 L 1933/34	19 CV H 75 R I 1933/34	19 CV T 8 L 1935	10 CV L 67 1934	10 CV T 105 1935	14 CV T 110 1935	17 CV T 120 C 1935	17 CV T 122 L 1935	17 CV T 150 1935	17 CV Baby Sport 1935	10 CV T 13 193.	17 CV T 120 L S B 1936
														*	*												
ROBINET DE VIDANGE D'HUILE																											
AXE de robinet de vidange	.....	.....	68778	68778	68778	68778	68778	68778	68778	68778	68778	68778	71419	74163	74163	.....	71419	71419	.....	.....	.....	.....	.....	.....	.....	.....	.....
BILLE verrou de la manette	66066	66066	66066	66066	66066	66066	66066	66066	66066	66066	66066	66066	66066	66066	66066	.....	66066	66066	.....	.....	.....	.....	.....	.....	.....	.....	.....
CHAPE d'axe de robinet de vidange (intermédiaire)	67408	67408	67408	67408	67408	67408	67408	67408	67408	67408	67408	67408	67408	67408	67408	.....	67408	67408	.....	.....	.....	.....	.....	.....	.....	.....	.....
— d'axe de robinet de vidange	67407	67407	67407	67407	67407	67407	67407	67407	67407	67407	67407	67407	67407	67407	67407	.....	67407	67407	.....	.....	.....	.....	.....	.....	.....	.....	.....
CLÉ de robinet de vidange d'huile	67406	67406	67406	67406	67406	67406	67406	67406	67406	67406	67406	67406	67406	67406	67406	.....	67406	67406	.....	.....	.....	.....	.....	.....	.....	.....	.....
CORPS de robinet de vidange d'huile	67474	.....	67474	.....	67474	67474	67474	67474	67474	67474	67474	67474	67474	67474	67474	.....	67474	67474	.....	.....	.....	.....	.....	.....	.....	.....	.....
COUVERCLE cache-poussière du robinet	65809	.....	.....	.....	.....	.....	.....	.....	.....	.....	.....	.....	.....	.....	.....	.....	.....	.....	.....	.....	.....	.....	.....	.....	.....	.....	.....
CUVETTE de ressort de robinet de vidange	65811	69291	69291	69291	69291	69291	69291	69291	69291	69291	69291	69291	69291	69291	69291	.....	69291	69291	.....	.....	.....	.....	.....	.....	.....	.....	.....
GOUJON fixation de secteur de manette	100109	100109	100109	100109	100109	100109	100109	100109	100109	100109	100109	100109	100109	100109	100109	.....	100109	100109	.....	.....	.....	.....	.....	.....	.....	.....	.....
JOINT du corps de robinet de vidange	65806	.....	65806	.....	65806	65806	65806	65806	65806	65806	65806	65806	65806	65806	65806	.....	65806	65806	.....	.....	.....	.....	.....	.....	.....	.....	.....
MANETTE de robinet de vidange d'huile	66064	66064	66064	66064	66064	66064	66064	66064	66064	66064	66064	66064	66064	66064	66064	.....	66064	66064	.....	.....	.....	.....	.....	.....	.....	.....	.....
RESSORT du robinet de vidange	65810	65810	65810	65810	65810	65810	65810	65810	65810	65810	65810	65810	65810	65810	65810	.....	65810	65810	.....	.....	.....	.....	.....	.....	.....	.....	.....
— de manette de robinet de vidange	66065	66065	66065	66065	66065	66065	66065	66065	66065	66065	66065	66065	66065	66065	66065	.....	66065	66065	.....	.....	.....	.....	.....	.....	.....	.....	.....
RONDELLE de clé de robinet de vidange	.....	68700	68700	68700	68700	68700	68700	68700	68700	68700	68700	68700	69700	.....	.....	.....	68700	68700	.....	.....	.....	.....	.....	.....	.....	.....	.....
SECTEUR de manette de robinet de vidange	67475	67475	67475	67475	67475	67475	67475	67475	67475	67475	67475	67475	67475	67475	67475	.....	67475	67475	.....	.....	.....	.....	.....	.....	.....	.....	.....
TUBE d'axe de robinet de vidange	67476	68778	.....	.....	.....	.....	.....	.....	.....	.....	.....	.....	.....	.....	.....	.....	.....	.....	.....	.....	.....	.....	.....	.....	.....	.....	.....
POMPE A EAU, VENTILATEUR																											
AGRAFFE droite de la courroie de ventilateur	.....	.....	70520	70520	70520	70520	70520	70520	70520	70520	70520	70520	.....	.....	.....	.....	.....	.....	.....	.....	.....	.....	.....	.....	.....	.....	.....
— gauche de la courroie de ventilateur	.....	.....	70521	70521	70521	70521	70521	70521	70521	70521	70521	70521	.....	.....	.....	.....	.....	.....	.....	.....	.....	.....	.....	.....	.....	.....	.....
ARBRE de commande de pompe à eau	66651	67998	71297	71297	71297	71297	71297	68955	71297	71297	71297	71297	.....	.....	.....	.....	.....	.....	.....	.....	.....	.....	.....	.....	.....	.....	.....
AXE pivot d'agraffe courroie de ventilateur	.....	.....	70522	70522	70522	70522	70522	70522	70522	70522	70522	70522	.....	.....	.....	.....	.....	.....	.....	.....	.....	.....	.....	.....	.....	.....	.....
— de pompe à eau	65501	65501	68956	68956	68956	68956	68956	68956	68956	68956	68956	68956	72729	6) 72729 9) 75689	6) 72729 9) 75689	6) 72729 9) 75689	75689	75689	75689	75689	75689	75689	75689	75689	75689	75689	75689
— de poulie de ventilateur	66774	66774	66774	66774	66774	66774	66774	68976	66774	66774	66774	66774	.....	.....	.....	.....	.....	.....	.....	.....	.....	.....	.....	.....	.....	.....	.....
BAGUE d'arbre de pompe à eau	67531	67531	67531	67531	67531	67531	67531	70458	67531	67531	67531	67531	.....	.....	.....	.....	.....	.....	.....	.....	.....	.....	.....	.....	.....	.....	.....
— arrière d'arbre de pompe à eau	.....	67999	67999	67999	67999	67999	67999	68958	67999	67999	67999	67999	.....	.....	.....	.....	.....	.....	.....	.....	.....	.....	.....	.....	.....	.....	.....
BOULON fixation du pignon de commande pompe à eau	.....	.....	.....	.....	.....	.....	.....	68963	.....	.....	.....	.....	.....	.....	.....	.....	.....	.....	.....	.....	.....	.....	.....	.....	.....	.....	.....
— de serrage de l'axe de ventilateur	60094	60094	60094	60094	60094	60094	60094	60094	60094	60094	60094	60094	.....	.....	.....	.....	.....	.....	.....	.....	.....	.....	.....	.....	.....	.....	.....
BUTÉE de turbine de pompe à eau	65492	65492	65492	65492	65492	65492	65492	65492	65492	65492	65492	65492	65492	65492	65492	65492	65492	65492	75686	75686	65492	65492	65492	65492	65492	75686	65492
— de presse étoupe	65495	65495	65495	65495	65495	65495	65495	65495	65495	65495	65495	65495	.....	.....	.....	.....	.....	.....	.....	.....	.....	.....	.....	.....	.....	.....	.....
CAGE de roulement d'axe de pompe à eau	.....	.....	.....	.....	.....	.....	.....	.....	.....	.....	.....	.....	72730	72730	72730	72730	.....	.....	.....	.....	.....	.....	.....	.....	.....	.....	.....
CLAVETTE de poulie de ventilateur	109707	109707	109707	109707	109707	109707	109707	109707	109707	109707	109707	109707	.....	.....	.....	.....	.....	.....	.....	.....	.....	.....	.....	.....	.....	.....	.....
— du pignon pompe à eau	109708	109708	109708	109708	109708	109708	109708	109708	109708	109708	109708	109708	.....	.....	.....	.....	.....	.....	.....	.....	.....	.....	.....	.....	.....	.....	.....
— de la poulie de commande pompe à eau	.....	.....	.....	.....	.....	.....	.....	.....	.....	.....	.....	.....	72095	72095	72095	72095	.....	.....	.....	.....	.....	.....	.....	.....	.....	.....	.....
CORPS de ventilateur	67659	67659	67659	71002	71002	1) 67659 2) 72396	67659	72070	67659	67659	1) 67659 3) 74794	1) 67659 3) 74794	72736	72736	72736	72736	72736	72736	72736	72736	72736	72736	72736	72736	67659	72736
— de pompe à eau	66077	66077	68743	68743	68743	68743	68743	71850	68743	68743	68743	68743	72622	74347	74347	74347	72622	72622	75251	75251	74347	74347	74347	74347	74347	75251	74347
COURROIE de commande pompe à eau, ventilateur	67347	67347	70462	70462	70462	4) 71679 5) 70462	71679	71679	70462	71679	71679	71679	72604	74164	74164	74164	72604	72604	75266	75266	74164	74164	74164	74164	74164	75266	74164
COUSSINET de pompe à eau	67447	67447	68959	68959	68959	68959	68959	68959	68959	68959	68959	68959	72731	7) 72731 75693	7) 72731 75693	7) 72731 75693	75693	75693	75693	75693	75693	75693	75693	75693	75693	75693	75693
COUVERCLE de pompe à eau	66078	66078	68744	68744	68744	68744	68744	68744	68744	69744	68744	68744	72624	75700	75700	75700	75700	75700	75687	75687	75700	75700	75700	78445	75700	75687	75700
— de support-ventilateur	.....	.....	.....	.....	.....	.....	.....	.....	.....	.....	.....	.....	72620	8) 72620 75691	8) 72620 75691	8) 72620 75691	75691	75691	75691	75691	75691	75691	75691	75691	75691	75691	75691
DOUILLE d'entraînement de pompe à eau	.....	.....	.....	.....	.....	.....	.....	.....	.....	.....	.....	.....	.....	75696	75696	75696	75696	75696	75696	75696	75696	75696	75696	75696	75696	75696	75696
ECROU de presse étoupe de pompe à eau	67448	67448	68961	68961	68961	68961	68961	68961	68961	68961	68961	68961	72733	72733	72733	72733	72733	72733	72733	72733	72733	72733	72733	72733	72733	72733	72733
— d'arbre de commande de pompe à eau	66084	66084	66084	66084	66084	66084	66084	66084	66084	66084	66084	66084	.....	.....	.....	.....	.....	.....	.....	.....	.....	.....	.....	.....	.....	.....	.....
— de l'axe de ventilateur	66773	66773	66773	66773	66773	66773	66773	66773	66773	66773	66773	66773	.....	.....	.....	.....	.....	.....	.....	.....	.....	.....	.....	.....	.....	.....	.....
ENTRETOISE de l'arbre de pompe à eau	67530	67530	.....	.....	.....	.....	.....	.....	.....	.....	.....	.....	.....	.....	.....	.....	.....	.....	.....	.....	.....	.....	.....	.....	.....	.....	.....
— des roulements de ventilateur	66771	66771	66771	66771	66771	66771	66771	69145	66771	66771	66771	66771	.....	.....	.....	.....	.....	.....	.....	.....	.....	.....	.....	.....	.....	.....	.....
ERGOT de coussinet d'axe de pompe à eau	.....	.....	.....	.....	.....	.....	.....	.....	.....	.....	.....	.....	73938	73938	73938	73938	73938	73938	73938	73938	73938	73938	73938	73938	73938	73938	73938
FREIN d'écrou du boulon fixation pignon de commande	.....	.....	.....	.....	.....	.....	.....	68964	.....	.....	.....	.....	.....	.....	.....	.....	.....	.....	.....	.....	.....	.....	.....	.....	.....	.....	.....
— de vis fixation couvercle de support-ventilateur	.....	.....	.....	.....	.....	.....	.....	.....	.....	.....	.....	.....	.....	75695	75695	75695	75695	75695	75695	75695	75695	75695	75695	75695	75695	75695	75695
— d'écrou d'arbre de commande de pompe à eau	66083	66083	66083	66083	66083	66083	66033	66033	65033	66083	66083	66083	.....	.....	.....	.....	.....	.....	.....	.....	.....	.....	.....	.....	.....	.....	.....
— d'écrou de presse étoupe de pompe à eau	.....	.....	.....	.....	.....	.....	.....	.....	.....	.....	.....	.....	73069	75262 10) 73689	75262 10) 73699	75262 10) 73689	75262	75262	75262	75262	75262	75262	75262	75262	75262	75262	75262
GUIDE courroie de ventilateur dans corps de pompe à eau	.....	.....	71352	71352	71352	71352	71352	71352	71352	71352	71352	71352	.....	.....	.....	.....	.....	.....	.....	.....	.....	.....	.....	.....	.....	.....	.....
JOINT de couvercle de pompe à eau et support ventilateur	65489	65489	68960	68960	68960	68960	68960	68960	68960	68960	68960	68960	72726	72726 10) 72725	72726 10) 72725	72726 10) 72725	72726	72726	72726	75257	75257	72726	72726	72726	72726	75257	72726

(★) Pour carter aluminium seulement.

(1) A deux pales, épaisseur 40.
(2) A quatre pales, épaisseur 50.
(3) Epaisseur 33.
(4) Longueur : 0.78 environ.
(5) Longueur : 0.72 environ.
(6) Premier modèle axe conique.
(7) Premier modèle à axe conique.
(8) Premier modèle à axe fileté.
(9) Modèle cylindrique.
(10) Pour pompe premier modèle à axe fileté.

DÉSIGNATION DES PIÈCES	11 CV M 67 27/28/29	14 CV K 74 1929	11 CV M 67 C 1930/31	15 CV K 75 1930/31	14 CV M 75 1930/31	16 CV M 78 1930/31	16 CV K 78 1930/31	22 CV H 78 1931	11 CV M A 67 1932/33	14 CV M B 75 1932/33	16 CV M C 78 1932/33	16 CV M D 78 1932/33	19 CV H 75 C 1932/33	11 CV M E 67 1932/33	14 CV M F 75 C 1933/34	14 CV A F 75 L 1933/34	19 CV H 75 R I 1933/34	19 CV Y 8 L 1935	10 CV L 67 1934	10 CV T 105 1935	14 CV T 110 1935	17 CV T 120 C 1935	17 CV T 123 L 1935	17 CV T 130 1935	17 CV Baby Sport 1935	10 CV T 10 1936	17 CV T 136 L-S 8 1936
JOINT de couvercle de support ventilateur	.....	.....	.....	.....	.....	.....	.....	.....	.....	.....	.....	.....	72725	75692	75692	75692	75692	75692	75692	75692	75692	75692	75692	75692	75692	75692	75692
— du corps de pompe à eau	.....	.....	.....	.....	.....	.....	.....	.....	.....	.....	.....	.....	72599	72599	72599	72599	72599	72599	75259	75259	72599	72599	72599	72599	72599	75259	72599
— de raccord orientable de circulation de réchauffage	.....	.....	.....	.....	.....	.....	.....	.....	.....	.....	.....	.....	.....	.....	.....	.....	.....	.....	.....	.....	.....	.....	.....	69795	.....	.....	.....
— d'arrivée d'eau aux cylindres	66085	66085	66085	66085	66085	66085	66085	71788	66085	66085	66085	66085	.....	.....	.....	.....	.....	.....	.....	.....	.....	.....	.....	.....	.....	.....	.....
PIGNON de commande de pompe à eau	67267	67267	71298	71298	71298	71298	71298	68957	71298	71298	71298	71298	.....	.....	.....	.....	.....	.....	.....	.....	.....	.....	.....	.....	.....	.....	.....
POMPE à eau complète	968077	968077	968743	968743	968743	968743	968743	971850	968743	968743	968743	968743	972622	974347	974347	974347	972622	972622	975251	975251	974347	974347	974347	974347	974347	975251	974347
POULIE commande de pompe à eau	.....	.....	.....	.....	.....	.....	.....	.....	.....	.....	.....	.....	72619	1) 72619	3) 72619	3) 72619	75701	75701	75694	75694	75701	75701	75701	75701	75701	75694	75701
— commande de ventilateur	67529	67529	71300	71300	71300	1) 72397 2) 71300	71300	68746	71300	.....	.....	.....	.....	75701	75701	75701	.....	.....	.....	.....	.....	.....	.....	.....	.....	.....	.....
— commandée de ventilateur	66769	66769	70677	70677	70677	70677	70677	68886	70677	70677	70677	70677	72619	75701	75701	75701	75701	75701	75694	75694	75701	75701	75701	75701	75701	75694	75701
PRESSE étoupe de pompe à eau	69729	69729	69729	69729	69729	69729	69729	69729	69729	69729	69729	69729	72735	72735	72735	72735	72735	72735	72735	72735	72735	72735	72735	72735	72735	72735	72735
RACCORD entre pompe et cylindre (durit)	66082	66082	66082	66082	66082	66082	66082	71789	66082	66082	66082	66082	73670	73670	73670	73670	73670	73670	71789	71789	73670	73670	73670	73670	73670	71789	73670
— orientable de circulation de réchauffage	.....	.....	.....	.....	.....	.....	.....	.....	.....	.....	.....	.....	.....	.....	.....	.....	.....	.....	.....	.....	.....	.....	.....	69794	.....	.....	.....
RESSORT d'axe pivot d'agraffe	.....	.....	70523	70523	70523	70523	70523	70523	70523	70523	70523	70523	.....	.....	.....	.....	.....	.....	.....	.....	.....	.....	.....	.....	.....	.....	.....
RIVET de turbine pompe à eau	110004	110004	110004	110004	110004	110004	110004	110004	110004	110004	110004	110004	110004	110004	110004	110004	110004	110004	110004	110004	110004	110004	110004	110004	110004	110004	110004
RONDELLE cache poussière	60083	60083	60083	60083	60083	60083	60083	60083	60083	60083	60083	60033	.....	75690	75690	75690	75690	75690	75690	75690	75690	75690	75690	75690	75690	75690	75690
— d'appui de grand roulement	60093	60093	60093	60093	60093	60093	60093	60093	60093	60093	60093	60093	.....	.....	.....	.....	.....	.....	.....	.....	.....	.....	.....	.....	.....	.....	.....
— d'appui de presse étoupe	.....	.....	.....	.....	.....	.....	.....	.....	.....	.....	.....	.....	72734	72734	72734	72734	72734	72734	72734	72734	72734	72734	72734	72734	72734	72734	72734
— de l'axe de ventilateur	66772	66772	66772	66772	66772	66772	66772	66772	66772	66772	66772	66772	.....	.....	.....	.....	.....	.....	.....	.....	.....	.....	.....	.....	.....	.....	.....
— de réglage d'axe de pompe à eau	67553	67553	71299	71299	71299	71299	71299	70459	71299	71299	71299	71299	72728	3) 72728 75697	4) 72728 75697	4) 72728 75697	75697	75697	75697	75697	75697	75697	75697	75697	75697	75697	75697
— de roulement d'axe de pompe à eau	.....	.....	.....	.....	.....	.....	.....	.....	.....	.....	.....	.....	72732	72732	72732	72732	.....	.....	.....	.....	.....	.....	.....	.....	.....	.....	.....
ROULEMENT de poulie ventilateur (grand)	60095	60095	60095	60095	60095	60095	60095	60095	60095	60095	60095	60095	.....	.....	.....	.....	.....	.....	.....	.....	.....	.....	.....	.....	.....	.....	.....
— de poulie ventilateur (petit)	66041	66041	66041	66041	66041	66041	66041	66041	66041	66041	66041	66041	71491	71491	71491	71491	71491	71491	71491	71491	71491	71491	71491	71491	71491	71491	71491
— d'axe de pompe à eau	.....	.....	.....	.....	.....	.....	.....	.....	.....	.....	.....	.....	.....	.....	.....	.....	.....	.....	.....	78831	78831	78831	78831	78831	78831	78831	78831
TUBE d'évacuation de pompe à eau	68079	68079	68745	68745	72254	72254	72254	72254	68745	72254	72254	72254	72621	72621	72621	72621	72621	72621	75688	75688	72621	72621	72621	72621	72621	75688	72621
TURBINE de pompe à eau	25660	25660	25660	25660	25660	25660	25660	25660	25660	25660	25660	25660	.....	.....	.....	.....	.....	.....	.....	.....	.....	.....	.....	.....	.....	.....	.....
VIS ergot arrêt des bagues d'arbres pompe à eau	100518	100518	100518	100518	100518	100518	100518	100518	100518	100518	100518	100518	.....	.....	.....	.....	.....	.....	.....	.....	.....	.....	.....	.....	.....	.....	.....
— arrêt écrou presse étoupe pompe à eau	.....	.....	.....	.....	.....	.....	.....	.....	.....	.....	.....	.....	.....	.....	.....	.....	.....	.....	.....	.....	.....	.....	.....	.....	.....	.....	.....
— fixation couvercle pompe à eau	104108	104108	104108	104108	104108	104108	104108	104108	104108	104108	104108	104108	.....	.....	.....	.....	.....	.....	.....	.....	.....	.....	.....	.....	.....	.....	.....
— fixation corps ventilateur	104113	104113	104113	104113	104113	104113	104113	104113	104113	104113	104113	104113	.....	.....	.....	.....	.....	.....	.....	.....	.....	.....	.....	.....	.....	.....	.....
DISTRIBUTEUR ET COMMANDE D'AVANCE																											
ATTACHE de flexible de commande d'avance	.....	.....	.....	.....	.....	.....	.....	.....	.....	.....	.....	.....	.....	.....	.....	.....	.....	75241	75241	.....	.....	.....	.....	.....	.....	.....	.....
AXE de ressort de collier de commande d'avance	.....	.....	.....	.....	.....	.....	.....	.....	.....	.....	.....	.....	.....	.....	.....	.....	.....	75239	75239	.....	.....	.....	.....	.....	.....	75229	.....
— de collier de tube porte-fils	66913	66913	66913	66913	66913	66913	66913	66913	66913	66913	66913	66913	.....	.....	.....	.....	.....	.....	.....	.....	.....	.....	.....	.....	.....	.....	.....
— de renvoi de commande d'avance	66342	69574	66342	69574	69574	69574	69574	69256	69574	69574	69574	69574	72819	72819	72819	72819	72819	72819	.....	.....	72819	72819	72819	72819	72819	.....	72819
BOBINE d'allumage	59834	59834	59834	59834	59834	59834	59834	59834	59834	59834	59834	59834	59834	59834	59834	59834	59834	59834	59834	59834	59834	59834	59834	59834	59834	59834	59834
BOITE à rotule de commande	64501	64501	.....	.....	.....	.....	.....	.....	.....	.....	.....	.....	300044	300044	300044	300044	300044	.....	.....	.....	.....	.....	.....	.....	.....	.....	.....
BOUCHON de boîte à rotule	25680	25680	.....	.....	.....	.....	.....	.....	.....	.....	.....	.....	.....	.....	.....	.....	.....	.....	.....	.....	.....	.....	.....	.....	.....	.....	.....
— du trou de graissage du distributeur	.....	68383	68383	68383	68383	68383	68383	68383	68383	68383	68383	68383	68383	68383	68383	68383	68383	.....	.....	.....	.....	.....	.....	.....	.....	.....	.....
BUTEE d'embase du distributeur	67528	67528	67528	67528	67528	67528	67528	69735	67528	67528	67528	67528	67528	67528	67528	67528	67528	.....	.....	.....	.....	.....	.....	.....	.....	.....	.....
CLAVETTE de blocage de flexible de commande d'avance	.....	.....	.....	.....	.....	.....	.....	.....	.....	.....	.....	.....	.....	.....	.....	.....	.....	75242	75242	.....	.....	.....	.....	.....	.....	75242	.....
COLLET protège tube fils	.....	.....	.....	.....	.....	.....	.....	.....	.....	.....	.....	.....	.....	.....	.....	.....	.....	.....	.....	.....	.....	.....	.....	64889	.....	.....	.....
COLLIER du tube porte-fils	66750	66750	66750	66750	66750	66750	66750	66750	66750	66750	66750	66750	72805	72805	72805	72805	72806	72805	72806	72805	72805	72805	72805	72805	72805	72805	72806
— de commande d'avance du distributeur	67359	67359	67359	67359	67359	67359	67359	68978	71351	67359	67359	67359	72809	72809	72809	72809	72809	72809	75237	75237	72809	72809	72809	72809	72809	75237	72809
COLONNETTE d'avance du levier double de renvoi	.....	.....	.....	60165	60165	60165	60165	60165	.....	60165	60165	60165	60165	.....	.....	.....	.....	.....	.....	.....	.....	.....	.....	.....	.....	.....	.....
DISTRIBUTEUR complet	59829	59829	59829	59829	59820	59820	59820	59830	59829	59829	59829	59829	59832	59831	59831	59831	59832	59832	59831	59831	59831	59831	59831	59833	59831	59831	59831
ECROU de fixation de collier de tube porte-fils	.....	.....	.....	.....	.....	.....	.....	.....	.....	.....	.....	.....	108017	108017	108017	108017	108017	108017	108017	108017	108017	108017	108017	.....	108017	108017	108017
EGOUTTEUR d'arbre de distributeur	67285	67285	67285	.....	67285	67285	67285	.....	67285	.....	.....	.....	.....	.....	.....	.....	.....	.....	.....	.....	.....	.....	.....	.....	.....	.....	.....
EMBASE du distributeur	67527	67527	67527	70588	67527	67527	67527	67527	67527	67527	67527	67527	72820	72820	72820	72820	72820	72820	.....	.....	72820	72820	72820	72820	72820	72820	72820
ENTRETOISE d'axe de renvoi (côté distributeur)	.....	.....	.....	.....	.....	.....	.....	.....	.....	.....	.....	.....	71533	71533	71533	71533	71533	71533	.....	.....	71533	71533	71533	71533	71533	71533	71533
— d'axe de renvoi (côté direction)	.....	.....	.....	70338	.....	.....	.....	.....	.....	.....	.....	.....	.....	.....	.....	.....	.....	.....	.....	.....	.....	.....	.....	.....	.....	.....	.....
— de levier double de renvoi	.....	.....	.....	.....	.....	.....	.....	71544	.....	.....	.....	.....	.....	.....	.....	.....	.....	.....	75243	75243	.....	.....	.....	.....	.....	.....	.....
— de l'axe de commande d'avance	.....	.....	.....	.....	.....	.....	.....	.....	.....	.....	.....	.....	.....	.....	.....	.....	.....	.....	.....	.....	.....	.....	.....	.....	.....	.....	.....
FLEXIBLE de commande d'avance	.....	.....	.....	.....	.....	.....	.....	.....	.....	.....	.....	.....	73685	73685	73685	73685	73685	73685	73685	73685	73685	73685	73685	.....	73685	.....	73685
GOUJON fixation tube porte-fils	.....	.....	.....	.....	.....	.....	.....	72209	.....	.....	.....	.....	.....	.....	.....	.....	.....	.....	.....	.....	.....	.....	.....	.....	.....	.....	.....
LEVIER de renvoi de commande d'avance (côté direction)	66348	66348	66348	66348	66348	66348	66348	.....	66348	66348	66348	66348	72818	72818	72818	72818	72818	72818	.....	.....	72818	72818	72818	72818	72818	.....	72818
— de renvoi de commande d'avance (côté distributeur)	67282	67282	67282	67282	67282	67282	67282	.....	67282	67282	67282	67282	67282	67282	67282	67282	67282	67282	.....	.....	67282	67282	67282	67282	67282	.....	67282
— de renvoi de commande d'avance (côté planche)	.....	.....	70637	70637	70637	70637	70637	.....	70637	70637	70637	70637	.....	.....	.....	.....	.....	.....	.....	.....	.....	.....	.....	.....	.....	.....	.....
— double de renvoi de commande d'avance																											

(1) Poulie pour ventilateur : quatre pales.
(2) Poulie pour ventilateur : deux pales.
(3) Pour pompe, premier modèle à axe fileté.
(4) Pour pompe, premier modèle à axe fileté : pour M E 67, M F 75 C et M F 75.

	DÉSIGNATION DES PIÈCES	11 CV M 67 27/28/29	14 CV K 74 1929	11 CV M 67 C 1930/31	15 CV K 75 1930/31	14 CV M 75 1930/31	16 CV M 78 1930/31	16 CV K 78 1930/31	22 CV H 78 1931	11 CV M A 67 1932/33	14 CV M B 75 1932/33	16 CV M C 78 1932/33	16 CV M D 78 1932/33	19 CV H 75 C 1932/33	11 CV M E 67 1932/33	14 CV M F 75 C 1933/34	14 CV M F 75 L 1933/34	19 CV H 75 R I 1933/34	19 CV T 8 L 1935	10 CV L 67 1934	10 CV T 105 1935	14 CV T 110 1935	17 CV T 120 C 1935	17 CV T 120 L 1936	17 CV T 150 1935	17 CV Salby Sport 1935	10 CV T 10 1936	17 CV T 120 L/S B 1936
1	**PIGNON** de distributeur	66136	66136	66136	66136	66136	66136	66136	71119	66136	66136	66136	66136	.....	.....	.....	.....	.....	.....	.....	.....	.....	.....	.....	.....	.....	.....	.....
2	**RESSORT** de l'embase de distributeur	66355	66355	66355	66355	66355	66355	66355	66355	66355	.....	.....	.....	.....	.....	.....	.....	.....	.....	.....	.....	.....	.....	.....	.....	.....	.....	.....
3	— de rotule de commande de collier distributeur	.....	.....	.....	.....	.....	.....	.....	.....	.....	.....	.....	.....	71741	71741	71741	71741	71741	71741	71741	71741	71741	71741	71741	71741	71741	71741	71741
4	**RONDELLE** du collier tube porte-fils	66751	66751	66751	66751	66751	66751	66751	66751	66751	66751	66751	66751	66751	66751	66751	66751	66751	66751	66751	66751	66751	66751	66751	66751	66751	66751	66751
5	— de réglage du pignon de distributeur	.....	.....	.....	.....	.....	.....	.....	70831	.....	.....	.....	.....	.....	.....	.....	.....	.....	.....	.....	.....	.....	.....	.....	.....	.....	.....	.....	.....
6	— du pignon de distributeur	67287	67287	67287	.....	67287	67287	67287	72089	67287	67287	67287	67287	.....	.....	.....	.....	.....	.....	.....	.....	.....	.....	.....	.....	.....	.....	.....
7	— d'arrêt d'axe de renvoi	66346	66346	66346	66346	66346	66346	66346	.....	66346	66346	66346	66346	.....	.....	.....	.....	.....	.....	.....	.....	.....	.....	.....	.....	.....	.....	.....
8	— du levier double de renvoi	60167	60167	60167	60167	60167	60167	60167	.....	60167	60167	60167	60167	.....	.....	.....	.....	.....	.....	.....	.....	.....	.....	.....	.....	.....	.....	.....
9	**ROTULE** de commande de collier de distributeur	.....	.....	.....	.....	.....	.....	.....	.....	.....	.....	.....	.....	72810	72810	72810	72810	72810	72810	.....	.....	72810	72810	72810	72810	72810	.....	72810
10	— de commande « APPA »	.....	.....	.....	.....	.....	.....	.....	.....	.....	.....	.....	.....	300045	300045	300045	300045	300045	.....	.....	.....	.....	.....	.....	.....	.....	.....	.....
11	— (moyenne) des leviers de renvoi	40623	40623	.....	.....	.....	.....	.....	.....	.....	.....	.....	.....	.....	.....	.....	.....	.....	.....	.....	.....	.....	.....	.....	.....	.....	.....	.....
12	— (petite) des leviers de renvoi	40624	40624	.....	.....	.....	.....	.....	.....	.....	.....	.....	.....	.....	.....	.....	.....	.....	.....	.....	.....	.....	.....	.....	.....	.....	.....	.....
13	— (grande) de l'embase de distributeur	66353	66353	66353	66353	66353	66353	66353	.....	66353	66353	66353	66353	.....	.....	.....	.....	.....	.....	.....	.....	.....	.....	.....	.....	.....	.....	.....
14	**SUPPORT** de distributeur	.....	.....	.....	.....	.....	.....	.....	.....	.....	.....	.....	.....	71497	71497	71497	71497	71497	71497	71497	71497	71497	71497	71497	71497	71497	71497	71497
15	— avant du tube porte-fils	66910	66910	66910	66910	66910	66910	66910	66910	66910	66910	66910	66910	.....	.....	.....	.....	.....	.....	.....	.....	.....	.....	.....	.....	.....	.....	.....
16	— arrière du tube porte-fils	66912	66912	66912	66912	66912	66912	66912	.....	66912	66912	66912	66912	.....	.....	.....	.....	.....	.....	.....	.....	.....	.....	.....	.....	.....	.....	.....
17	— de commande d'avance	66911	66911	66911	66911	66911	66911	66911	.....	66911	66911	66911	66911	.....	.....	.....	.....	.....	.....	.....	.....	.....	.....	.....	.....	.....	.....	.....
18	**TRINGLE** de commande de la rotule de l'embase	66354	66354	66354	66354	66354	66354	66354	.....	66354	66354	66354	66354	.....	.....	.....	.....	.....	.....	.....	.....	.....	.....	.....	.....	.....	.....	.....
19	— de commande du levier commande au renvoi	.....	.....	.....	.....	.....	.....	.....	.....	.....	.....	.....	.....	71534	74454	74454	74454	71534	71534	.....	.....	78405	78405	78405	74165	74165	.....	78405
20																												
	— de commande d'avance du distributeur	.....	.....	.....	.....	.....	.....	.....	71603	.....				.....	.....	.....	.....	.....	.....	.....	.....	.....	.....	.....	.....	.....	.....	.....
21	— de commande du renvoi au distributeur	.....	.....	.....	.....	.....	.....	.....	.....	.....	.....	.....	.....	71535	74165	74165	74165	71535	71535	.....	.....	74165	74165	74165	74165	74165	.....	74165
22	— de l'axe de renvoi des commandes d'avance	66585	66585	.....	.....	.....	.....	.....	.....	.....	.....	.....	.....	.....	.....	.....	.....	.....	.....	.....	.....	.....	.....	.....	.....	.....	.....	.....
23	— (grande) de l'axe de renvoi des commandes d'avance	.....	.....	70639	70639	70639	70639	70639	.....	70639	70639	70639	70639	.....	.....	.....	.....	.....	.....	.....	.....	.....	.....	.....	.....	.....	.....	.....
24	— (petite) de l'axe de renvoi des commandes d'avance	.....	.....	70640	70640	70640	70640	70640	.....	70640	70640	70640	70640	.....	.....	.....	.....	.....	.....	.....	.....	.....	.....	.....	.....	.....	.....	.....
25	**TUBE** porte-fils	66757	66757	66757	66757	66757	66757	66757	69253	66757	66757	66757	66757	72799	74176	74176	74176	72799	72799	75235	75235	74176	74176	74176	78481	74176	75205	74176
26	**VIS** de serrage de collier du distributeur	66352	66352	66352	66352	66352	66352	66352	66352	66352	66352	66352	66352	66352	66352	66352	66352	66352	66352	75238	75238	66352	66352	66352	66352	66352	75238	66352
27																												
28																												
29	**TUBULURE ADMISSION ET ÉCHAPPEMENT**																											
30																												
31																												
32	**ARMATURE** de tamis de prise d'air de carburateur	.....	.....	.....	.....	.....	.....	.....	.....	.....	.....	.....	.....	73952	.....	.....	.....	.....	.....	.....	.....	.....	.....	.....	.....	.....	.....	.....
33	**ARRIVEE** d'air au carburateur	68006	69650	71767	70631	71767	71767	71767	70823	71767	71767	71767	71767	.....	.....	.....	.....	.....	.....	.....	.....	.....	.....	.....	.....	.....	.....	.....
34	**AXE** du volet d'air	68028	.....	.....	.....	.....	.....	.....	.....	.....	.....	.....	.....	.....	.....	.....	.....	.....	.....	.....	.....	.....	.....	.....	.....	.....	.....	.....
35	**BOUCHON** de dessablage de tubulure d'admission	.....	.....	.....	.....	.....	.....	.....	.....	.....	.....	.....	.....	.....	.....	.....	.....	.....	.....	.....	.....	.....	.....	.....	60153	.....	.....	.....
36	**BOULON** fixation raccord tuyauterie	24280	24280	.....	24280	.....	.....	.....	.....	.....	.....	.....	.....	.....	.....	.....	.....	.....	.....	.....	.....	.....	.....	.....	.....	.....	.....	.....
37	— fixation de bride de tubulure et de raccord d'arrivée d'air	.....	.....	.....	.....	.....	.....	.....	.....	.....	.....	.....	.....	73950	.....	.....	.....	.....	.....	.....	.....	.....	.....	.....	.....	.....	.....	.....
38	— fixation de tubulure de prise d'air	.....	.....	.....	.....	.....	.....	.....	.....	.....	.....	.....	.....	.....	.....	.....	.....	.....	.....	.....	.....	.....	(1) 78325	(1) 78325	.....	(1) 78325	.....	(1) 78325
39	— fixation de tubulure de prise d'air	.....	.....	.....	.....	.....	.....	.....	.....	.....	.....	.....	.....	.....	.....	.....	.....	.....	.....	.....	.....	.....	.....	.....	78225	.....	.....	.....
40	— fixation d'arrivée d'air	.....	.....	.....	.....	70635	70635	70635	.....	.....	70635	70635	70635	.....	.....	.....	.....	.....	.....	.....	.....	.....	.....	.....	.....	.....	.....	.....	.....
41	**BRIDE** de tubulure d'arrivée d'air	.....	.....	.....	.....	.....	.....	.....	.....	.....	.....	.....	.....	73949	.....	.....	.....	73949	73949	.....	.....	.....	.....	.....	.....	.....	.....	.....
42	— intermédiaire de fixation du carburateur	.....	.....	.....	.....	.....	.....	.....	.....	.....	.....	.....	.....	.....	.....	.....	.....	.....	.....	.....	.....	.....	(1) 78571	(1) 78571	.....	(1) 78571	.....	(1) 78571
43	— avant de tubulure d'arrivée d'air	.....	.....	.....	.....	.....	.....	.....	.....	.....	.....	.....	.....	.....	74447	74447	74447	.....	.....	74447	.....	.....	.....	.....	.....	.....	.....	.....
44	— arrière de tubulure d'arrivée d'air	.....	.....	.....	.....	.....	.....	.....	.....	.....	.....	.....	.....	.....	73949	73949	73949	.....	.....	73949	.....	.....	.....	.....	.....	.....	.....	.....
45	**BUTEE** du volet d'air	68025	.....	.....	.....	.....	.....	.....	.....	.....	.....	.....	.....	.....	.....	.....	.....	.....	.....	.....	.....	.....	.....	.....	.....	.....	.....	.....
46	**CARBURATEUR**	Pour les types de voitures 1928 à 1932, indiquez le type et la marque du carburateur.													300015	300015	300015	300018	300018	300015	300015	300016	300175	300175	300175	300175	300015	300175
47															300316													
48	**CORPS** d'arrivée d'air au carburateur	.....	.....	.....	.....	72750	.....	.....	.....	.....	.....	.....	.....	.....	.....	.....	.....	.....	.....	.....	.....	.....	.....	.....	.....	.....	.....	.....
49	— du volet d'air	.....	69652	72750	69652	.....	72750	72750	.....	72750	72750	72750	72750	.....	.....	.....	.....	.....	.....	.....	.....	.....	.....	.....	.....	.....	.....	.....
50	**CUVE** d'épurateur d'air	67628	67628	67628	67628	67623	67628	67628	70825	67628	67628	67628	67628	.....	.....	.....	.....	.....	.....	.....	.....	.....	.....	.....	.....	.....	.....	.....
51	**DEMI-COUDE** droit de tubulure d'arrivée d'air	.....	.....	.....	.....	.....	.....	.....	.....	.....	.....	.....	.....	73959	73959	73959	73959	73959	73959	73959	.....	.....	.....	.....	.....	.....	.....	.....
52	— gauche de tubulure d'arrivée d'air	.....	.....	.....	.....	.....	.....	.....	.....	.....	.....	.....	.....	73960	73960	73960	73960	73960	73960	73960	.....	.....	.....	.....	.....	.....	.....	.....
53	**ECROU** du raccord double de tuyauterie	5020 × 8	.....	.....	.....	.....	.....	.....	.....	.....	.....	.....	.....	.....	.....	.....	.....	.....	.....	.....	.....	.....	.....	.....	.....	.....	.....	.....
54	— de goujon fixation prise et épurateur d'air	67511	67511	67511	67511	67511	67511	67511	67511	67511	67511	67511	67511	.....	.....	.....	.....	.....	.....	.....	.....	.....	.....	.....	.....	.....	.....	.....
55	— de goujon fixation tubulure admission sur échappement	66368	66368	66368	66368	66368	66368	66368	66368	66368	66368	66368	66368	.....	66368	66368	66368	.....	.....	66368	66368	66368	66368	66368	.....	66368	66368	66368
56	— d'axe de volet d'air	68029	.....	.....	.....	.....	.....	.....	.....	.....	.....	.....	.....	.....	.....	.....	.....	.....	.....	.....	.....	.....	.....	.....	.....	.....	.....	.....
57	**EMBOUT** du tuyau d'arrivée d'air (côté radiateur)	.....	.....	.....	.....	.....	.....	.....	.....	.....	.....	.....	.....	.....	.....	.....	.....	.....	.....	.....	.....	.....	78329	78329	.....	78329	.....	78329
58	— du tuyau d'arrivée d'air (côté carburateur)	.....	.....	.....	.....	.....	.....	.....	.....	.....	.....	.....	.....	.....	.....	.....	.....	.....	.....	.....	.....	.....	78330	78330	.....	78330	.....	78330
59	— de raccord double de tuyauterie d'essence	65866	.....	.....	.....	.....	.....	.....	.....	.....	.....	.....	.....	.....	.....	.....	.....	.....	.....	.....	.....	.....	.....	.....	.....	.....	.....	.....
60	**ENTRETOISE** d'arrivée d'air au carburateur	.....	.....	.....	.....	71771	71771	71771	.....	.....	71771	71771	71771	.....	.....	.....	.....	.....	.....	.....	.....	.....	.....	.....	.....	.....	.....	.....
61	**GOUJON** fixation, tubulure, admission et échappement	100315	100315	100315	100315	100315	100315	100315	.....	100315	100315	100315	100315	.....	.....	.....	.....	.....	.....	75194	.....	.....	.....	.....	.....	.....	.....	.....
62	— d'arrivée d'air et de filtre d'air	68013	63013	68013	63013	63013	68013	63013	68013	68013	68013	68013	68013	.....	.....	.....	.....	.....	.....	.....	.....	.....	.....	.....	.....	.....	.....	.....
63	— fixation de carburateur	66220	66220	66220	66220	66220	66220	66220	69835	66220	66220	66220	66220	69835	.....	.....	.....	.....	.....	.....	.....	.....	.....	.....	.....	.....	.....	.....
64	**JOINT** de déflecteur admission	.....	.....	.....	.....	.....	.....	.....	.....	.....	.....	.....	.....	.....	.....	.....	.....	.....	.....	.....	.....	.....	.....	.....	78477	.....	.....	.....
65	— du raccord de tuyauterie	24282	24282	.....	24282	.....	.....	.....	.....	.....	.....	.....	.....	.....	.....	.....	.....	.....	.....	.....	.....	.....	.....	.....	.....	.....	.....	.....

(1) Pour Solex seulement.

DÉSIGNATION DES PIÈCES	11 CV M 67 27/28/29	14 CV K 74 1929	11 CV M 67 C 1930/31	15 CV K 75 1930/31	14 CV M 75 1930/31	16 CV M 78 1930/31	16 CV K 78 1930/31	22 CV H 78 1931	11 CV M A 67 1932/33	14 CV M B 75 1932/33	15 CV M C 78 1932/33	16 CV M D 78 1932/33	19 CV H 75 C 1932/33	11 CV M E 67 1932/33	14 CV M F 75 C 1933/34	14 CV M F 75 L 1933/34	19 CV H 75 R I 1933/34	19 CV T 8 L 1935	10 CV L 67 1934	10 CV T 105 1935	14 CV T 110 1935	17 CV T 120 C 1935	17 CV T 120 L 1935	17 CV T 150 1935	17 CV Baby Sport 1935	10 CV T 10 1936	17 CV T 126 L/S 8 1936
JOINT du raccord de tube de décharge d'essence	.....	.....	.....	.....	.....	.....	.....	.....	.....	.....	.....	.....	.....	.....	70311	.....	.....	.....	.....	70311	70311	70311	70311	70311	70311	70311	70311
— du carburateur	49124	68736	49124	68736	49124	49124	49124	69833	49124	49124	49124	49124	69833	69833	49124	49124	49124	69833	69833	49124	3) 49124	3) 49124	3) 49124	3) 49124	68736	3) 49124	3) 49124
																							4) 68736	4) 68736		4) 68736	4) 68736
— d'embout de raccord double	66867	.....	.....	.....	.....	.....	.....	.....	.....	.....	.....	.....	.....	.....	.....	.....	.....	.....	.....	.....	.....	.....	.....	.....	.....	.....	.....
— des tubulures d'admission sur échappement	66221	68002	66221	68002	68002	68002	68002	.....	66221	68002	69002	68002	.....	74857	74857	74857	.....	.....	75190	75191	74857	78654	78654	.....	78654	75191	78654
— d'arrivée d'air au carburateur	67636	68268	71769	68268	71769	71769	71769	70824	71769	71769	71769	71769	.....	.....	.....	.....	.....	.....	.....	.....	.....	.....	.....	.....	.....	.....	.....
— de raccord d'arrivée d'air au carburateur	.....	.....	.....	.....	.....	.....	.....	.....	.....	.....	.....	.....	73871	74448	74448	74448	73871	73871	74448	.....	.....	.....	.....	.....	.....	.....	.....
— d'épurateur d'air	67629	67629	67629	67629	67629	67629	67629	71044	67629	67629	67629	67629	.....	.....	.....	.....	.....	.....	.....	.....	.....	.....	.....	.....	.....	.....	.....
— d'arrivée d'air au carburateur, sur tôle, moteur	68032	68032	.....	68032	.....	.....	.....	70826	.....	.....	.....	.....	.....	74729	74729	74729	74729	.....	.....	.....	.....	.....	.....	.....	.....	.....	.....
— d'entretoise d'arrivée au carburateur	.....	.....	.....	.....	71975	71975	71975	.....	.....	71975	71975	71975	.....	.....	.....	.....	.....	.....	.....	.....	.....	.....	.....	.....	.....	.....	.....
LEVIER de carburateur	.....	.....	.....	.....	.....	.....	.....	.....	.....	.....	.....	.....	74240	.....	.....	.....	74240	74240	.....	.....	.....	.....	.....	.....	.....	.....	.....
MONTURE de joint d'arrivée d'air au carburateur	69033	69651	.....	69651	.....	.....	.....	.....	.....	.....	.....	.....	.....	.....	.....	.....	.....	.....	.....	.....	.....	.....	.....	.....	.....	.....	.....
PLATEAU de récupération d'essence	.....	.....	.....	.....	.....	.....	.....	.....	.....	.....	.....	.....	.....	.....	.....	.....	.....	.....	.....	.....	.....	.....	.....	.....	.....	.....	.....
PRISE d'air au carburateur	.....	.....	.....	.....	.....	.....	.....	.....	.....	.....	.....	.....	.....	.....	75274	.....	.....	.....	.....	78573	78573	78572	78572	.....	78572	78573	78572
RACCORD de tuyauterie d'échappement	24277	24277	.....	24277	.....	.....	.....	.....	.....	.....	.....	.....	73948	74560	74560	74560	75247	75247	76029	.....	.....	.....	.....	.....	.....	.....	.....
— d'arrivée d'air au carburateur	.....	.....	.....	.....	.....	.....	.....	.....	.....	.....	.....	.....	.....	.....	.....	.....	.....	.....	.....	.....	.....	.....	.....	.....	.....	.....	.....
— double de tuyauterie d'essence	64990	.....	.....	.....	.....	.....	.....	.....	.....	.....	.....	.....	73870	74445	74445	74445	73870	73870	76028	.....	.....	.....	.....	.....	.....	.....	.....
— du tube de décharge d'essence sur tubulure, échappement	.....	.....	.....	.....	.....	.....	.....	.....	.....	.....	.....	.....	.....	.....	.....	.....	.....	.....	.....	.....	.....	.....	.....	.....	.....	.....	.....
RESSORT de rappel de volet d'air	68030	.....	.....	.....	.....	.....	.....	.....	.....	.....	.....	.....	.....	.....	75276	.....	.....	.....	.....	75276	75276	75276	75276	75276	75276	75276	75276
RONDELLE de goujon d'arrivée d'air	67879	67879	67879	67879	67879	67879	67879	67879	67879	67879	67879	67879	.....	.....	.....	.....	.....	.....	.....	.....	.....	.....	.....	.....	.....	.....	.....
— de butée de volet d'air	69026	.....	.....	.....	.....	.....	.....	.....	.....	.....	.....	.....	.....	.....	.....	.....	.....	.....	.....	.....	.....	.....	.....	.....	.....	.....	.....
SUPPORT de tube d'essence	.....	.....	.....	.....	.....	.....	.....	.....	.....	.....	.....	.....	.....	.....	.....	.....	.....	.....	.....	.....	.....	.....	.....	.....	.....	.....	.....
TAMIS de prise d'air de carburateur	.....	.....	.....	.....	.....	.....	.....	.....	.....	.....	.....	.....	.....	.....	75443	.....	.....	.....	.....	75443	75443	75443	75443	75443	75443	75443	75443
TROMPE de prise d'air du carburateur	.....	.....	.....	.....	.....	.....	.....	.....	.....	.....	.....	.....	73961	74804	74804	74804	74804	74804	74804	.....	.....	.....	.....	.....	.....	.....	.....
— de prise d'air au carburateur	.....	.....	.....	.....	.....	.....	.....	.....	.....	.....	.....	.....	.....	.....	.....	.....	.....	.....	.....	.....	78326	78326	.....	.....	.....	78326	.....
TUBE de décharge d'essence du carburateur	.....	.....	.....	.....	.....	.....	.....	.....	.....	.....	.....	.....	.....	.....	.....	.....	.....	.....	.....	.....	.....	.....	.....	.....	.....	.....	.....
— de décharge d'essence sur tubulure, échappement	.....	.....	.....	.....	.....	.....	.....	.....	.....	.....	.....	.....	.....	.....	75275	.....	.....	.....	.....	75275	75275	75275	75275	.....	75275	75275	75275
— d'essence de l'exhausteur au carburateur	68087	68087	68087	68087	68087	68087	68087	72821	68087	.....	.....	.....	.....	.....	75277	.....	.....	.....	.....	75277	75277	75277	75277	75277	75277	75277	75277
— d'aspiration de l'exhausteur à la tubulure, échappement	68088	68088	.....	68088	.....	.....	.....	72822	.....	68088	68088	68088	.....	.....	.....	.....	.....	.....	.....	.....	.....	.....	.....	.....	.....	.....	.....
TUBULURE de prise d'air sur carburateur	.....	.....	.....	.....	.....	.....	.....	.....	.....	.....	.....	.....	.....	.....	.....	.....	.....	.....	.....	.....	78336	78336	.....	.....	78322	.....	78336
— de prise d'air sur carburateur	.....	.....	.....	.....	.....	.....	.....	.....	.....	.....	.....	.....	.....	.....	.....	.....	.....	.....	.....	.....	.....	.....	.....	78774	.....	.....	.....
— d'arrivée d'air au carburateur	.....	.....	.....	.....	.....	.....	.....	.....	.....	.....	.....	.....	73948	74446	74446	74446	73948	73948	76339	.....	.....	.....	.....	.....	.....	.....	.....
— avant d'admission	66967	67915	66967	67915	71772	67915	67915	71573	66967	71772	67915	67915	.....	74869	74859	74859	.....	.....	75186	.....	74904	.....	.....	.....	.....	.....	.....
— arrière d'admission	66968	67915	66968	71127	71773	71127	71127	.....	66968	71773	71127	71127	.....	74858	5) 74904 74858	74858	.....	.....	75185	.....	74903	.....	.....	.....	.....	.....	.....
— d'admission	.....	.....	.....	.....	.....	.....	.....	.....	.....	.....	.....	.....	.....	.....	5) 74903	.....	.....	.....	.....	.....	.....	.....	.....	.....	.....	.....	.....
— échappement	66214	68499	66214	70723	71779	71770	71770	71657	66214	71779	71770	71770	73869	.....	.....	.....	73869	73869	.....	77729	.....	78567	78567	78600	78557	77729	78557
TUYAU d'arrivée d'air au carburateur	.....	.....	.....	.....	.....	.....	.....	.....	.....	.....	.....	.....	73868	74856	74856	74856	73868	73868	75187	75189	78561	77081	77081	78317	77081	75189	77081
VIS de fixation d'épurateur d'air	67630	67630	67630	67630	67630	67630	67630	.....	67630	67630	67630	67630	.....	.....	5) 74900	.....	.....	.....	.....	.....	78337	78337	.....	.....	.....	.....	78337
— du volet d'air	68027	.....	.....	.....	.....	.....	.....	.....	.....	.....	.....	.....	.....	.....	.....	.....	.....	.....	.....	.....	.....	.....	.....	.....	.....	.....	.....
VOLET d'air	69024	.....	.....	.....	.....	.....	.....	.....	.....	.....	.....	.....	.....	.....	.....	.....	.....	.....	.....	.....	.....	.....	.....	.....	.....	.....	.....
MISE EN MARCHE																											
AXE de la manivelle de mise en marche	.....	.....	.....	.....	.....	.....	.....	.....	.....	.....	.....	.....	.....	.....	.....	.....	.....	.....	.....	.....	.....	.....	.....	.....	.....	.....	.....
BAGUE d'axe de mise en marche	.....	.....	.....	.....	.....	.....	.....	.....	.....	.....	74775	74775	.....	75036	75036	75036	75036	78303	75036	78303	78303	78303	78303	78303	78303	78303	78303
— d'axe de la manivelle de mise en marche	.....	.....	.....	.....	.....	.....	.....	.....	.....	.....	.....	.....	.....	.....	.....	.....	.....	78305	.....	78305	78305	78305	78305	78305	78305	78305	78305
BRIDE de tube support d'axe	.....	.....	.....	.....	.....	.....	.....	.....	.....	.....	.....	.....	.....	75035	75035	75035	75035	75035	75035	75035	75035	75035	75035	75035	75035	75035	75035
ECROU fixation support d'axe de mise en marche	68071	68071	68071	69071	1) 68071 2) 72240	1) 69071 2) 72240	1) 68071 2) 72240	72240	68071	1) 68071 2) 72240	1) 68071 2) 72240	1) 68071 2) 72240	.....	.....	.....	.....	74871	.....	.....	.....	.....	.....	.....	.....	.....	.....	.....
EMBOUT de mise en marche	.....	.....	.....	.....	.....	.....	.....	.....	.....	.....	.....	.....	.....	.....	.....	.....	.....	.....	.....	.....	.....	.....	.....	.....	.....	.....	.....
ERGOT arrêt du support de manivelle	.....	.....	.....	.....	.....	.....	.....	.....	.....	.....	.....	.....	.....	.....	.....	.....	.....	78304	.....	78304	78304	78304	78304	78304	78304	78304	78304
FREIN de vis fixation de support AV de manivelle	.....	.....	.....	.....	.....	.....	.....	.....	.....	.....	100102	100102	.....	.....	.....	.....	.....	.....	.....	.....	.....	.....	.....	.....	.....	.....	.....
GOUJON fixation de support AV de manivelle	.....	.....	.....	.....	.....	.....	.....	.....	.....	.....	.....	.....	.....	.....	.....	.....	.....	77780	.....	77780	77780	77780	77780	77780	77780	77780	77780
GOUPILLE de la noix de manivelle	.....	.....	.....	.....	.....	.....	.....	72180	.....	.....	.....	.....	.....	.....	.....	.....	.....	.....	.....	.....	.....	.....	.....	.....	.....	.....	.....
GUIDE d'axe de mise en marche	24187	24187	24187	24187	24187	24187	24187	24187	24187	24187	24187	24187	24187	24187	24187	24187	24187	.....	24187	.....	.....	.....	.....	.....	.....	.....	.....
MANIVELLE de mise en marche, complète	936496	968467	968467	968467	968467	968467	968467	963467	968467	963467	974701	974701	968467	974701	74982	74982	74982	78256	76385	78255	78255	78256	78256	78256	78255	78255	78255
NOIX de la manivelle de mise en marche	68070	68468	68070	68468	68468	68468	68468	68468	68070	68468	68468	68469	68468	.....	.....	.....	.....	.....	.....	.....	.....	.....	.....	.....	.....	.....	.....
SOIE de la manivelle de mise en marche	24191	24191	24191	24191	24191	24191	24191	.....	24191	24191	24191	24191	24191	24191	24191	24191	24191	24191	24191	24191	24191	24191	24191	24191	24191	24191	24191
SUPPORT de la manivelle de mise en marche	.....	.....	.....	.....	.....	.....	.....	72071	.....	.....	74776	74776	73269	.....	.....	.....	.....	.....	.....	.....	.....	.....	.....	.....	.....	.....	.....
— AV de guide d'axe de mise en marche	.....	.....	.....	.....	.....	.....	.....	.....	.....	.....	.....	.....	.....	74705	74705	74705	.....	78122	74705	78122	78122	78122	78122	78122	78122	78122	78122

(1) Alésage 42.
(2) Alésage 45.
(3) Alésage 35.
(4) Alésage 40.
(5) M F 75 sport.

DÉSIGNATION DES PIÈCES	11 CV M 67 27/28/29	14 CV K 74 1929	11 CV M 67 C 1930/31	15 CV K 75 1930/31	14 CV M 75 1930/31	14 CV M 78 1930/31	14 CV K 78 1930/31	22 CV H 78 1931	11 CV M A 67 1932/33	14 CV M B 75 1932/33	14 CV M C 78 1932/33	14 CV M D 78 1932/33	19 CV H 75 C 1932/33	11 CV M E 67 1932/33	14 CV M F 75 C 1933/34	14 CV M F 75 L 1933/34	19 CV H 75 R I 1933/34	19 CV T 8 L 1935	10 CV L 67 1934	10 CV T 105 1935	14 CV T 110 1935	17 CV T 120 C 1935	17 CV T 120 L 1935	17 CV T 105 1935	17 CV Baby Sport 1935	10 CV T 10 1936	17 CV T 120 L/S 8 1936
SUPPORT AR de guide d'axe de mise en marche	.....	.....	.....	.....	.....	.....	.....	.....	.....	.....	.....	.....	.....	74706	74706	74706	.....	74706	76386	76386	76386	76386	74706	76386	76386	76386	76386
TUBE poignée de la manivelle de mise en marche	24189	24189	24189	24189	24189	24189	24189	24189	24189	24189	24189	24189	24189	24189	24189	24189	24189	24189	24189	24189	24189	24189	24189	24189	24189	24189	24189
— support d'axe de mise en marche	.....	.....	.....	.....	.....	.....	.....	.....	.....	.....	.....	.....	.....	.....	.....	.....	74741	.....	.....	.....	.....	.....	.....	.....	.....	.....	.....
VIS d'arrêt du tube de mise en marche	24190	24190	24190	24190	24190	24190	24190	24190	24190	24190	24190	24190	24190	24190	24190	24190	24190	24190	24190	24190	24190	24190	24190	24190	24190	24190	24190
DYNAMO																											
BARILLET de collier fixation de dynamo	.....	.....	.....	.....	.....	.....	.....	.....	.....	.....	.....	.....	25718	25718	25718	25718	25718	25718	25718	25718	25718	25718	25718	25718	25718	25718	25718
BOUCHON d'entrée de manivelle	.....	.....	.....	.....	72239	72239	72239	72239	.....	72239	72239	72239	.....	.....	.....	.....	.....	.....	.....	.....	.....	.....	.....	.....	.....	.....	.....
BOULON de collier de fixation de dynamo	.....	.....	.....	.....	.....	.....	.....	.....	.....	.....	.....	.....	25719	25719	25719	25719	25719	25719	25719	25719	25719	25719	25719	25719	25719	25719	25719
CLAVETTE d'embout d'arbre de dynamo	.....	.....	.....	.....	72095	72095	72095	72095	72095	72095	72095	72095	.....	.....	.....	.....	.....	.....	.....	.....	.....	.....	.....	.....	.....	.....	.....
— de poulie de commande dynamo	.....	.....	.....	.....	.....	.....	.....	.....	.....	.....	.....	.....	.....	.....	.....	.....	.....	72095	72095	72095	72095	72095	72095	72095	72095	72095	72095
COLLIER de dynamo	.....	.....	.....	.....	.....	.....	.....	.....	.....	.....	.....	.....	25791	1) 25791 2) 76179	1) 25791 2) 76179	1) 25791 2) 76179	1) 25791 2) 76179	1) 25791	1) 25791 2) 76179	1) 25791	1) 25791	1) 25791	1) 25791	1) 25791	1) 25791	1) 25791	1) 25791
CONJONCTEUR disjoncteur	.....	.....	.....	.....	3) 300704	3) 300704	3) 300704	3) 300704	3) 300704	3) 300704	3) 300704	3) 300704	3) 300704	3) 300043	3) 300043	3) 300043	3) 300043	3) 300043	4) 300043	3) 300043	3) 300043	3) 300043	3) 300043	3) 300043	3) 300043	3) 300043	3) 300043
COUVERCLE de dynamo	.....	.....	.....	.....	3) 72032	3) 72032	3) 72032	3) 72032	3) 72032	3) 72032	3) 72032	3) 72032	.....	.....	.....	.....	.....	.....	.....	.....	.....	.....	.....	.....	.....	.....	.....
— de manchon d'accouplement	.....	.....	.....	.....	72969	72969	72969	.....	.....	72969	72969	72969	.....	.....	.....	.....	.....	.....	.....	.....	.....	.....	.....	.....	.....	.....	.....
CUVETTE de ressort du toc de manchon d'accouplement	.....	.....	.....	.....	72974	72974	72974	.....	.....	72974	72974	72974	.....	.....	.....	.....	.....	.....	.....	.....	.....	.....	.....	.....	.....	.....	.....
DYNAMO	.....	.....	.....	.....	3) 300701	3) 300701	3) 300701	3) 300703	3) 300701	3) 300701	3) 300701	3) 300701	3) 300700	3) 300042	3) 300042	3) 300042	3) 300042	3) 300042	3) 300042	3) 300042	3) 300042	3) 300042	3) 300042	3) 300042	3) 300042	3) 300042	3) 300042
ECROU de fixation du couvercle de la dynamo	.....	.....	.....	.....	4) 300702	4) 300702	4) 300702	.....	4) 300702	4) 300702	4) 300702	4) 300702	.....	4) 300147	4) 300147	4) 300147	4) 300147	.....	4) 300147	.....	.....	.....	.....	.....	.....	.....	.....
— de boulon de collier de fixation	.....	.....	.....	.....	3) 72239	3) 72239	3) 72239	.....	3) 72239	.....	.....	.....	.....	.....	.....	.....	.....	.....	.....	.....	.....	.....	.....	.....	.....	.....	.....
ENTRAINEMENT du vilebrequin	.....	.....	.....	.....	.....	.....	.....	71985	.....	.....	.....	.....	.....	.....	.....	.....	.....	108032	108032	108032	108032	108032	108032	108032	108032	108032	108032
ENTRETOISE pour blocage support de dynamo	.....	.....	.....	.....	.....	.....	.....	.....	.....	.....	.....	.....	.....	75118	75118	75118	.....	.....	75118	75118	75118	75118	75118	75118	75118	75118	75118
— du toc du manchon d'accouplement	.....	.....	.....	.....	72977	72977	72977	.....	72977	72977	72977	72977	.....	.....	.....	.....	.....	.....	.....	.....	.....	.....	.....	.....	.....	.....	.....
— des ressorts d'accouplement	.....	.....	.....	.....	.....	.....	.....	69845	.....	.....	.....	.....	.....	.....	.....	.....	.....	.....	.....	.....	.....	.....	.....	.....	.....	.....	.....
GOUJON de fixation support de dynamo	.....	.....	.....	.....	.....	.....	.....	.....	.....	.....	.....	.....	71480	.....	.....	.....	71480	71480	.....	.....	.....	.....	.....	.....	.....	.....	.....
JOINT du couvercle du manchon d'accouplement	.....	.....	.....	.....	68487	68487	68487	.....	68487	68487	68487	68487	.....	.....	.....	.....	.....	.....	.....	.....	.....	.....	.....	.....	.....	.....	.....
MANCHON d'accouplement dynamo	.....	.....	.....	.....	3) 72970	3) 72970	3) 72970	71984	3) 72970	72970	72970	72970	.....	.....	.....	.....	.....	.....	.....	.....	.....	.....	.....	.....	.....	.....	.....
NOIX de mise en marche sur dynamo	.....	.....	.....	.....	4) 73321	4) 73321	4) 73321	.....	4) 73321	4) 73321	4) 73321	4) 73321	.....	.....	.....	.....	.....	.....	.....	.....	.....	.....	.....	.....	.....	.....	.....
POULIE de commande de dynamo	.....	.....	.....	.....	3) 71998	3) 71998	3) 71998	3) 71998	3) 71998	3) 71998	3) 71998	3) 71998	.....	.....	.....	.....	.....	.....	.....	.....	.....	.....	.....	.....	.....	.....	.....
RESSORT d'appui du toc du manchon d'accouplement	.....	.....	.....	.....	.....	.....	.....	.....	.....	.....	.....	.....	72618	72618	72618	72618	72618	72618	72618	72618	72618	72618	72618	72618	72618	72618	72618
SUPPORT de dynamo	.....	.....	.....	.....	72973	72973	72973	.....	72973	72973	72973	72973	.....	.....	.....	.....	.....	.....	.....	.....	.....	.....	.....	.....	.....	.....	.....
TOC du manchon d'accouplement dynamo	.....	.....	.....	.....	71964	71964	71964	.....	71964	71964	71964	71964	72623	1) 74094 2) 75821	1) 74094 2) 75821	1) 74094 1) 75821	1) 74094 2) 75821	1) 72623	1) 74094 2) 75821	1) 74094	1) 74094	1) 74094	1) 74094	1) 74094	1) 74094	1) 74094	1) 74094
TOLE de retour d'huile d'accouplement	.....	.....	.....	.....	72971	72971	72971	.....	72971	72971	72971	72971	.....	.....	.....	.....	.....	.....	.....	.....	.....	.....	.....	.....	.....	.....	.....
— d'arrêt des ressorts d'accouplement	.....	.....	.....	.....	72972	72972	72972	.....	72972	72972	72972	72972	.....	.....	.....	.....	.....	.....	.....	.....	.....	.....	.....	.....	.....	.....	.....
VIS fixation de ressort du toc de manchon d'accouplement	.....	.....	.....	.....	.....	.....	.....	69846	.....	.....	.....	.....	.....	.....	.....	.....	.....	.....	.....	.....	.....	.....	.....	.....	.....	.....	.....
— fixation tôle retour d'huile d'accouplement	.....	.....	.....	.....	72975	72975	72975	.....	72975	72975	72975	72975	.....	.....	.....	.....	.....	.....	.....	.....	.....	.....	.....	.....	.....	.....	.....
— de butée sur dynamo	.....	.....	.....	.....	72976	72976	72976	.....	72976	72976	72976	72976	.....	.....	.....	.....	.....	.....	.....	.....	.....	.....	.....	.....	.....	.....	.....
— fixation tôle d'arrêt des ressorts d'accouplement	.....	.....	.....	.....	.....	.....	.....	72038	.....	.....	.....	.....	.....	.....	.....	.....	.....	.....	.....	.....	.....	.....	.....	.....	.....	.....	.....
DÉMARREUR								69847																			
BOUCHON d'entrée de manivelle, diamètre 42	79264	79264	79264	79264	.....	.....	.....	.....	79264	.....	.....	.....	.....	.....	.....	.....	.....	.....	.....	.....	.....	.....	.....	.....	.....	.....	.....
CABLE positif de démarreur	.....	.....	.....	.....	.....	.....	.....	.....	.....	.....	.....	.....	.....	.....	.....	.....	.....	.....	.....	.....	.....	5) 300180	.....	5) 300180	5) 300180	.....	5) 300180
— positif de démarreur	.....	.....	.....	.....	.....	.....	.....	.....	.....	.....	.....	.....	.....	.....	.....	.....	.....	6) 300181	.....	.....	.....	6) 300181	6) 300181	.....	.....	.....	.....
CALE de démarreur sur carter volant	.....	.....	.....	.....	.....	.....	.....	.....	.....	.....	.....	.....	.....	.....	.....	.....	.....	76758	.....	.....	.....	76758	76758	76758	76758	.....	76758
COMMANDE du démarreur	.....	.....	.....	.....	.....	.....	.....	.....	.....	.....	.....	.....	.....	.....	.....	.....	.....	.....	.....	76443	.....	.....	.....	.....	.....	76443	.....
COUVERCLE de visite de démarreur	.....	.....	.....	.....	.....	.....	.....	.....	.....	.....	.....	.....	74432	.....	.....	.....	.....	.....	.....	.....	.....	.....	.....	.....	.....	.....	.....
DEMARREUR	.....	.....	.....	.....	.....	.....	.....	.....	.....	.....	.....	.....	300707	.....	.....	.....	.....	7) 300164	.....	8) 300124	7) 300164	7) 300164	7) 300164	7) 300164	7) 300164	7) 300164	7) 300164
DYNAMOTEUR	.....	★	★	★	★	.....	.....	.....	.....	.....	.....	.....	.....	.....	.....	.....	.....	.....	.....	.....	.....	.....	.....	.....	.....	.....	.....
ECROU de fixation du couvercle de visite du démarreur	.....	.....	.....	.....	.....	.....	.....	.....	.....	.....	.....	.....	74433	.....	.....	.....	.....	.....	.....	.....	.....	.....	.....	.....	.....	.....	.....
GOUJON fixation de support de démarreur	.....	.....	.....	.....	.....	.....	.....	.....	.....	.....	.....	.....	72963	.....	.....	.....	.....	.....	.....	.....	.....	.....	.....	.....	.....	.....	.....
SUPPORT de démarreur	.....	.....	.....	.....	71233	71233	71233	69817	71233	71233	71233	71233	71233	.....	.....	.....	.....	.....	.....	.....	.....	.....	.....	.....	.....	.....	.....

N. B. — Démarreur pour M E 67, M F 75 C et sport M F 75 L, H 75 RI, L 67, voir Embrayage.

(★) Paris-Rhône et Marchal.

(1) Pour Marchal de 100.
(2) Pour Paris-Rhône de 115.

(3) Équipement Marchal.
(4) Équipement Paris-Rhône.

(5) Section : 40mm², longueur : 1m,600.
(6) Section : 40mm², longueur : 2m,500.

(7) Modèle Q T 2N, rotation à droite.
(8) Modèle de 100 Q 3 R, pignon sortant, rotation à gauche.

CANALISATION D'HUILE

DÉSIGNATION DES PIÈCES	11 CV M 67 27/28/29	14 CV K 74 1929	11 CV M 67 C 1930/31	15 CV K 75 1930/31	14 CV M 75 1930/31	16 CV M 78 1930/31	16 CV K 78 1930/31	22 CV H 78 1931	11 CV M A 67 1932/33	14 CV M B 75 1932/33	16 CV M C 78 1932/33	16 CV M D 78 1932/33	19 CV H 75 C 1932/33	11 CV M E 67 1932/33	14 CV M F 75 C 1933/34	14 CV M F 75 L 1933/34	19 CV H 75 R I 1932/34	19 CV T 8 L 1935	10 CV L 67 1934	10 CV T 105 1935	14 CV T 110 1935	17 CV T 120 C 1935	17 CV T 120 L 1935	17 CV T 150 1935	17 CV Baby Sport 1935	10 CV T 10 1936	17 CV T 120 L/S B 1936
BILLE de soupape de pression d'huile	24091	24091	24091	24091	24091	24091	24091	24091	24091	24091	24091	24091	24091	24091	24091	24091	24091	24091	24091	24091	24091	24091	24091	24091	24091	24091	24091
BOUCHON corps de soupape d'huile	64745	64745	64745	64745	64745	64745	64745	68983	64745	64745	64745	64745	68983	68983	68983	68983	68983	68983	64745	64745	68983	68983	68983	68983	68983	64745	68983
— des tubes d'arrivée d'huile aux paliers vilebrequin	.....	.....	.....	.....	.....	.....	.....	68996	.....	.....	.....	.....	.....	.....	.....	.....	.....	.....	.....	.....	.....	.....	.....	.....	.....	.....	.....
— de soupape de pression d'huile pour radiateur	.....	.....	.....	.....	.....	.....	.....	71652	.....	.....	.....	.....	.....	.....	.....	.....	.....	.....	.....	.....	.....	.....	.....	.....	.....	.....	.....
— d'extrémités du tube de graissage	.....	.....	.....	.....	.....	.....	.....	.....	.....	.....	.....	.....	71523	74921	74921	74921	74921	74921	.....	.....	.....	.....	.....	.....	.....	.....	.....
BOULON fixation de bride de tube d'alimentation	.....	.....	.....	.....	.....	.....	.....	.....	.....	.....	.....	.....	74450	.....	.....	.....	.....	.....	.....	.....	.....	.....	.....	.....	.....	.....	.....
— de raccord d'huile pour graissage culbuteurs	.....	.....	.....	.....	.....	.....	.....	.....	.....	.....	.....	.....	24280	24280	24280	24280	24280	24280	24280	24280	24280	24280	24280	24280	24280	24280	24280
— de raccord de sortie pompe à huile pour radiateur d'huile	.....	.....	.....	.....	.....	.....	.....	71872	.....	.....	.....	.....	.....	.....	.....	.....	.....	.....	.....	.....	.....	.....	.....	.....	.....	.....	.....
— de fixation de raccord orientable	.....	.....	.....	.....	.....	.....	.....	69795	.....	.....	.....	.....	.....	.....	.....	.....	.....	.....	.....	.....	.....	.....	.....	.....	.....	.....	.....
CHAPEAU du corps de soupape d'huile	.....	.....	.....	.....	.....	.....	.....	68982	.....	.....	.....	.....	68982	68982	68982	68982	68982	68982	.....	.....	68982	68982	68982	68982	68982	.....	68982
CONTRE-ECROU du bouchon de corps soupape d'huile	.....	.....	.....	.....	.....	.....	.....	68984	.....	.....	.....	.....	68984	68984	68984	68984	68984	68984	.....	.....	68984	68984	68984	68984	68984	.....	68984
CORPS de soupape d'huile	64746	64746	64746	64746	64746	64746	64746	68980	64746	64746	64746	64746	68980	68980	68980	68980	68980	68980	64746	64746	68980	68980	68980	68980	68980	64746	68980
ECROU du raccord sur pompe des tubes d'arrivée d'huile	.....	.....	.....	.....	.....	.....	.....	69789	.....	.....	.....	.....	.....	.....	.....	.....	.....	.....	.....	.....	.....	.....	.....	.....	.....	.....	.....
— de boulon fixation de bride de tube d'alimentation	.....	.....	.....	.....	.....	.....	.....	.....	.....	.....	.....	.....	.....	.....	.....	.....	.....	.....	72737	72737	.....	.....	.....	.....	.....	72737	.....
EMBOUT des tubes d'arrivées d'huile aux paliers de vilebrequin	.....	.....	.....	.....	.....	.....	.....	69786	.....	.....	.....	.....	.....	.....	.....	.....	.....	.....	.....	.....	.....	.....	.....	.....	.....	.....	.....
— des raccords d'arrivée et de sortie d'huile	.....	.....	.....	.....	.....	.....	.....	70958	.....	.....	.....	.....	.....	.....	.....	.....	.....	.....	.....	.....	.....	.....	.....	.....	.....	.....	.....
FREIN d'écrou de raccord sur pompe des tubes d'arrivées d'huile	.....	.....	.....	.....	.....	.....	.....	69790	.....	.....	.....	.....	.....	.....	.....	.....	.....	.....	.....	.....	.....	.....	.....	.....	.....	.....	.....
— d'écrou de goujon fixation de supports du tube de graissage	.....	.....	.....	.....	.....	.....	.....	.....	.....	.....	.....	.....	.....	67062	67062	67062	67062	67062	.....	.....	.....	.....	.....	.....	.....	.....	.....
GOUJON fixation de corps de soupape d'huile	100103	100103	100103	100103	100103	100103	100103	100103	100103	100103	100103	100103	100103	100103	100103	100103	100103	100103	64740	64740	68981	68981	68981	68981	68981	64740	68981
JOINT du corps de soupape d'huile	64740	64740	64740	64740	64740	64740	64740	68981	64740	64740	64740	64740	68981	68981	68981	68981	68981	68981	64741	64741	68985	68985	68985	68985	68985	64741	68985
— du bouchon du corps de soupape d'huile	64741	64741	64741	64741	64741	64741	64741	68985	64741	64741	64741	64741	68985	68985	68985	68985	68985	68985	.....	.....	.....	.....	.....	.....	.....	.....	.....
— de brides d'arrivée et de sortie d'huile	.....	.....	.....	.....	.....	.....	.....	79210	.....	.....	.....	.....	79210	79210	79210	79210	79210	79210	.....	.....	.....	.....	.....	.....	.....	.....	.....
— du raccord d'arrivée d'huile à la soupape pression	.....	.....	.....	.....	.....	.....	.....	79207	.....	.....	.....	.....	79207	79207	79207	79207	79207	79207	79207	79207	79207	79207	79207	79207	79207	79207	79207
— de raccord orientable	.....	.....	.....	.....	.....	.....	.....	69796	.....	.....	.....	.....	.....	.....	.....	.....	.....	.....	.....	.....	.....	.....	.....	.....	.....	.....	.....
— du tube de graissage sur palier	.....	.....	.....	.....	.....	.....	.....	.....	.....	.....	.....	.....	.....	.....	.....	.....	.....	.....	79206	79206	79206	79206	79206	79206	79206	79206	79206
— des raccords d'arrivée d'huile au palier vilebrequin	.....	.....	.....	.....	.....	.....	.....	68998	.....	.....	.....	.....	.....	.....	.....	.....	.....	.....	.....	.....	.....	.....	.....	.....	.....	.....	.....
— de raccord sur pompe des tubes d'arrivée d'huile	.....	.....	.....	.....	.....	.....	.....	69788	.....	.....	.....	.....	.....	.....	.....	.....	.....	.....	.....	.....	.....	.....	.....	.....	.....	.....	.....
— de raccord d'huile pour graissage des culbuteurs	.....	.....	.....	.....	.....	.....	.....	.....	.....	.....	.....	.....	24282	24282	24282	24282	24282	24282	24282	24282	24282	24282	24282	24282	24282	24282	24282
— de boulon fixation de bride de tube d'alimentation	.....	.....	.....	.....	.....	.....	.....	.....	.....	.....	.....	.....	70311	70311	70311	70311	70311	70311	70311	70311	70311	70311	70311	70311	70311	70311	70311
— de bride de tube d'alimentation	.....	.....	.....	.....	.....	.....	.....	.....	.....	.....	.....	.....	79209	79209	79209	79209	79209	79209	.....	.....	.....	.....	.....	.....	.....	.....	.....
— de bride de tube de graissage sur pompe	.....	.....	.....	.....	.....	.....	.....	.....	.....	.....	.....	.....	.....	.....	.....	.....	.....	.....	75225	75225	75225	75225	75225	75225	75225	75225	75225
— de filtre à huile	.....	.....	.....	.....	72985	72985	72985	.....	.....	.....	.....	.....	72985	.....	.....	.....	.....	.....	.....	.....	.....	.....	.....	.....	.....	.....	.....
— du raccord de filtre à huile	.....	.....	.....	.....	72986	72986	72986	.....	.....	.....	.....	.....	72986	.....	.....	.....	.....	.....	.....	.....	.....	.....	.....	.....	.....	.....	.....
RACCORD des tubes d'arrivée d'huile aux paliers vilebrequin	.....	.....	.....	.....	.....	.....	.....	69785	.....	.....	.....	.....	.....	.....	.....	.....	.....	.....	.....	.....	.....	.....	.....	.....	.....	.....	.....
— sur pompe des tubes d'arrivée d'huile	.....	.....	.....	.....	.....	.....	.....	69787	.....	.....	.....	.....	.....	.....	.....	.....	.....	.....	.....	.....	.....	.....	.....	.....	.....	.....	.....
— orientable d'entrée et de sortie d'huile	.....	.....	.....	.....	.....	.....	.....	69794	.....	.....	.....	.....	.....	.....	.....	.....	.....	.....	.....	.....	.....	.....	.....	.....	.....	.....	.....
— d'huile pour graissage des culbuteurs	.....	.....	.....	.....	72984	72984	72984	.....	.....	.....	.....	.....	67613	67613	67613	67613	67613	67613	67613	67613	67613	67613	67613	67613	67613	67613	67613
— de filtre à huile	.....	.....	.....	.....	.....	.....	.....	.....	.....	.....	.....	.....	72984	72984	72984	.....	.....	.....	.....	.....	.....	.....	.....	.....	.....	.....	.....
RAMPE de graissage des paliers, complète avec brides et raccords	.....	.....	.....	.....	.....	.....	.....	.....	.....	.....	.....	.....	.....	.....	.....	.....	.....	.....	.....	.....	.....	.....	.....	.....	.....	.....	.....
RESSORT de la soupape de pression d'huile	24089	68869	24089	68869	71939	68869	68869	68996	24089	.....	.....	.....	972741	974153	974153	974153	972741	972741	975228	975228	978920	978920	978920	978920	978920	975228	978920
— de la soupape de pression, pompe à huile pour radiateur à huile	.....	.....	.....	.....	.....	.....	.....	71874	.....	71939	68869	68869	68986	68986	68986	68986	68986	68986	76470	76470	68986	68986	68986	68986	68986	76470	68986
SUPPORT de filtre d'huile	.....	.....	.....	.....	.....	.....	.....	71527	.....	.....	.....	.....	.....	.....	.....	.....	.....	.....	.....	.....	.....	.....	.....	.....	.....	.....	.....
TUBE d'alimentation du graissage des culbuteurs	.....	.....	.....	.....	.....	.....	.....	.....	.....	.....	.....	.....	.....	.....	.....	.....	.....	.....	.....	.....	.....	.....	.....	.....	.....	.....	.....
— de décharge d'huile	.....	.....	.....	.....	.....	.....	.....	68993	.....	71527	71527	71527	73059	.....	.....	.....	.....	.....	75221	75221	75043	75043	75043	75043	75043	75221	75043
— de sortie d'huile de pompe vers radiateur d'huile	.....	.....	.....	.....	.....	.....	.....	69791	.....	.....	.....	.....	73633	75043	75043	75043	73633	73633	.....	.....	68993	68993	68993	68993	68993	.....	68993
													68993	68993	68993	68993	68993	68993	.....	.....	.....	.....	.....	.....	.....	.....	.....

DÉSIGNATION DES PIÈCES	11 CV M 67 27/28/29	14 CV K 74 1929	11 CV M 67 C 1930/31	15 CV K 75 1930/31	14 CV M 75 1930/31	16 CV M 78 1930/31	16 CV K 78 1930/31	22 CV H 78 1931	11 CV M A 67 1932/33
COMMANDE DE GAZ									
AXE de renvoi de commande de ralenti et gaz sur tubulure d'admission	.....	.....	.....	.....	.....	.....	.....	71676	.....
— de levier de commande de ralenti	.....	.....	.....	.....	.....	.....	.....	71383	.....
— de chape de tringle de commande d'accélérateur	25043	25043	25043	25043	25043	25043	25043	25043	25043
— de levier de commande de départ	.....	.....	.....	.....	73216	73216	73216	.....	73216
— de renvoi de commande d'air	66587	66587	66587	66587	.....	.....	.....	71616	.....
— de renvoi et d'accélérateur	66588	66588	66588	66588	66588	66588	66588	71675	66588
— de renvoi de commande d'accélérateur sur tubulure d'admission	.....	.....	71128	71128	71128	71128	71128	.....	71128
— de commande d'air	67355	67355	.....	.....	.....	.....	.....	.....	.....
— de renvoi de commande de carburateur	.....	.....	.....	.....	.....	.....	.....	.....	.....
— de commande de carburateur	.....	.....	.....	.....	.....	.....	.....	.....	.....
BAGUE d'arrêt sur axe accélérateur	24651	24651	24651	24651	24651	24651	24651	.....	24651
— d'arrêt sur axe, renvoi de commande accélérateur	.....	.....	71131	71131	71131	71131	71131	.....	71131
BOITE à rotule	64501	64501	.....	.....	.....	.....	.....	.....	.....
BOUCHON de boîte à rotule	25680	25680	.....	.....	.....	.....	.....	.....	.....
BOULON long fixation, support d'accélérateur sur planche	.....	.....	.....	.....	.....	.....	.....	.....	.....
— court, fixation, support d'accélérateur sur planche	.....	.....	.....	.....	.....	.....	.....	.....	.....
BOUTON d'axe de commande d'air	65761	.....	.....	.....	.....	.....	.....	.....	.....
— de la tige de commande de ralenti	.....	.....	.....	.....	.....	.....	.....	71387	.....
CHAPE de tringle, diamètre 6	25254	25254	25254	25254	25254	25254	25254	25254	25254
CLAVETTE de fourche du cardan de commande du carburateur	.....	.....	.....	.....	.....	.....	.....	.....	.....
COLLIER de fixation flexible de commande départ sur carburateur	.....	.....	.....	.....	73219	73219	73219	.....	73219
COMMANDE de départ	.....	.....	.....	.....	73215	73215	73215	.....	73215
ECROU de support de commande d'air	67357	67357	.....	.....	.....	.....	.....	.....	.....
ERGOT de ressort de renvoi d'accélérateur	.....	.....	.....	.....	.....	.....	.....	.....	.....
FOURCHE de cardan de commande de carburateur	.....	.....	.....	.....	.....	.....	.....	.....	.....
FREIN de boulon de support droit d'accélérateur	.....	.....	.....	.....	.....	.....	.....	.....	.....
— de boulon de support gauche d'accélérateur	.....	.....	.....	.....	.....	.....	.....	.....	.....
LEVIER d'accélérateur	64578	64578	64578	64578	64578	64578	64578	64578	64578
— de renvoi de commande d'accélérateur sur tubulure d'admission	.....	.....	71134	71134	71134	71134	71134	.....	71134
— de renvoi de commande de carburateur	.....	.....	.....	.....	.....	.....	.....	.....	.....
— de renvoi de commande d'air	65756	65756	65756	65756	.....	.....	.....	65756	.....
— sur axe de commande de carburateur	.....	.....	.....	.....	.....	.....	.....	.....	.....
— du renvoi de commande des gaz sur tubulures d'admission	.....	.....	.....	.....	.....	.....	.....	70975	.....
— de commande de ralenti	.....	.....	.....	.....	.....	.....	.....	71382	.....
— de commande de ralenti sur tubulure d'admission	.....	.....	.....	.....	.....	.....	.....	71604	.....
MOYEU de support d'axe de commande de carburateur	.....	.....	.....	.....	.....	.....	.....	.....	.....
PEDALE d'accélérateur	66974	66974	66974	66974	66974	66974	66974	66974	66974
PLAQUETTE du bouton de commande d'air	67354	67354	67354	67354	.....	.....	.....	67354	.....
POUSSOIR de commande d'air	.....	.....	70375	70375	73119	.....	.....	70375	.....
RESSORT de rappel d'accélérateur	66745	66745	66745	66745	66745	66745	66745	66745	66745
— de commande de ralenti	.....	.....	.....	.....	.....	.....	.....	71384	.....
RONDELLE de l'axe de chape	25045	25045	25045	25045	25045	25045	25045	25045	25045
— de cardan de commande de carburateur	.....	.....	.....	.....	.....	.....	.....	.....	.....
— d'axe de levier de commande de départ	.....	.....	.....	.....	73217	73217	73217	.....	73217
— de support de commande d'air	67358	67358	.....	.....	.....	.....	.....	.....	.....
— de commande de départ (sur planche de bord)	.....	.....	.....	.....	73218	.....	.....	.....	.....
— d'appui de ressort de commande de ralenti	.....	.....	.....	.....	.....	.....	.....	71385	.....
ROTULE de support d'axe de commande de carburateur	.....	.....	.....	.....	.....	.....	.....	.....	.....
— de commande de carburateur	.....	.....	.....	.....	.....	.....	.....	.....	.....
— de levier de commande	40624	.....	.....	.....	.....	.....	.....	.....	.....
— de levier de renvoi	.....	.....	.....	.....	.....	.....	.....	.....	.....
SUPPORT gauche d'axe d'accélérateur	25271	25271	25271	25271	25271	25271	25271	25271	25271
— de renvoi de commande de carburateur	.....	.....	.....	.....	.....	.....	.....	.....	.....
— droit d'axe d'accélérateur	.....	.....	70842	70842	70842	70842	70842	70842	70842

14 CV M B 75 1932/33	16 CV M C 70 1932/33	16 CV M D 78 1932/33	19 CV H 75 C 1932/33	11 CV M E 67 1932/33	14 CV M F 75 C 1933/34	14 CV M F 75 L 1933/34	19 CV H 75 R I 1933/34	19 CV T 8 L 1935	10 CV L 67 1934	10 CV T 105 1935	14 CV T 110 1935	17 CV T 120 C 1935	17 CV T 120 L 1935	17 CV T 150 1935	17 CV Baby Sport 1935	10 CV T 10 1936	17 CV T 120 L/S 8 1935
.....	.....	.....	.....	.....	.....	.....	.....	.....	.....	.....	.....	.....	.....	.....	.....	.....	.....
.....	.....	.....	.....	.....	.....	.....	.....	.....	.....	.....	.....	.....	.....	.....	.....	.....	.....
25043	25043	25043	25043	.....	2) 25043	.....	25043	25043	.....	25043	.....	.....	.....	.....	.....	25043	.....
73216	73216	73216	73216	.....	.....	.....	.....	.....	.....	.....	.....	.....	.....	.....	.....	.....	.....
.....	.....	.....	.....	.....	.....	.....	.....	.....	.....	.....	.....	.....	.....	.....	.....	.....	.....
66588	66588	66588	66588	74974	74974	74974	74974	74974	74974	74974	78108	78108	78108	78108	78108	74974	78108
71128	71128	71128	.....	74863	1) 74863 2) 74905	74863	.....	.....	74863	3) 78824	3) 74905	3) 74905	3) 74905	.....	3) 74905	3) 78824	3) 74905
.....	.....	.....	.....	.....	.....	.....	.....	.....	.....	.....	.....	.....	.....	.....	.....	.....	.....
.....	.....	.....	74452	.....	.....	.....	74452	74452	.....	.....	.....	.....	.....	.....	.....	.....	.....
.....	.....	.....	.....	.....	.....	.....	.....	.....	.....	.....	.....	.....	.....	.....	.....	.....	.....
24651	24651	24651	24651	.....	2) 24651	.....	.....	.....	.....	24651	.....	.....	.....	78615	.....	.....	.....
71131	71131	71131	.....	71131	71131	71131	.....	.....	71131	71131	.....	.....	.....	.....	.....	24651	.....
.....	.....	.....	.....	300044	300044	300044	300044	300044	300044	300044	300044	300044	300044	300044	300044	300044	300044
.....	.....	.....	.....	.....	.....	.....	.....	.....	.....	.....	.....	.....	.....	.....	.....	.....	.....
.....	.....	.....	104305	104305	104305	104305	104305	104305	.....	.....	104305	104305	104305	104305	104305	.....	104305
.....	.....	.....	104314	.....	.....	.....	.....	.....	.....	.....	.....	.....	.....	.....	.....	.....	.....
.....	.....	.....	.....	.....	.....	.....	.....	.....	.....	.....	.....	.....	.....	.....	.....	.....	.....
.....	.....	.....	.....	.....	.....	.....	.....	.....	.....	.....	.....	.....	.....	.....	.....	.....	.....
25254	25254	25254	25254	.....	2) 25254	.....	25254	25254	.....	25254	.....	.....	.....	.....	.....	25254	.....
.....	.....	.....	.....	.....	.....	.....	.....	.....	.....	.....	.....	.....	.....	.....	.....	.....	.....
73219	73219	73219	73219	.....	.....	.....	.....	.....	.....	.....	.....	.....	.....	77073	.....	.....	.....
73215	73215	73215	73215	73215	73215	73215	73215	73215	76444	3) 73215	3) 73215	3) 73215	3) 73215	3) 73215	3) 73215	3) 73215	3) 73215
.....	.....	.....	.....	.....	.....	.....	.....	.....	.....	.....	.....	.....	.....	.....	.....	.....	.....
.....	.....	.....	.....	74975	74975	74975	74975	74975	74975	74975	74975	74975	74975	74975	74975	74975	74975
.....	.....	.....	.....	.....	.....	.....	.....	.....	.....	.....	.....	.....	.....	77858	.....	.....	.....
.....	.....	.....	.....	.....	.....	.....	.....	.....	76452	76452	.....	.....	.....	.....	.....	76452	.....
.....	.....	.....	.....	.....	.....	.....	.....	.....	76453	76453	.....	.....	.....	.....	.....	76453	.....
64578	64578	64578	64578	64578	1) 64578 2) 42304	64578	64578	64578	64578	42304	78107	78107	78107	78107	78107	42304	78107
.....	.....	.....	.....	.....	.....	.....	.....	.....	.....	.....	.....	.....	.....	.....	.....	.....	.....
71134	71134	71134	.....	74743	1) 74743 3) 74906	74743	.....	.....	75996	3) 78116	3) 78116	3) 78116	3) 78116	.....	3) 78116	3) 78116	3) 78116
.....	.....	.....	.....	.....	.....	.....	.....	.....	.....	.....	.....	.....	.....	.....	.....	.....	.....
.....	.....	.....	70975	.....	.....	.....	70975	70975	.....	.....	.....	.....	.....	.....	.....	.....	.....
.....	.....	.....	.....	.....	.....	.....	.....	.....	.....	.....	.....	.....	.....	.....	.....	.....	.....
.....	.....	.....	.....	.....	.....	.....	.....	.....	.....	.....	.....	.....	.....	78621	.....	.....	.....
.....	.....	.....	.....	.....	.....	.....	.....	.....	.....	78576	78576	78576	78576	78576	78576	78576	78576
.....	.....	.....	.....	.....	.....	.....	.....	.....	.....	.....	.....	.....	.....	.....	.....	.....	.....
.....	.....	.....	.....	.....	.....	.....	.....	.....	.....	.....	.....	.....	.....	.....	.....	.....	.....
.....	.....	.....	.....	.....	.....	.....	.....	.....	.....	.....	.....	.....	.....	78618	.....	.....	.....
66974	66974	66974	66974	66974	66974	66974	66974	66974	66974	66974	66974	66974	66974	78334	78334	66974	66974
.....	.....	.....	.....	.....	.....	.....	.....	.....	.....	.....	.....	.....	.....	.....	.....	.....	.....
.....	.....	.....	.....	.....	.....	.....	.....	.....	.....	.....	.....	.....	.....	.....	.....	.....	.....
66745	66745	66745	66745	66745	1) 66745 2) 75412	66745	66745	66745	66745	3) 66745 75412	78178	78178	78178	78178	78178	3) 66745 75412	78178
.....	.....	.....	.....	.....	.....	.....	.....	.....	.....	.....	.....	.....	.....	.....	.....	.....	.....
25045	25045	25045	25045	.....	2) 25045	.....	25045	25045	.....	25045	.....	.....	.....	.....	.....	25045	.....
.....	.....	.....	.....	.....	.....	.....	.....	.....	.....	.....	.....	.....	.....	77859	.....	.....	.....
73217	73217	73217	73217	.....	.....	.....	.....	.....	.....	.....	.....	.....	.....	.....	.....	.....	.....
.....	.....	.....	.....	.....	.....	.....	.....	.....	.....	.....	.....	.....	.....	.....	.....	.....	.....
.....	.....	.....	.....	.....	.....	.....	.....	.....	.....	.....	.....	.....	.....	.....	.....	.....	.....
.....	.....	.....	.....	.....	.....	.....	.....	.....	.....	.....	.....	.....	.....	.....	.....	.....	.....
.....	.....	.....	.....	.....	.....	.....	.....	.....	.....	.....	.....	.....	.....	77853	.....	.....	.....
.....	.....	.....	.....	300045	300045	300045	300045	300045	300045	3) 300045 77759	.....	.....	.....	300045	.....	3) 300045 77759	.....
.....	.....	.....	.....	66353	66353	66353	.....	.....	66353	.....	.....	.....	.....	.....	.....	.....	.....
.....	.....	.....	.....	.....	.....	.....	.....	.....	.....	.....	.....	.....	.....	.....	.....	.....	.....
25271	25271	25271	25271	25271	25271	25271	25271	25271	25271	25271	25271	25271	25271	25271	25271	25271	25271
.....	.....	.....	74451	.....	.....	.....	74451	74451	.....	.....	.....	.....	.....	.....	.....	.....	.....
70842	70842	70842	70842	70842	70842	70842	70842	70842	70842	70842	70842	70842	70842	70842	70842	70842	70842

(1) Pour M F 75 court.
(2) Pour M F 75 sport.
(3) Spécial pour carburateur « Solex ».

DÉSIGNATION DES PIÈCES	11 CV M 67 27/28/29	14 CV K 74 1929	11 CV M 67 C 1930/31	15 CV K 75 1930/31	14 CV M 75 1930/31	16 CV M 78 1930/31	16 CV K 78 1930/31	22 CV H 78 1931	11 CV M A 67 1932/33
SUPPORT d'axe de commande de carburateur	.....	.....	.....	.....	.....	.....	.....	.....	.....
— de commande d'air	67356	67356	.....	.....	.....	.....	.....	.....	.....
— du levier de renvoi de commande de carburateur	.....	.....	.....	.....	.....	.....	.....	.....	.....
— de commande du ralenti	.....	.....	.....	.....	.....	.....	.....	.....	.....
TETE de support d'axe de commande de carburateur	.....	.....	.....	.....	.....	.....	.....	71381	.....
TIGE de commande du ralenti	.....	.....	.....	.....	.....	.....	.....	.....	.....
TRINGLE de commande des gaz et commande d'air	66584	66584	70636	70636	.....	.....	.....	71386	.....
— de relai de courant d'air	67985	67985	67985	67985	.....	.....	.....	69257	.....
— de commande d'accélérateur (du levier commande au renvoi)	.....	.....	71129	71129	71129	71129	71129	67985	.....
— de commande d'accélérateur (du renvoi au carburateur)	.....	.....	71130	71130	71130	71130	71130	.....	71130
— des leviers de commande ralenti	.....	.....	.....	.....	.....	.....	.....	71678	.....
— de commande des gaz (du renvoi sur tubulure au carburateur)	.....	.....	.....	.....	.....	.....	.....	70976	.....
— de commande des gaz (du renvoi sur planche au renvoi sur tubulures)	.....	.....	.....	.....	.....	.....	.....	70977	.....
— de commande de carburateur (du renvoi au carburateur)	.....	.....	.....	.....	.....	.....	.....	.....	.....
— de commande de carburateur (de la pédale au renvoi)	.....	.....	.....	.....	.....	.....	.....	74454	.....
— de renvoi de commande du carburateur	.....	.....	.....	.....	.....	.....	.....	.....	.....
VIS de fixation de fourche de cardan de commande de carburateur	.....	.....	.....	.....	.....	.....	.....	.....	.....

DÉSIGNATION DES PIÈCES	14 CV M B 75 1932/33	14 CV M C 78 1932/33	16 CV M D 78 1932/33	19 CV H 75 C 1932/33	11 CV M E 67 1932/33	14 CV M F 75 C 1933/34	14 CV M F 75 L 1933/34	19 CV H 75 R I 1933/34	19 CV T 8 L 1935	10 CV L 67 1934	19 CV T 105 1935	14 CV T 110 1935	17 CV T 120 C 1935	17 CV T 123 L 1935	17 CV T 150 1935	17 CV Baby Sport 1935	10 CV T 10 1936	17 CV T 120 L-S 8 1936
SUPPORT d'axe de commande de carburateur	.....	.....	.....	.....	.....	.....	.....	.....	.....	.....	.....	.....	.....	.....	78617	.....	.....	.....
— de commande d'air	.....	.....	.....	.....	.....	.....	.....	.....	.....	.....	.....	.....	.....	.....	.....	.....	.....	.....
— du levier de renvoi de commande de carburateur	.....	.....	.....	.....	.....	.....	.....	.....	.....	.....	.....	.....	.....	.....	78623	.....	.....	.....
— de commande du ralenti	.....	.....	.....	.....	.....	.....	.....	.....	.....	.....	.....	.....	.....	.....	.....	.....	.....	.....
TETE de support d'axe de commande de carburateur	.....	.....	.....	.....	.....	.....	.....	.....	.....	.....	.....	.....	.....	.....	78616	.....	.....	.....
TIGE de commande du ralenti	.....	.....	.....	.....	.....	.....	.....	.....	.....	.....	.....	.....	.....	.....	.....	.....	.....	.....
TRINGLE de commande des gaz et commande d'air	.....	.....	.....	.....	.....	.....	.....	.....	.....	.....	.....	.....	.....	.....	.....	.....	.....	.....
— de relai de courant d'air	.....	.....	.....	.....	.....	.....	.....	.....	.....	.....	.....	.....	.....	.....	.....	.....	.....	.....
— de commande d'accélérateur (du levier commande au renvoi)	71129	71129	71129	.....	74165	1) 74165 2) 75302	74165	.....	.....	74165	1) 74165 78109	78109	78109	78109	77422	78109	1) 74165 78109	78109
— de commande d'accélérateur (du renvoi au carburateur)	71130	71130	71130	.....	24164	1) 24164 2) 75301	24164	.....	.....	24164	2) 78110 78578	3) 78110 4) 77422	78110	78110	.....	78110	3) 78110 78578	78110
— des leviers de commande ralenti	.....	.....	.....	.....	.....	.....	.....	.....	.....	.....	.....	.....	.....	.....	.....	.....	.....	.....
— de commande des gaz (du renvoi sur tubulure au carburateur)	.....	.....	.....	.....	.....	.....	.....	.....	.....	.....	.....	.....	.....	.....	.....	.....	.....	.....
— de commande des gaz (du renvoi sur planche au renvoi sur tubulures)	.....	.....	.....	.....	.....	.....	.....	.....	.....	.....	.....	.....	.....	.....	.....	.....	.....	.....
— de commande de carburateur (du renvoi au carburateur)	.....	.....	.....	74453	.....	.....	.....	74453	74453	.....	.....	.....	.....	.....	.....	.....	.....	.....
— de commande de carburateur (de la pédale au renvoi)	.....	.....	.....	74454	.....	.....	.....	74454	74454	.....	.....	.....	.....	.....	.....	.....	.....	.....
— de renvoi de commande du carburateur	.....	.....	.....	.....	.....	.....	.....	.....	.....	.....	.....	.....	.....	.....	78626	.....	.....	.....
VIS de fixation de fourche de cardan de commande de carburateur	.....	.....	.....	.....	.....	.....	.....	.....	.....	.....	.....	.....	.....	.....	76787	.....	.....	.....

(1) Pour MF 75 court.
(2) Pour MF 75 sport.

(3) Spécial pour carburateur « Solex ».

DIRECTION

Pour types : M 67, K 74, M 67 C, K 75, M 75, M 78, K 78, H 78, MA 67, MB 75, MC 78, MD 78, H 75, ME 67, MF 75 C Sport, MF 75 L, H 75 RI, T 8 L, L 67, T 105, T 110, T 120 C, T 120 L, T 150, Baby Sport, T 10, T 120 LS.

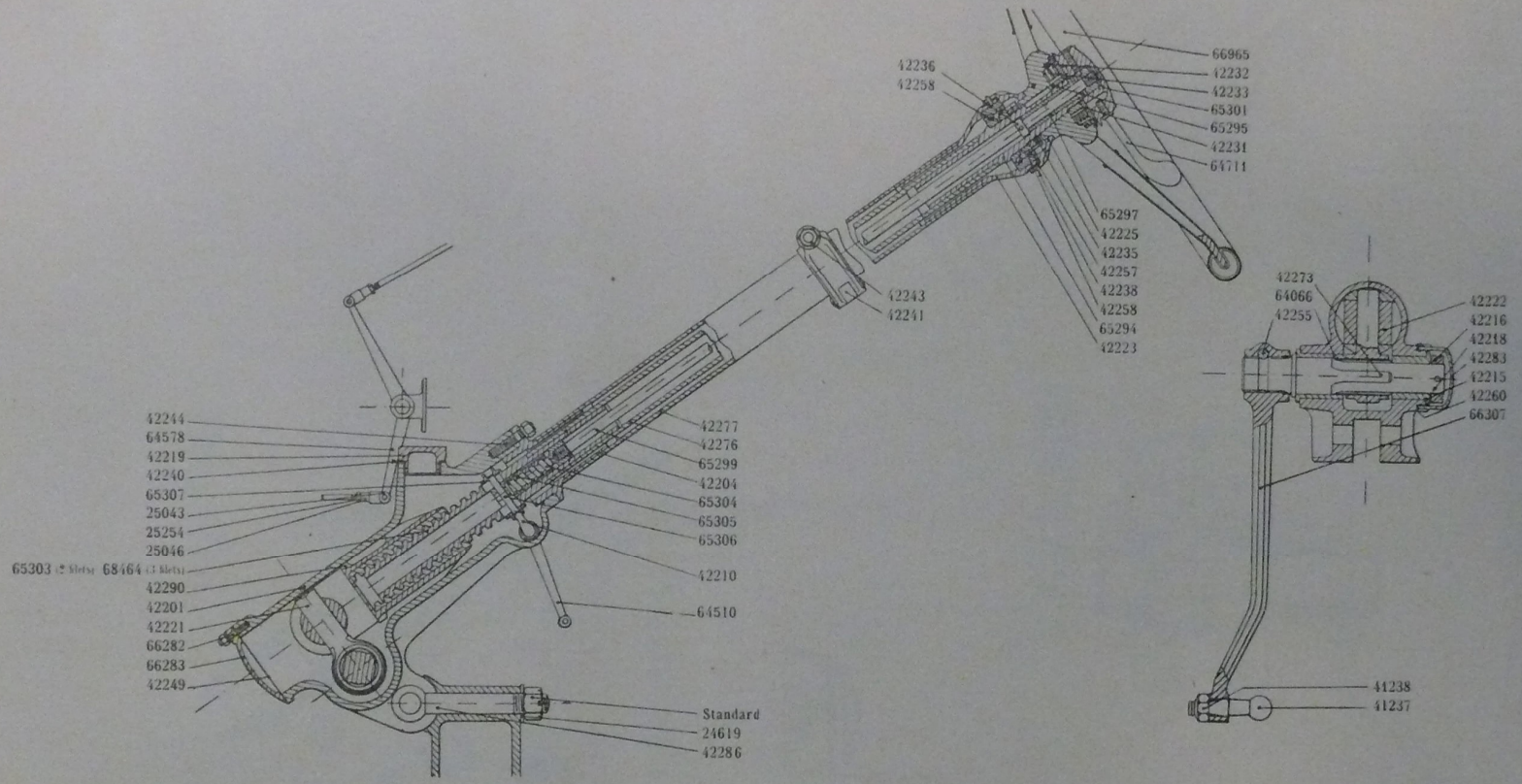

PLANCHE 13

DIRECTION M 67

Premier modèle de direction (Boitier d'une seule pièce) montée jusqu'à numéro 2373
(Numéro marqué sur le boitier)

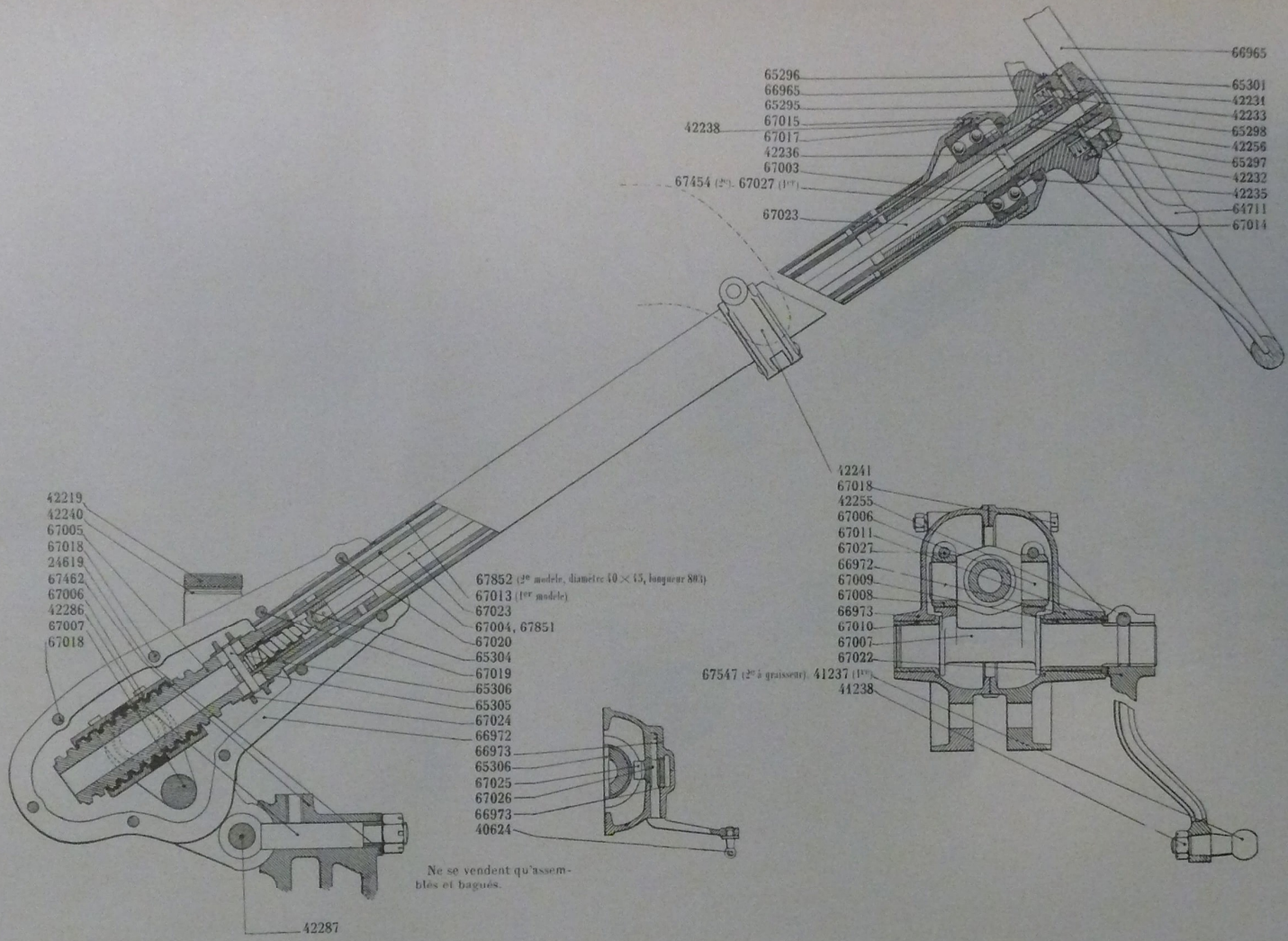

PLANCHE 14

DIRECTION 11 C.V. (TYPE M 67) ET 14 C.V. (TYPE K 74)

Deuxième modèle de direction (Boitier en deux pièces) montée à partir du numéro 2373
(Numéro marqué sur le boitier)

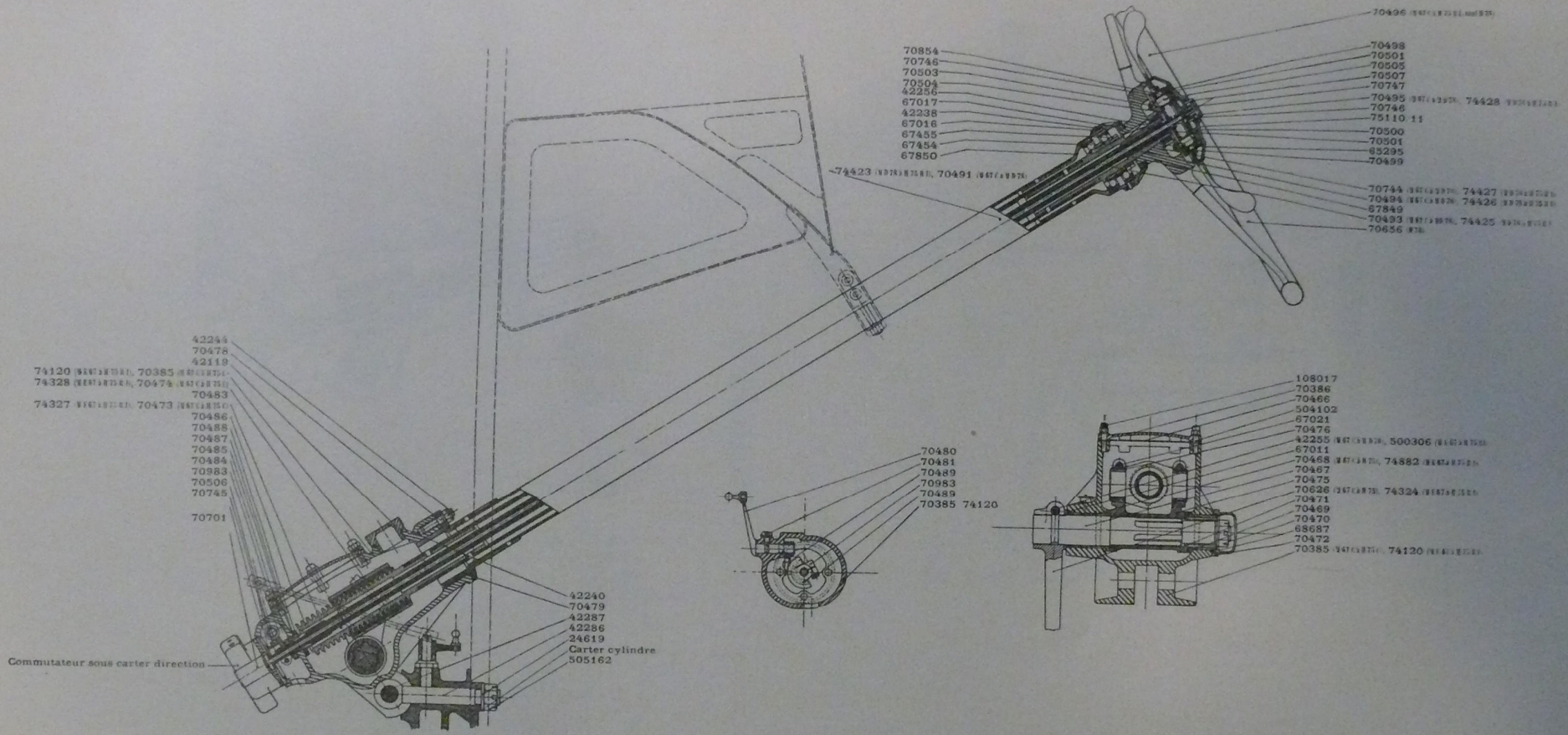

PLANCHE 15

DIRECTION POUR TYPES DE VOITURES SANS BOITES DE VITESSE PRÉSÉLECTIVES

M E 67, M F 75, H 75 C, H 75 R I, M 67 C, M A 67, M B 75, M C 78, M D 78, H 78, M 75, M 78 ET K 78

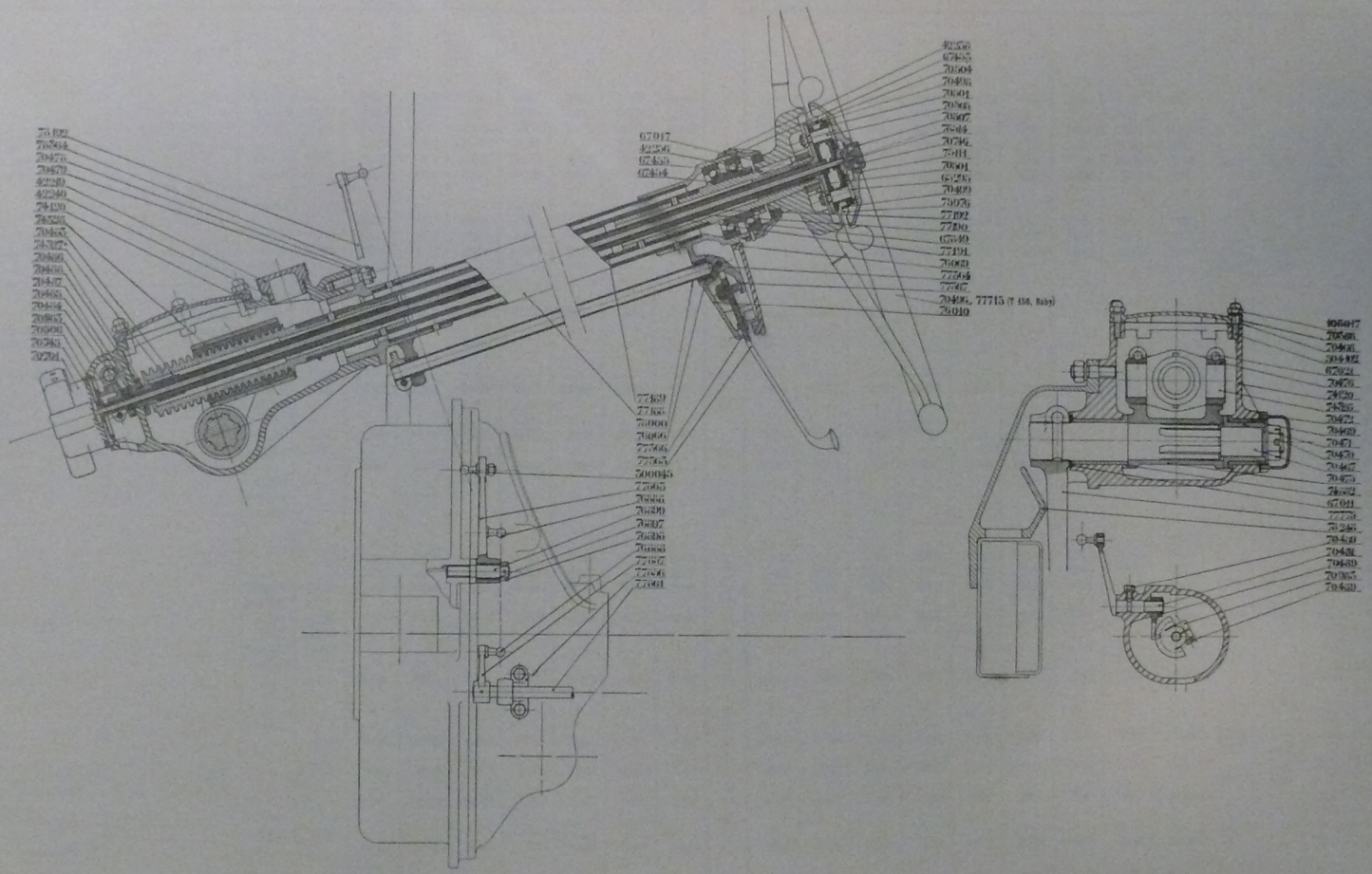

PLANCHE 16

ENSEMBLE DIRECTION T 110, T 120, T 150, BABY

DÉSIGNATION DES PIÈCES	11 CV M 67 27/28/29	14 CV K 74 1929	11 CV M 67 C 1930/31	15 CV K 75 1930/31	14 CV M 75 1930/31	16 CV M 78 1930/31	16 CV K 78 1930/31	22 CV H 78 1931	11 CV M A 67 1932/33	14 CV M B 75 1932/33	16 CV M C 78 1932/33	16 CV M D 78 1932/33	19 CV H 75 C 1932/33	11 CV M E 67 1932/33	14 CV M F 75 C 1933/34	14 CV M F 75 L 1933/34	19 CV H 75 R I 1933/34	19 CV T 8 L 1935	10 CV L 67 1934	10 CV T 105 1933	14 CV T 110 1935	17 CV T 120 C 1935	17 CV T 123 L 1935	17 CV T 150 1935	17 CV Baby Sport 1935	10 CV T 10 1935	17 CV T 120 L/S B 1935
ARBRE de commande de direction. (Voir Vis.)																											
AXE de direction	(1) 42273	.....	70467	70467	70467	70467	70467	70467	70467	70467	70467	70467	70467	70437	70467	70467	70467	70467	.....	.....	70467	70467	70467	70467	70467	.....	70467
— d'attache de direction	42287	42287	42287	42287	42287	42287	42287	42287	42287	42287	42287	42287	42287	.....	.....	.....	.....	.....	.....	.....	.....	.....	.....	.....	.....	.....	.....
— de volant de direction	67005	67005	70473	70473	70473	70473	70473	70473	70473	74327	74327	74327	74327	74327	.....	.....	.....	.....	.....	.....	74327	74327	74327	74327	74327	.....	74327
BAGUE d'axe de volant de direction	.....	.....	71731	71731	71731	71731	71731	71731	71731	71731	71731	71731	71731	71731	71731	71731	71731	71731	.....	.....	71731	71731	71731	71731	71731	.....	71731
— de fourchette de volant de direction	67008	67008	70476	70476	70476	70476	70476	70476	70476	70476	70476	70476	70476	70476	70476	70476	70476	70476	75428	75428	70476	70478	70476	70476	70476	75428	70476
— du tube de commande d'avance	.....	.....	70506	70506	70506	70506	70506	70506	70506	70506	70506	70506	70506	70506	70506	70506	70506	70506	.....	.....	70506	70506	70506	70506	70506	.....	70506
— d'arrêt d'axe de direction	(1) 42216	.....	.....	.....	.....	.....	.....	.....	.....	.....	.....	.....	.....	.....	.....	.....	.....	.....	.....	.....	.....	.....	.....	.....	.....	.....	.....
— entretoise d'axe de direction	.....	.....	70471	70471	70471	70471	70471	70471	70471	70471	70471	70471	70471	70471	70471	70471	70471	70471	.....	.....	70471	70471	70471	70471	70471	.....	70471
BOUCHON d'axe de levier de direction	.....	.....	70472	70472	70472	70472	70472	70472	70472	70472	70472	70472	70472	70472	70472	70472	70472	70472	.....	.....	70472	70472	70472	70472	70472	.....	70472
— de remplissage de carter direction	42219	42219	42219	42219	42219	42219	42219	42219	42219	42219	42219	42219	42219	42219	42219	42219	42219	42219	42219	42219	42219	42219	42219	42219	42219	42219	42219
— de carter de direction	(1) 42283	.....	.....	.....	.....	.....	.....	.....	.....	.....	.....	.....	.....	.....	.....	.....	.....	.....	75427	75427	.....	.....	.....	.....	.....	75427	.....
— latéral de carter de direction	(1) 42220	.....	.....	.....	.....	.....	.....	.....	.....	.....	.....	.....	.....	.....	.....	.....	.....	.....	.....	.....	.....	.....	.....	.....	.....	.....	.....
BOULON de collier de direction	42243	42243	.....	.....	.....	.....	.....	.....	.....	.....	.....	.....	.....	.....	.....	.....	.....	.....	.....	.....	.....	.....	.....	.....	.....	.....	.....
— du levier de direction	42255	42255	42255	42255	42255	42255	42255	42255	42255	42255	42255	42255	42255	.....	.....	.....	.....	.....	.....	.....	.....	.....	.....	.....	.....	.....	.....
— long assemblage de carter de direction	67018	67018	.....	.....	.....	.....	.....	.....	.....	.....	.....	.....	.....	.....	.....	.....	.....	.....	.....	.....	.....	.....	.....	.....	.....	.....	.....
— moyen assemblage de carter de direction	67019	67019	.....	.....	.....	.....	.....	.....	.....	.....	.....	.....	.....	.....	.....	.....	.....	.....	.....	.....	.....	.....	.....	.....	.....	.....	.....
— court assemblage de carter de direction	67020	67020	.....	.....	.....	.....	.....	.....	.....	.....	.....	.....	.....	.....	.....	.....	.....	.....	.....	.....	.....	.....	.....	.....	.....	.....	.....
— de fourchette de direction	67021	67021	67021	67021	67021	67021	67021	67021	67021	67021	67021	67021	67021	67021	67021	67021	67021	67021	.....	78518	67021	67021	67021	67021	67021	78518	67021
— de fixation de butée de levier de direction	(1) 42264	.....	.....	.....	.....	.....	.....	.....	.....	.....	.....	.....	.....	.....	.....	.....	.....	.....	.....	.....	.....	.....	.....	.....	.....	.....	.....
— de levier de commande d'avance	(1) 42246	.....	.....	.....	.....	.....	.....	.....	.....	.....	.....	.....	.....	.....	.....	.....	.....	.....	.....	.....	.....	.....	.....	.....	.....	.....	.....
— d'attache de direction	42286	42286	42286	42286	42286	42286	42286	42286	42286	42286	42286	42286	42286	.....	.....	.....	.....	.....	.....	.....	.....	.....	.....	.....	.....	.....	.....
BOUTON de commande d'avance	66301	66301	.....	.....	.....	.....	.....	.....	.....	.....	.....	.....	.....	.....	.....	.....	.....	.....	.....	.....	.....	.....	.....	.....	.....	.....	.....
— de commande du klaxon	.....	.....	70507	70507	70507	70507	70507	70507	70507	70507	70507	70507	70507	70507	70507	70507	70507	70507	70507	.....	70507	70507	70507	70507	70507	.....	70507
BUTÉE à billes de direction	(1) 42257	.....	.....	.....	.....	.....	.....	.....	.....	.....	.....	.....	.....	.....	.....	.....	.....	.....	.....	.....	.....	.....	.....	.....	.....	.....	.....
	(1) 42258																										
	(1) 42259																										
CABLE de commande du klaxon	.....	.....	.....	.....	.....	.....	.....	.....	.....	.....	.....	.....	.....	.....	.....	.....	.....	78514	.....	.....	78514	78514	78514	78514	78514	.....	78514
CACHE feutre de l'axe de direction	.....	.....	71400	71400	71400	71400	71400	71400	71400	71400	71400	71400	71400	71400	71400	71400	71400	71400	.....	.....	71400	71400	71400	71400	71400	.....	71400
CAME de commande d'avance	.....	.....	70983	70983	70983	70983	70983	70983	70983	70983	70983	70983	70983	70983	70983	70983	70983	70983	.....	.....	70983	70983	70983	70983	70983	.....	70983
CARTER de direction	(1) 42201	66972/3	70385	70385	70385	70385	70385	70385	70385	70385	70385	70385	70385	74120	74120	74120	74120	74120	75298	75298	74120	74120	74120	74120	74120	75298	74120
	66972/3																										
CLAVETTE de l'axe de volant de direction	42256	42256	42256	42256	42256	42256	42256	42256	42256	42256	42256	42256	42256	42256	42256	42256	42256	42256	75414	75414	42256	42256	42256	42256	42256	75414	42256
COLLIER de direction	42241	42241	.....	.....	.....	.....	.....	.....	.....	.....	.....	.....	.....	.....	.....	.....	.....	.....	.....	.....	.....	.....	.....	.....	.....	.....	.....
— de commande d'avance	(1) 65307	67024	.....	.....	.....	.....	.....	.....	.....	.....	.....	.....	.....	.....	.....	.....	.....	.....	.....	.....	.....	.....	.....	.....	.....	.....	.....
	67024																										
COLONNETTE de plateau de tube fixe	.....	.....	70505	70505	70505	70505	70505	70505	70505	70505	70505	70505	70505	70505	70505	70505	70505	70505	.....	.....	70505	70505	70505	70505	70505	.....	70505
COMMUTATEUR d'éclairage	.....	.....	★	★	★	★	★	★	★	★	★	★	★	★	★	★	★	★	★★	★★	★	★	★	★	★	★★	★
COUVERCLE inférieur de carter	(1) 66283	.....	.....	.....	.....	.....	.....	.....	.....	.....	.....	.....	.....	.....	.....	.....	.....	.....	.....	.....	.....	.....	.....	.....	.....	.....	.....
— de carter de direction	.....	.....	70386	70386	70386	70386	70386	70386	70386	70386	70386	70386	70386	70386	70386	70386	70386	70386	75299	75299	70386	70386	70386	70386	70386	75299	70386
— de volant	.....	.....	.....	.....	.....	.....	.....	.....	.....	.....	.....	.....	.....	.....	.....	.....	.....	.....	75422	75422	.....	.....	.....	.....	.....	75422	.....
— des commandes d'avance et commutateur	.....	.....	70852	70852	70852	70852	70852	70852	70852	70852	70852	70852	70852	75111	75111	75111	75111	75111	.....	.....	75111	75111	75111	75111	75111	.....	75111
— de joint de la fourchette de direction	.....	.....	.....	.....	.....	.....	.....	.....	.....	.....	.....	.....	.....	.....	.....	.....	.....	.....	75429	75429	.....	.....	.....	.....	.....	75429	.....
CUVETTE rappel de bouton de klaxon	.....	.....	70747	70747	70747	70747	70747	70747	70747	70747	70747	70747	70747	70747	70747	70747	70747	70747	.....	.....	70747	70747	70747	70747	70747	.....	70747
DOIGT d'entraînement de levier de direction	(1) 42221	.....	.....	.....	.....	.....	.....	.....	.....	.....	.....	.....	.....	.....	.....	.....	.....	.....	.....	.....	.....	.....	.....	.....	.....	.....	.....
— de la vis de commande d'avance	67025	67025	.....	.....	.....	.....	.....	.....	.....	.....	.....	.....	.....	.....	.....	.....	.....	.....	.....	.....	.....	.....	.....	.....	.....	.....	.....
— de la came de commande d'avance	.....	.....	70489	70489	70489	70489	70489	70489	70489	70489	70489	70489	70489	70489	70489	70489	70489	70489	.....	.....	70489	70489	70489	70439	70489	.....	70489
— de vis de commande de magnéto	(1) 42210	.....	.....	.....	.....	.....	.....	.....	.....	.....	.....	.....	.....	.....	.....	.....	.....	.....	.....	.....	.....	.....	.....	.....	.....	.....	.....
DOUILLE de tringle de commande d'avance	65297	65297	.....	.....	.....	.....	.....	.....	.....	.....	.....	.....	.....	.....	.....	.....	.....	.....	.....	.....	.....	.....	.....	.....	.....	.....	.....
— du doigt de commande d'avance	(1) 42212	.....	.....	.....	.....	.....	.....	.....	.....	.....	.....	.....	.....	.....	.....	.....	.....	.....	.....	.....	.....	.....	.....	.....	.....	.....	.....
— de vis fixation de la contreplaque	.....	.....	70853	70853	.....	.....	.....	.....	.....	.....	.....	.....	.....	74882	74882	74882	74882	74882	.....	.....	74882	74882	74882	74882	74882	.....	74882
— droite de l'axe de direction	(1) 64066	67009	70468	70468	70468	70468	70468	70468	70468	70468	70468	70468	70468	70468	70468	70468	70468	70468	.....	.....	70468	70468	70468	70468	70468	.....	70468
	67009																										
— gauche de l'axe de direction	(1) 42215	67010	70469	70469	70469	70469	70469	70469	70469	70469	70469	70469	70469	70469	70469	70469	70469	70469	.....	.....	70469	70469	70469	70469	70469	.....	70469
	67010																										
ECROU de goujon fixation couvercle de carter	.....	.....	108017	108017	108017	108017	108017	108017	103017	108017	108017	108017	108017	108017	108017	108017	108017	108017	.....	.....	108017	108017	108017	108017	108017	.....	108017
— d'arrêt de bouton de klaxon	.....	.....	.....	.....	.....	.....	.....	.....	.....	.....	.....	.....	.....	75110	75110	75110	75110	75110	.....	.....	75110	75110	75110	75110	75110	.....	75110
— de rotule de direction	41238	41238	41238	41238	41238	41238	41238	41238	41233	41238	41238	41238	41238	41233	41238	41238	41238	.....	.....	.....	.....	.....	.....	.....	.....	.....	.....
— de blocage d'axe de direction	.....	.....	70470	70470	70470	70470	70470	70470	70470	70470	70470	70470	70470	70470	70470	70470	70470	70470	.....	.....	70470	70470	70470	70470	70470	.....	70470
— de blocage de roulement volant de direction	.....	.....	.....	.....	.....	.....	.....	.....	.....	.....	.....	.....	.....	.....	.....	.....	.....	.....	75418	75418	.....	.....	.....	.....	.....	75418	.....
— de blocage du volant de direction	65295	65295	65295	65295	65295	65295	65295	65295	65295	65295	65295	65295	65295	65295	65295	65295	65295	65295	25332	25332	65295	65295	65295	65295	65295	25332	65295
— de tringle de commande d'avance	65298	66298	.....	.....	.....	.....	.....	.....	.....	.....	.....	.....	.....	.....	.....	.....	.....	.....	.....	.....	.....	.....	.....	.....	.....	.....	.....

(1) 11 CV M 67 1927. (★) Sous carter direction. (★★) Sous volant direction.

	DÉSIGNATION DES PIÈCES	11 CV M 67 27/28/29	14 CV K 74 1929	11 CV M 67 C 1930/31	15 CV K 75 1930/31	14 CV M 75 1930/31	16 CV M 78 1930/31	16 CV K 78 1930/31	22 CV H 78 1931	11 CV M A 67 1932/33	14 CV M B 75 1932/33	16 CV M C 78 1932/33	16 CV M D 78 1932/33	19 CV H 75 G 1932/33	11 CV M E 67 1932/33	14 CV M F 75 C 1933/34	14 CV M F 75 L 1933/34	19 CV H 75 R I 1933/34	19 CV T 8 L 1935	10 CV L 67 1934	10 CV T 105 1935	14 CV T 110 1935	17 CV T 120 C 1935	17 CV T 120 L 1935	17 CV T 950 1935	17 CV Baby Sport 4995	10 CV T 10 1936	17 CV T 120 L S B 1936
1	ÉCROU de boîte de butée de roulement de direction	8) 42225	.....	.....	.....	.....	.....	.....	.....	.....	.....	.....	.....	.....	.....	.....	.....	.....	.....	.....	.....	.....	.....	.....	.....	.....	.....	.....
2	— de serrage de butée de roulement de direction	8) 42236	.....	.....	.....	.....	.....	.....	.....	.....	.....	.....	.....	.....	.....	.....	.....	.....	.....	.....	.....	.....	.....	.....	.....	.....	.....	.....
3	— de vis de commande d'avance	65306	65305	.....	.....	.....	.....	.....	.....	.....	.....	.....	.....	.....	.....	.....	.....	.....	.....	.....	.....	.....	.....	.....	.....	.....	.....	.....
4	— de vis de commande de direction. (Voir Vis de direction.)	.....	.....	.....	.....	.....	.....	.....	.....	.....	.....	.....	.....	.....	.....	.....	.....	.....	.....	.....	.....	.....	.....	.....	.....	.....	.....	.....
5	— de blocage d'embout du tube fixe	.....	.....	70484	70484	70484	70484	70484	70484	70484	70484	70484	70484	70494	70484	70484	70484	70484	70484	.....	.....	70484	70494	70494	70494	70484	.....	70484
6	— de boîte de roulement de direction	67453	67453	67453	67453	67453	67453	67453	67453	67453	67453	67453	67453	67453	67453	67453	67453	67453	67453	75308	75308	67453	67453	67453	67453	67453	75308	67453
7	— de fixation de roulement de direction	67455	67455	67455	67455	67455	67455	67455	67455	67455	67455	67455	67455	67455	67455	67455	67455	67455	67455	.....	.....	67455	67455	67455	67455	67455	.....	67455
8	EMBOUT de câble de commande de klaxon	.....	.....	.....	.....	.....	.....	.....	.....	.....	.....	.....	.....	.....	.....	.....	.....	.....	78512	.....	.....	78512	78512	78512	78512	78512	.....	78512
9	FEUTRE de l'axe de direction	67011	67011	67011	67011	67011	67011	67011	67011	67011	67011	67011	67011	67011	67011	67011	67011	67011	67011	.....	.....	67011	67011	67011	67011	67011	.....	67011
10	— d'écrou de boîte de roulement de direction	67017	67017	67017	67017	67017	67017	67017	67017	67017	67017	67017	67017	67017	67017	67017	67017	67017	67017	75415	75415	67017	67017	67017	67017	67017	75415	67017
11	FOURCHETTE de levier de direction	67007	67007	70475	70475	70475	70475	70475	70475	70475	70475	70475	70475	70475	70475	70475	70475	70475	70475	75304	75304	70475	70475	70475	70475	70475	75304	70475
12	FOURRURE de vis de fixation sangle de commutateur	.....	.....	70743	70743	70743	70743	70743	70743	70743	70743	70743	70743	70743	70743	70743	70743	70743	70743	.....	.....	70743	70743	70743	70743	70743	.....	70743
13	FREIN d'écrou de blocage du tube fixe	.....	.....	70485	70485	70485	70485	70485	70485	70485	70485	70485	70485	70485	70485	70485	70485	70485	70485	75423	75423	70485	70485	70485	70485	70485	75423	70485
14	— d'écrou de blocage roulement volant direction	.....	.....	.....	.....	.....	.....	.....	.....	.....	.....	.....	.....	.....	.....	.....	.....	.....	.....	.....	.....	.....	.....	.....	.....	.....	.....	.....
15	— d'écrou de la boîte de roulement	42238	42238	42238	42238	42238	42238	42238	42238	42238	42238	42238	42233	42238	42233	42238	42238	42238	42238	75413	75413	42238	42238	42238	42238	42238	75413	42238
16	GOUJON fixation d'embout du tube extérieur de direction	8) 42244	.....	42244	42244	42244	42244	42244	42244	42244	42244	42244	42244	42214	42244	42244	42244	42244	78364	.....	.....	78364	78364	78364	78364	78364	.....	78364
17	— de fixation de couvercle inférieur de carter	8) 66282	.....	.....	.....	.....	.....	.....	.....	.....	.....	.....	.....	.....	.....	.....	.....	.....	.....	.....	.....	.....	.....	.....	.....	.....	.....	.....
18	GOUPILLE d'arrêt collier d'avance	65306	65306	.....	.....	.....	.....	.....	.....	.....	.....	.....	.....	.....	.....	.....	.....	.....	.....	.....	.....	.....	.....	.....	.....	.....	.....	.....
19	JOINT embout du tube extérieur de direction	.....	.....	70479	70479	70479	70479	70479	70479	70479	70479	70479	70479	70479	70479	70479	70479	70479	70479	75424	75424	70479	70479	70479	70479	70479	75424	70479
20	— de la fourchette de direction	.....	.....	.....	.....	.....	.....	.....	.....	.....	.....	.....	.....	.....	.....	.....	.....	.....	.....	.....	.....	.....	.....	.....	.....	.....	.....	.....
21	— du bouchon carter de direction	42240	42240	42240	42240	42240	42240	42240	42240	42240	42240	42240	42240	42240	42240	42240	42240	42240	42240	42240	42240	42240	42240	42240	42240	42240	42240	42240
22	— du couvercle de carter de direction	.....	.....	70466	70466	70466	70466	70466	70466	70466	70466	70466	70466	70466	70465	70466	75426	75426	70466	70466	70466	70466	70466	70466	70466	70466	75426	70466
23	— des carters de direction	68012	68012	.....	.....	.....	.....	.....	.....	.....	.....	.....	.....	.....	.....	.....	.....	.....	.....	.....	.....	.....	.....	.....	.....	.....	.....	.....
24	— du bouchon d'axe de direction	42260	.....	68687	68687	68687	68687	68687	68687	68687	68687	68687	68687	68687	68687	68687	68687	68687	68687	.....	.....	68687	68687	68687	68687	68687	.....	68687
25	— de rondelle d'arrêt d'embout	.....	.....	70488	70488	70488	70488	70488	70488	70488	70488	70488	70488	70488	70488	70488	70488	70488	70488	.....	.....	70488	70488	70488	70488	70488	.....	70488
26	— de couvercle inférieur	8) 42249	.....	.....	.....	.....	.....	.....	.....	.....	.....	.....	.....	.....	.....	.....	.....	.....	.....	.....	.....	.....	.....	.....	.....	.....	.....	.....
27	LEVIER de direction	8) 66307	67022	70626	70626	70626	70626	70626	70626	70626	70626	70626	70626	70626	70626	70626	70626	70626	70626	75303	75303	77775	77775	77775	77775	77775	79177	77757
28		67022																										
29	— de commande d'avance sur carter de direction	8) 64510	67026	70480	70480	70480	70480	70480	70480	70480	70480	70480	70480	70480	70480	70480	70480	70480	70480	.....	.....	70480	70480	70480	70480	70480	.....	70480
30		67026																										
31	MANETTE du bouton de commande d'avance	64711	64711	.....	.....	.....	.....	.....	.....	.....	.....	.....	.....	.....	.....	.....	.....	.....	.....	.....	.....	.....	.....	.....	.....	.....	.....	.....
32	NOIX d'écrou de vis de direction	8) 42222	.....	.....	.....	.....	.....	.....	.....	.....	.....	.....	.....	.....	.....	.....	.....	.....	.....	.....	.....	.....	.....	.....	.....	.....	.....	.....
33	RESSORT du bouton commande d'avance	42233	42233	.....	.....	.....	.....	.....	.....	.....	.....	.....	.....	.....	.....	.....	.....	.....	.....	.....	.....	.....	.....	.....	.....	.....	.....	.....
34	— de rappel de bouton de klaxon de moyeu de commutateur	.....	.....	70746	70746	70746	70746	70746	70746	70746	70746	70746	70746	70746	70746	70746	70746	70746	70746	.....	.....	70746	70746	70746	70746	70746	.....	70746
35	RONDELLE du boulon d'attache de direction	24619	24619	24619	24619	24619	24619	24619	24619	24619	24619	24619	24619	24619	.....	.....	.....	.....	.....	.....	.....	.....	.....	.....	.....	.....	.....	.....
36	— de friction de moyeu de commande	42231	42231	70501	70501	70501	70501	70501	70501	70501	70501	70501	70501	70501	70501	70501	70501	70501	70501	.....	.....	70501	70501	70501	70501	70501	.....	70501
37	— d'arrêt d'embout de tube fixe	.....	.....	70486	70486	70486	70486	70486	70486	70486	70486	70486	70486	70486	70486	70486	70486	70486	70486	.....	.....	70486	70486	70486	70486	70486	.....	70486
38	— de la tringle de commande d'avance	42236	42236	.....	.....	.....	.....	.....	.....	.....	.....	.....	.....	.....	.....	.....	.....	.....	.....	.....	.....	.....	.....	.....	.....	.....	.....	.....
39	— de collier de direction	42265	42265	.....	.....	.....	.....	.....	.....	.....	.....	.....	.....	.....	.....	.....	.....	.....	.....	.....	.....	.....	.....	.....	.....	.....	.....	.....
40	— de fourchette de direction	.....	.....	.....	.....	.....	.....	.....	.....	.....	.....	.....	.....	.....	.....	.....	.....	.....	.....	75431	75431	.....	.....	.....	.....	.....	75431	.....
41	— de douille d'axe de direction	67012	67012	.....	.....	.....	.....	.....	.....	.....	.....	.....	.....	.....	.....	.....	.....	.....	.....	.....	.....	.....	.....	.....	.....	.....	.....	.....
42	— d'appui des ressorts des moyeux	.....	.....	70503	70503	70503	70503	70503	70503	70503	70503	70503	70503	70503	70503	70503	70503	70503	70503	.....	.....	70503	70503	70503	70503	70503	.....	70503
43	— de tube de direction	67231	67231	.....	.....	.....	.....	.....	.....	.....	.....	.....	.....	.....	.....	.....	.....	.....	.....	.....	.....	.....	.....	.....	.....	.....	.....	.....
44	— de l'axe du boulon d'attache	68320	68320	.....	.....	.....	.....	.....	.....	.....	.....	.....	.....	.....	.....	.....	.....	.....	.....	.....	.....	.....	.....	.....	.....	.....	.....	.....
45	— de réglage d'axe et de levier de direction	.....	.....	68836	68836	68836	68836	68836	68836	68836	68836	68836	68836	68836	68836	68836	68836	68836	68836	75425	75425	68836	68836	68836	68836	68836	75425	68836
46	— de roulement volant de direction	.....	.....	.....	.....	.....	.....	.....	.....	.....	.....	.....	.....	.....	.....	.....	.....	.....	.....	76830	76830	.....	.....	.....	.....	.....	76830	.....
47	ROTULE du levier de direction	8) 41237	67547	70967	70967	70967	70967	70967	70967	70967	70967	70967	70967	70967	68311	68311	68311	68311	.....	.....	.....	.....	.....	.....	.....	.....	.....	.....
48		67547																										
49	ROULEMENT volant de direction (Voir Butée)	67454	67454	67454	67454	67454	67454	67454	67454	67454	67454	67454	67454	67454	67454	67454	67454	67454	67454	76847	76847	67454	67454	67454	67454	67454	76847	67454
50	SANGLE du commutateur	.....	.....	70701	70701	70701	70701	70701	70701	70701	70701	70701	70701	70701	70701	70701	70701	70701	70701	.....	.....	70701	70701	70701	70701	70701	.....	70701
51	SUPPORT de la direction	.....	.....	.....	.....	.....	.....	.....	.....	.....	.....	.....	.....	.....	74121	74121	74121	74121	74121	75297	75297	78248	78248	74121	77986	77986	75297	78248
52	TIGE de commande de klaxon	.....	.....	70495	1) 70495	70495	70495	70495	70495	70495	70495	70495	70495	74428	74428	74428	74428	74428	.....	.....	.....	.....	.....	.....	.....	.....	.....	.....
53	TOLE de protection de roulement	.....	.....	.....	.....	.....	.....	.....	.....	.....	.....	.....	.....	.....	.....	.....	.....	.....	.....	75417	75417	.....	.....	.....	.....	.....	75417	.....
54	TOURNEVIS de commande du commutateur	.....	.....	70745	70745	70745	70745	70745	70745	70745	70745	70745	70745	70745	70745	70745	70745	70745	70745	.....	.....	70745	70745	70745	70745	70745	.....	70745
55	TUBE de direction	8) 42277	7) 67852	3) 70491	4) 70491	70491	70491	70491	70491	70491	70491	70491	70491	74423	74423	5) 76500	5) 77188	5) 76500	77188	76542	76542	77188	77188	77188	77188	77188	76542	77188
56		7) 67852														74423	74423	74423										
57	— de commande de commutateur	.....	.....	70744	70744	70744	70744	70744	70744	70744	70744	70744	70744	74427	74427	74427	74427	74427	77192	.....	.....	77192	77192	77192	77192	77192	.....	77192
58	— fixe de commande de direction	.....	.....	70493	6) 70493	70493	70493	70493	70493	70493	70493	70493	70493	74425	74425	74425	74425	74425	77191	.....	.....	77191	77191	77191	77191	77191	.....	77191
59	— commande d'avance	.....	.....	7) 70494	70494	70494	70494	70494	70494	70494	70494	70494	70494	74426	74426	74426	74426	74426	77190	.....	.....	77190	77190	77190	77190	77190	.....	77190
60	VIS fixation du tube extérieur de direction	42248	42248	42248	42248	42248	42248	42248	42248	42248	42248	42248	42248	42248	.....	.....	.....	.....	.....	.....	.....	.....	.....	.....	.....	.....	.....	.....
61	— retenue de la rondelle de friction	42232	42232	.....	.....	.....	.....	.....	.....	.....	.....	.....	.....	.....	.....	.....	.....	.....	.....	.....	.....	.....	.....	.....	.....	.....	.....	.....
62	— retenue de la contreplaque sur le couvercle direction	.....	.....	70854	70854	70854	70854	70854	70854	70854	70854	70854	70854	70854	70854	70854	70854	70854	70854	.....	.....	70854	70854	70854	70854	70854	.....	70854
63	— retenue de commutateur	.....	.....	.....	.....	.....	.....	.....	.....	.....	.....	.....	.....	.....	.....	.....	.....	.....	.....	77453	77453	.....	.....	.....	.....	.....	77453	.....
64	— d'arrêt de bouton de commande d'avance	65296	65296	.....	.....	.....	.....	.....	.....	.....	.....	.....	.....	.....	.....	.....	.....	.....	.....	.....	.....	.....	.....	.....	.....	.....	.....	.....
65	— d'arrêt de levier de commande d'avance	.....	.....	70481	70481	70481	70481	70481	70481	70481	70481	70481	70481	70481	70481	70481	70481	70481	70482	.....	.....	70482	70482	70482	70482	70482	.....	70482

(1) Diamètre 3 ; long. 1120.
(2) Diamètre 40-45 ; long. 803.
(3) Diamètre 40-45 ; long. 733.
(4) Diamètre 41-45 ; long. 735.
(5) Pour boîte présélective.
(6) Diamètre 10-14 ; long. 1033.
(7) Diamètre 7-9 S ; long. 1084.
(8) 11 CV M 67 1927.

DÉSIGNATION DES PIÈCES	11 CV M 67 27/28/29	14 CV K 74 1929	11 CV M 67 C 1930/31	15 CV K 75 1930/31	14 CV M 75 1930/31	16 CV M 78 1930/31	16 CV K 78 1930/31	22 CV H 78 1931	11 CV M A 67 1932/33
VIS de commande d'avance	65304	65304	.....	.....	.....	.....	.....	.....	.....
— de fixation de la came de commande d'avance	.....	.....	70482	70482	70482	70482	70482	70482	70482
— de direction avec écrou	1) 65303	67005	70473	70473	70473	70473	70473	70473	70473
	2) 68464								
	67005								
VOLANT de direction	66965	66965	70496	70496	70496	70496	70496	70056	70496
COMMANDE DES VITESSES SUR DIRECTION									
AXE de manette de commande	.....	.....	.....	.....	.....	.....	.....	.....	.....
BAGUE de boîtier commande de changement de vitesse	.....	.....	.....	.....	.....	.....	.....	.....	.....
— de support de tube de commande de vitesse	.....	.....	.....	.....	.....	.....	.....	.....	.....
BOITE à rotule de tringle commande de sélecteur (à droite)	.....	.....	.....	.....	.....	.....	.....	.....	.....
— à rotule de tringle de commande de sélecteur (à gauche)	.....	.....	.....	.....	.....	.....	.....	.....	.....
CONTRE-ÉCROU de tringle de commande de sélecteur à gauche	.....	.....	.....	.....	.....	.....	.....	.....	.....
COUVERCLE de boîtier de commande de changement de vitesse	.....	.....	.....	.....	.....	.....	.....	.....	.....
ENTRETOISE de tube de commande de changement de vitesse	.....	.....	.....	.....	.....	.....	.....	.....	.....
GRAIN d'arrêt de manette de commande de vitesse sur direction	.....	.....	.....	.....	.....	.....	.....	.....	.....
LEVIER de commande de changement de vitesse sur direction	.....	.....	.....	.....	.....	.....	.....	.....	.....
MANETTE de commande de vitesse sur direction	.....	.....	.....	.....	.....	.....	.....	.....	.....
RESSORT de manette commande sur direction	.....	.....	.....	.....	.....	.....	.....	.....	.....
ROTULE de levier commande changement de vitesse sur direction (inférieure)	.....	.....	.....	.....	.....	.....	.....	.....	.....
TRINGLE de liaison de la direction au renvoi	.....	.....	.....	.....	.....	.....	.....	.....	.....
TUBE de commande de changement de vitesse	.....	.....	.....	.....	.....	.....	.....	.....	.....
VIS fixation couvercle de boîtier de commande changement de vitesse	.....	.....	.....	.....	.....	.....	.....	.....	.....

DÉSIGNATION DES PIÈCES	14 CV M B 75 1932/33	16 CV M C 78 1932/33	16 CV M D 78 1932/33	19 CV H 75 C 1932/33	11 CV M E 67 1932/33	14 CV M F 75 C 1933/34	14 CV M F 75 L 1933/34	19 CV H 75 R I 1933/34	19 CV T 8 L 1935	10 CV L 67 1934	10 CV T 105 1935	14 CV T 110 1935	17 CV T 120 C 1935	17 CV T 120 L 1935	17 CV T 150 1935	17 CV Baby Sport 1935	10 CV T 10 1936	17 CV T 120 L/S B 1935
VIS de commande d'avance	.....	.....	.....	.....	.....	.....	.....	.....	.....	.....	.....	.....	.....	.....	.....	.....	.....	.....
— de fixation de la came de commande d'avance	70482	70482	70482	70482	70482	70482	70482	70482	.....	.....	.....	.....	.....	.....	.....	.....	.....	.....
— de direction avec écrou	70473	70473	70473	70473	74327	74327	74327	74327	74327	76260	76260	74327	74327	74327	74327	74327	76260	74327
VOLANT de direction	70496	70496	70496	70496	70496	70496	70496	70496	70496	75432	75432	70496	70496	70496	77715	77715	75432	70496
AXE de manette de commande	.....	.....	.....	.....	.....	.....	.....	.....	.....	.....	.....	.....	.....	.....	.....	.....	.....	.....
BAGUE de boîtier commande de changement de vitesse	.....	.....	.....	.....	.....	.....	.....	.....	77365	.....	.....	77365	77365	77365	77365	77365	.....	77365
— de support de tube de commande de vitesse	.....	.....	.....	.....	.....	.....	.....	.....	76066	.....	.....	76066	76066	76066	76066	76066	.....	76066
BOITE à rotule de tringle commande de sélecteur (à droite)	.....	.....	.....	.....	.....	.....	.....	.....	76067	.....	.....	76067	76067	76067	76067	76067	.....	76067
— à rotule de tringle de commande de sélecteur (à gauche)	.....	.....	.....	.....	.....	.....	.....	.....	300044	.....	.....	300044	300044	300044	300044	300044	.....	300044
CONTRE-ÉCROU de tringle de commande de sélecteur à gauche	.....	.....	.....	.....	.....	.....	.....	.....	300182	.....	.....	300182	300182	300182	300182	300182	.....	300182
COUVERCLE de boîtier de commande de changement de vitesse	.....	.....	.....	.....	.....	.....	.....	.....	77418	.....	.....	77418	77418	77418	77418	77418	.....	77418
ENTRETOISE de tube de commande de changement de vitesse	.....	.....	.....	.....	.....	.....	.....	.....	76069	.....	.....	76069	76069	76069	76069	76069	.....	76069
GRAIN d'arrêt de manette de commande de vitesse sur direction	.....	.....	.....	.....	.....	.....	.....	.....	.....	.....	.....	78365	78365	.....	.....	.....	.....	78365
LEVIER de commande de changement de vitesse sur direction	.....	.....	.....	.....	.....	.....	.....	.....	77366	.....	.....	77366	77366	77366	77366	77366	.....	77366
MANETTE de commande de vitesse sur direction	.....	.....	.....	.....	.....	.....	.....	.....	3) 77915	.....	.....	78192	78192	77916	78192	78192	.....	77916
									4) 77916			4) et 5)	3) et 4)	3) et 4)	3) et 4)	3) et 4) et 5)		3) et 4)
RESSORT de manette commande sur direction	.....	.....	.....	.....	.....	.....	.....	.....	77363	.....	.....	77363	77363	77363	77363	77363	.....	77363
ROTULE de levier commande changement de vitesse sur direction (inférieure)	.....	.....	.....	.....	.....	.....	.....	.....	77367	.....	.....	77367	77367	77367	77367	77367	.....	77367
TRINGLE de liaison de la direction au renvoi	.....	.....	.....	.....	.....	.....	.....	.....	77759	.....	.....	77759	77759	77759	77759	77759	.....	77759
TUBE de commande de changement de vitesse	.....	.....	.....	.....	.....	.....	.....	.....	77748	.....	.....	77864	77864	4) 77749	77864	77864	.....	77864
									3) et 4)			3) et 5)	3) et 4)		3) et 4)	3) et 4) et 5)		3) et 4)
VIS fixation couvercle de boîtier de commande changement de vitesse	.....	.....	.....	.....	.....	.....	.....	.....	77194	.....	.....	78000	78000	77194	78000	78000	.....	77194
									76505	.....	.....	76505	76505	76505	76505	76505	.....	76505

(1) 11 CV M 67 1927, deux filets. (2) 11 CV M 67 1927, trois filets. (3) Avec boîte Talbot. (4) Avec boîte Amstrong n° 20. (5) Avec boîte Amstrong n° 15.

CHANGEMENT DE VITESSE

AVEC BOITE DE VITESSE SYSTÈME A BALADEURS

Pour types : M 67, K 74, M 67 C, K 75, M 75, M 78, K 78, H 78, MA 67,

MB 75, MC 78, MD 78, H 75 C.

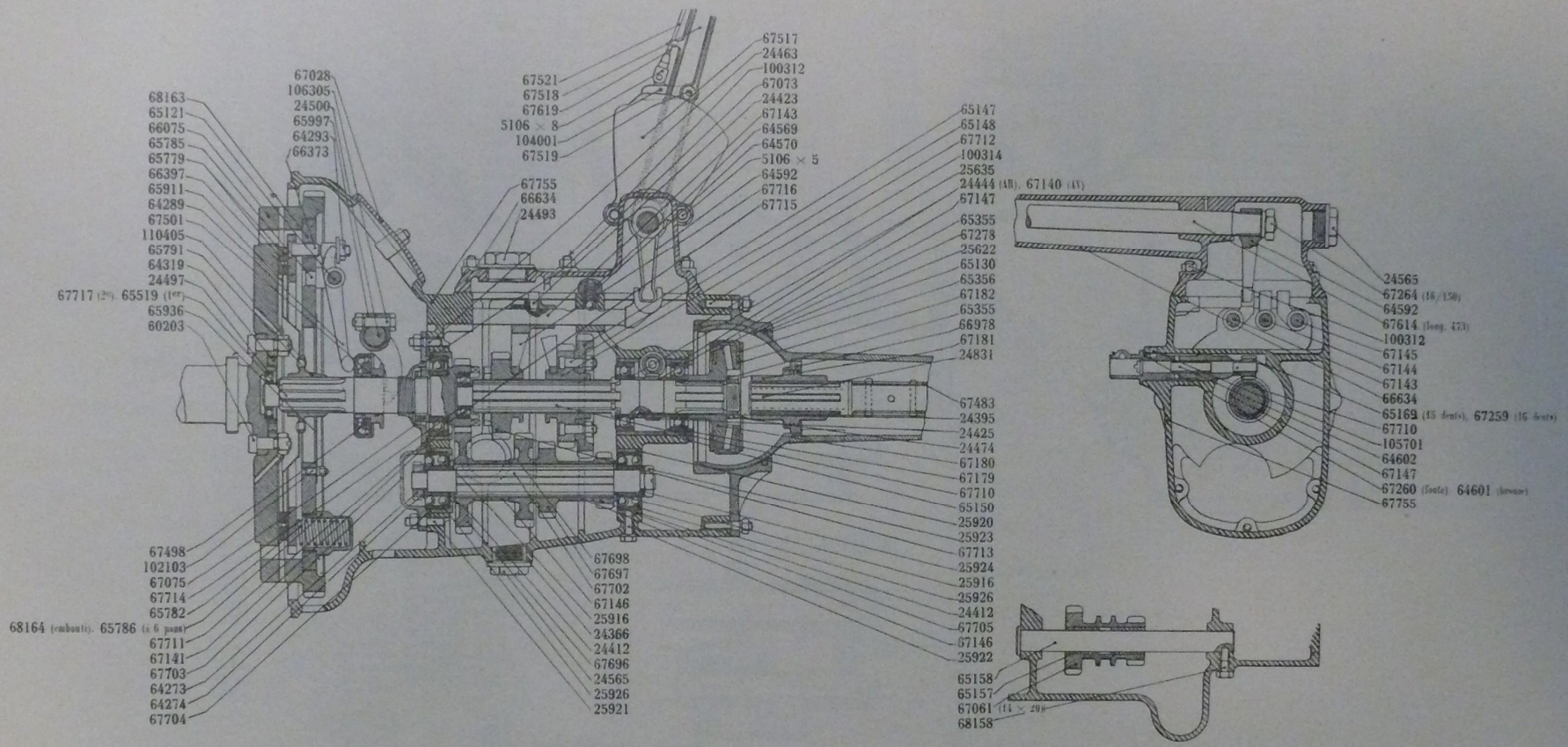

PLANCHE 17

BOITE DE VITESSE 11 C.V. (TYPE M 67) ET 14 C.V. (TYPE K 74)

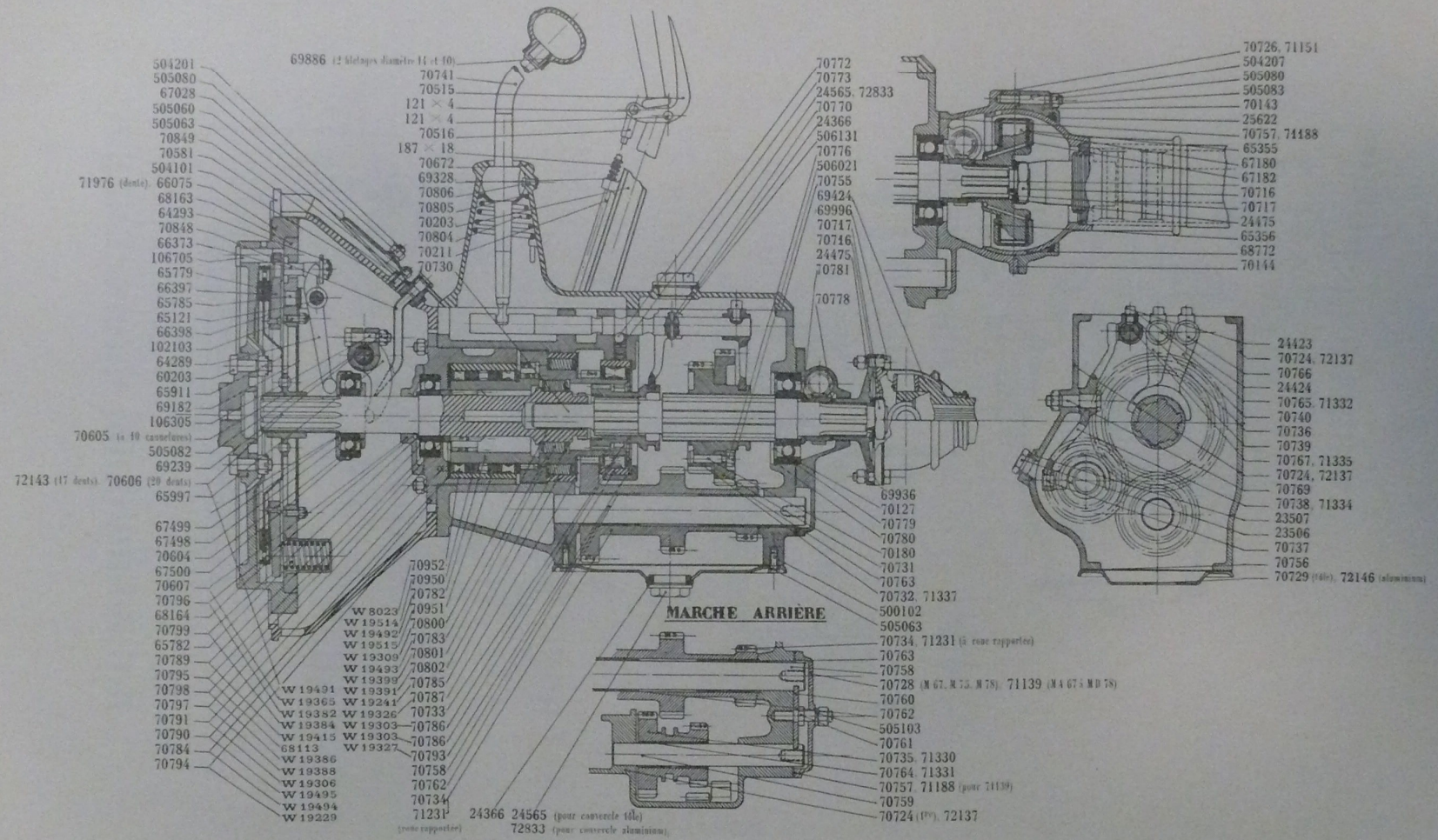

PLANCHE 18

CHANGEMENT DE VITESSE M 67 C, K 75, M 75, M 78, K 78, H 75 C, M A 67, M B 75, M C 78 ET M D 78

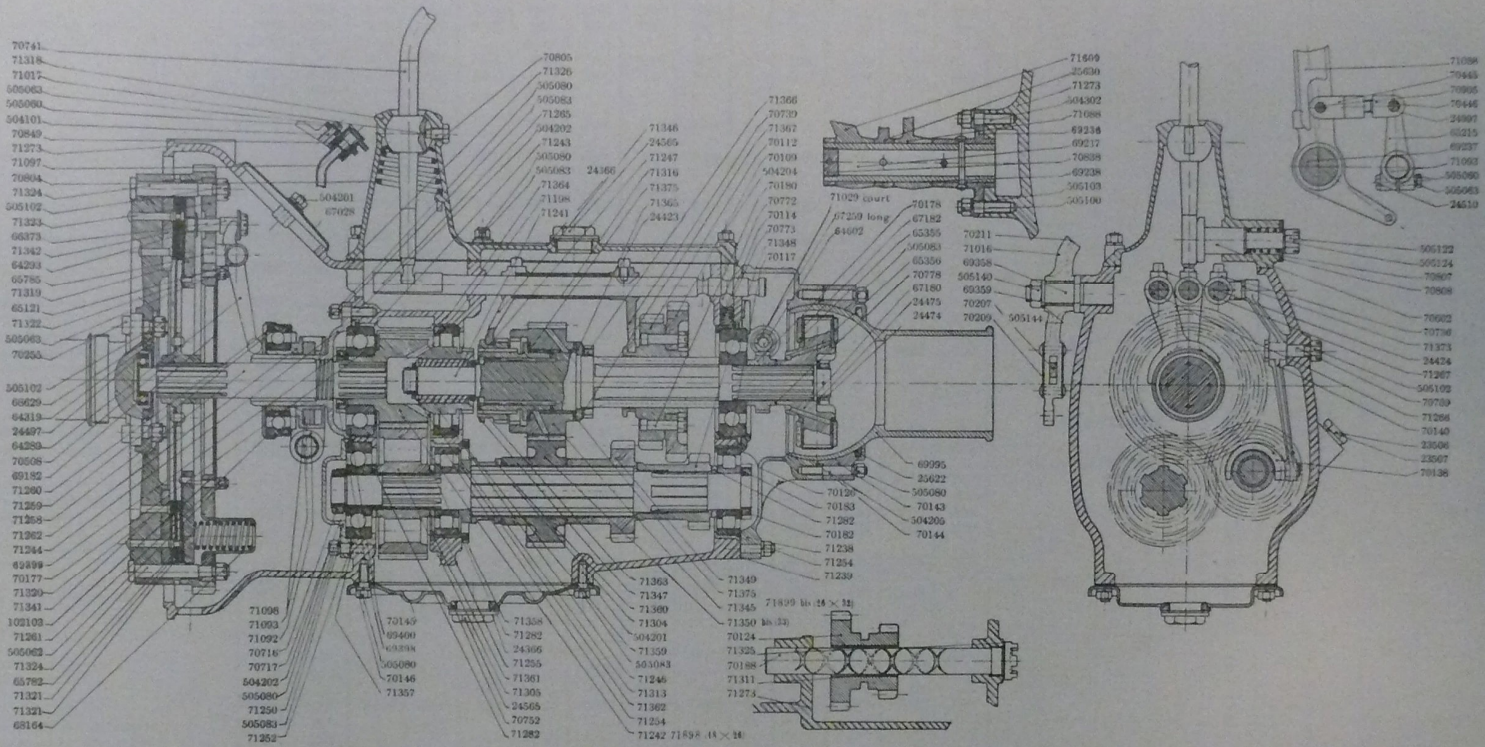

PLANCHE 19.

BOITE DE VITESSE H 78

CARTER ET PIÈCES EXTÉRIEURES

DÉSIGNATION DES PIÈCES	11 CV M 67 27/28/29	14 CV K 74 1929	11 CV M 67 C 1930/31	15 CV K 75 1930/31	14 CV M 75 1930/31	16 CV M 78 1930/31	16 CV K 78 1930/31	22 CV H 78 1931	11 CV M A 67 1932/33	14 CV M B 75 1932/33	16 CV M C 78 1932/33	16 CV M D 78 1932/33	19 CV H 75 C 1932/33	11 CV M E 67 1932/33	14 CV M F 75 C 1933/34	14 CV M F 75 L 1933/34	19 CV H 75 R I 1933/34	19 CV T 8 L 1935	10 CV L 67 1934	10 CV T 105 1935	14 CV T 110 1935	17 CV T 120 C 1935	17 CV T 120 L 1935	17 CV T 150 1935	17 CV Baby Sport 1935	10 CV T 10 1936	17 CV T 120 L/S 8 1936
BOUCHON de niveau d'huile	23506	23506	23506	23506	23506	23506	23506	23506	23506	23506	23506	23506	23506														
— de vidange d'huile carter changement de vitesse	24565	24565	24565	24565	24565	72833	72833	24565	72833	72833	72833	72833	72833														
BOULON de serrage de raccord de speedomètre	104106	104106	104106	.....	.....	104106	104106	.....	.....	.....	.....	.....	.....														
BRIDE fixation tube de graissage	.....	.....	70849	70849	70849	70849	70849	70849	70849	70849	70849	70849	.....														
CARTER de changement de vitesse	67755	67755	1) 72137	1) 71340	72137	72137	72137	72137	72137	72137	72137	72137	72137														
COUSSINET de rotule	25635	25635	.....	.....	.....	.....	.....	.....	.....	.....	.....	.....	.....														
COUVERCLE inférieur de changement de vitesse	.....	.....	1) 70729 1) 72146	70729	72146	72146	72146	72146	72146	72146	72146	72146	72146														
— arrière de changement de vitesse	.....	.....	71139	71151	71139	71151	71151	71238	71139	71139	71139	71139	71139														
— de démarreur sur carter d'embrayage	.....	.....	72324	.....	.....	.....	.....	.....	.....	.....	.....	.....	.....														
— d'embrayage	67028	67028	.....	.....	.....	.....	.....	67028	.....	.....	.....	.....	.....														
— du trou de retour d'huile de changement de vitesse	.....	.....	70753	70753	70753	70753	70753	.....	70753	70753	70753	70753	70753														
DEMARREUR (voir à Embrayage)	.....	.....	.....	.....	.....	.....	.....	.....	.....	.....	.....	.....	.....														
ECROU de goujon fixation de couvercle arrière supérieur	68312	68312	68393	.....	68393	68393	68393	.....	68393	68393	68393	68393	68393														
EMBASE du bouchon de vidange de changement de vitesse	.....	.....	.....	70752	.....	.....	.....	70752	.....	.....	.....	.....	.....														
EMBOUT du tournevis du speedomètre	25627	25627	25627	25627	25627	25627	25627	25627	25627	25627	25627	25627	25627														
GOUJON fixation cage avant supérieur et couvercle embrayage	24463	24463	.....	.....	.....	.....	.....	.....	.....	.....	.....	.....	.....														
— fixation du couvercle arrière supérieur	25606	25606	.....	.....	.....	.....	.....	.....	.....	.....	.....	.....	.....														
— long du couvercle arrière changement de vitesse	.....	.....	71736	.....	71736	71736	71736	.....	71736	71736	71736	71736	71736														
— court du couvercle arrière changement de vitesse	.....	.....	72247	.....	72247	.....	.....	.....	72247	72247	72247	72247	72247														
— du couvercle avant changement de vitesse	25921	25921	.....	.....	.....	.....	.....	.....	.....	.....	.....	.....	.....														
— du couvercle changement de vitesse	100312	100312	.....	.....	.....	.....	.....	.....	.....	.....	.....	.....	.....														
— long du couvercle de rotule	100313	100313	.....	.....	.....	.....	.....	.....	.....	.....	.....	.....	.....														
— court du couvercle de rotule	100314	100314	.....	.....	.....	.....	.....	.....	.....	.....	.....	.....	.....														
— fixation de changement de vitesse sur carter embrayage	.....	.....	72795	.....	72795	72795	72795	.....	72795	72795	72795	72795	72795														
GOUPILLE fixation roue de commande speedomètre	68232	68232	68232	68232	68232	68232	68232	68232	68232	68232	68232	68232	68232														
JOINT du couvercle arrière de changement de vitesse	.....	.....	71188	71188	71188	71188	71188	71239	71188	71188	71188	71188	71188														
— du couvercle inférieur de changement de vitesse	.....	.....	70756	70756	70756	70756	70756	70146	70756	70756	70756	70756	70756														
— du couvercle de changement de vitesse	65197	65197	70755	70755	70755	70755	70755	71325	70755	70755	70755	70755	70755														
— avant du carter de changement de vitesse	.....	.....	71374	71374	71374	71374	71374	.....	71374	71374	71374	71374	71374														
— du couvercle du trou de retour d'huile de changement de vitesse	.....	.....	.....	70754	70754	70754	70754	.....	70754	70754	70754	70754	70754														
— du bouchon de niveau d'huile	23507	23507	23507	23507	23507	23507	23507	23507	23507	23507	23507	23507	23507														
— du bouchon de vidange d'huile carter changement de vitesse	24366	24366	24336	24366	24356	24366	24366	24365	24366	24366	24365	.....	.....														
— de support d'axe des pédales	.....	.....	.....	71136	.....	.....	.....	71136	.....	.....	.....	.....	.....														
— de couvercle avant d'arbre baladeurs	24556	24556	.....	.....	.....	.....	.....	.....	.....	.....	.....	.....	.....														
— de couvercle avant d'arbre secondaire	67701	67701	.....	.....	.....	.....	.....	.....	.....	.....	.....	.....	.....														
— de couvercle de rotule	65198	65198	.....	70144	.....	.....	70144	70144	.....	.....	.....	.....	.....														
— des couvercles avant	.....	.....	.....	.....	.....	.....	.....	71357	.....	.....	.....	.....	.....														
RACCORD de speedomètre	67260	67260	69293	69293	69293	69293	69293	69293	69293	69293	69293	69293	74441														
RONDELLE de goujon de couvercle changement de vitesse	68135	68135	.....	.....	.....	.....	.....	.....	.....	.....	.....	.....	.....														
— de réglage de coussinet de rotule	25645	25645	.....	.....	.....	.....	.....	.....	.....	.....	.....	.....	.....														
ROUE de commande speedomètre (14 dents)	.....	.....	.....	64632	.....	.....	.....	.....	.....	.....	.....	.....	.....														
— de commande speedomètre (15 dents)	.....	65169	1) 70841 1) 71029	.....	71029	71029	71029	71029	71029	71029	71029	71029	2) 64632 2) 74442														
— de commande speedomètre (16 dents)	67259	67259	2) 67259 1) 70430	70430	.....	.....	.....	67259	.....	.....	.....	.....	.....														
SUPPORT de démarreur	.....	.....	.....	.....	71233	71233	71233	69817	71233	71233	71233	71233	.....														
— de flexible de speedomètre	.....	.....	68352	68352	68352	68352	68352	68352	68352	68352	68352	68352	68352														
TOURNEVIS femelle de speedomètre	64602	64302	69294	69294	69294	69294	69294	69294	69294	69294	69294	69294	69294														
TUBE de graissage du siège de débrayage	.....	.....	.....	.....	.....	.....	.....	71097	.....	.....	.....	.....	.....														
— de graissage moyeu d'embrayage	.....	.....	70848	70848	70848	70848	70848	.....	70848	70848	70848	70848	.....														
VIS arrêt de cage roulement arrière inférieur	25922	25922	.....	.....	.....	.....	.....	.....	.....	.....	.....	.....	.....														
— ergot du raccord de speedomètre	105701	105701	69295	69295	69295	69296	69295	69296	69296	69296	69296	69296	69296														
— ergot sur démarreur	.....	.....	.....	.....	72144	72144	72144	72144	72144	72144	72144	72144	.....														

(1) Fournir modèle.
(2 13 dents.

Voir : BOITES DE VITESSE SYNCHRONISÉES ET PRÉSÉLECTIVES

Pour T 8 L, voir : BOITES DE VITESSE SYNCHRONISÉES ET PRÉSÉLECTIVES

Pour L 67 et T 105, voir : BOITES DE VITESSE SYNCHRONISÉES

Voir : BOITES DE VITESSE PRÉSÉLECTIVES E. N. V. 150 ARMSTRONG 15 et 20 TALBOT Pages 31 à 42

Voir : BOITES DE VITESSE SYNCHRONISÉES

Voir : BOITES DE VITESSE PRÉSÉLECTIVES

CHANGEMENT DE VITESSE (Boite de vitesse à baladeurs)

ARBRE DES BALADEURS

DÉSIGNATION DES PIÈCES	11 CV M 67 27/28/29	14 CV K 74 1929	11 CV M 67 C 1930/31	15 CV K 75 1930/31	14 CV M 75 1930/31	16 CV M 78 1930/31	16 CV K 78 1930/31	22 CV H 78 1931	11 CV M A 67 1932/33
ARBRE des baladeurs	(1) 67148	67710	70730	70730	70730	70730	70730	71897	70730
	67710								
BAGUE de la roue commandée de troisième vitesse	.....	.....	.....	.....	.....	.....	.....	71375	.....
— de pignon à queue	.....	.....	70800	70800	70600	70800	70900	.....	70800
BALADEUR de première vitesse	65147	65147	70731	70731	70731	70731	70731	70109	70731
— de deuxième vitesse	(1) 67080	67712	(2) 71337	(2) 71337	71337	71337	71337	70112	71337
	(1) 67712								
— de troisième et quatrième vitesse (19-25 dents)	(1) 67077	67713	.....	.....	.....	.....	.....	.....	.....
	(1) 67713							71900	
BOULON de fixation baladeur première vitesse sur baladeur deuxième vitesse	65148	65148	70180	70180	70180	70180	70180	70180	70180
CAGE des roulements du pignon à queue	.....	.....	.....	.....	.....	.....	.....	71243	.....
— de roulement avant supérieur	67711	67711	.....	.....	.....	.....	.....	.....	.....
— des roulements de renvoi de troisième vitesse	.....	.....	70951	70951	70951	.....	.....	.....	70951
— de roulement supérieur (arrière)	65150	65150	.....	.....	.....	.....	.....	70114	.....
CALE de roulement de renvoi	.....	.....	70784	70784	70784	70784	70784	.....	70784
COUVERCLE avant de l'arbre des baladeurs	.....	.....	.....	.....	.....	.....	.....	71244	.....
— de roulement arrière supérieur	67179	67179	.....	.....	.....	.....	.....	.....	.....
— de roulement avant de pignon à queue	.....	.....	70607	70607	70607	70307	70607	.....	70607
— avant de l'arbre speedomètre	67073	67073	.....	.....	.....	.....	.....	.....	.....
ECROU de blocage du plateau d'accouplement	.....	.....	70716	.....	70716	70716	.....	.....	70716
— arrière d'arbre des baladeurs	24474	24474	.....	71020	.....	71020	71020	24474	.....
— fixation de la roue commandée de troisième vitesse	.....	.....	.....	.....	.....	.....	.....	71366	.....
— du roulement avant du pignon à queue	.....	.....	.....	.....	.....	.....	.....	69398	.....
— de l'arbre des baladeurs	67075	67075	.....	.....	.....	.....	.....	.....	.....
ENTRETOISE du roulement avant de pignon à queue	.....	.....	70798	70798	70798	70798	70798	.....	70798
— des roulements de renvoi de la troisième vitesse	.....	.....	70950	70950	70950	70950	70950	.....	70950
ERGOT de rondelle d'appui des roulements de renvoi	.....	.....	70791	70791	70791	70791	70791	.....	70791
— d'entraînement de roue de speedo	24395	24395	.....	.....	.....	.....	.....	.....	.....
FREIN du roulement du pignon à queue	.....	.....	70796	70796	70796	70796	70796	.....	70796
— d'écrou du roulement avant du pignon à queue	.....	.....	.....	.....	.....	.....	.....	69399	.....
— d'écrou de blocage du plateau d'accouplement	.....	.....	70717	.....	70717	70717	.....	.....	70717
— d'écrou avant de l'arbre des baladeurs	64255	64255	.....	.....	.....	.....	.....	.....	.....
— d'écrou fixation de la roue de commande de troisième vitesse	.....	.....	.....	.....	.....	.....	.....	71366	.....
JOINT de cage de roulement de renvoi	.....	.....	70794	70794	70794	70794	70794	.....	.....
— du couvercle de roulement avant de pignon à queue	.....	.....	70797	70797	70797	70797	70797	.....	70797
JONC d'arrêt du roulement arrière d'arbre des baladeurs	.....	.....	70780	70780	70780	70780	70780	.....	70780
MANCHON baladeur de troisième et quatrième vitesse (20 dents)	.....	.....	70733	70733	70733	70733	70733	.....	70733
PIGNON à queue	(1) 67076	67717	(4) 72143	(3) 70806	(4) 72143	(4) 72143	(4) 72143	71896	(4) 72143
	(1) 67717		(3) 70606	(4) 72143					
PLATEAU d'accouplement du joint du cardan (côté changement de vitesse)	.....	.....	69936	.....	69936	69936	.....	.....	69936
RENVOI de troisième vitesse	.....	.....	70782	70782	70782	70782	70782	.....	70782
RONDELLE du plateau d'accouplement (côté changement de vitesse)	.....	.....	24475	24475	24475	24475	24475	.....	24475
— d'appui du roulement arrière d'arbre des baladeurs	.....	.....	70781	70781	70781	70781	70781	.....	70781
— d'arbre des baladeurs	.....	.....	.....	.....	.....	.....	.....	71313	.....
— de butée de la roue commandée de troisième vitesse	.....	.....	.....	.....	.....	.....	.....	71365	.....
— de protection d'huile du pignon à queue	.....	.....	70789	70789	70789	70789	70789	70177	70789
— de l'écrou arrière de l'arbre des baladeurs	24475	24475	.....	.....	.....	.....	.....	24475	.....
— d'appui des roulements de troisième vitesse	.....	.....	70790	70790	70790	70790	70790	.....	70790
— d'appui du roulement avant de troisième vitesse	.....	.....	70787	70787	70787	70787	70787	70787	.....
— d'appui du roulement arrière de roue de troisième vitesse	.....	.....	70793	70793	70793	70793	70793	.....	70793
— entretoise de roulement avant d'arbre baladeurs	.....	.....	.....	.....	.....	.....	.....	71247	.....
— de blocage du roulement avant de pignon à queue	.....	.....	70799	70799	70799	70799	70799	.....	70799
— d'arrêt d'huile d'arbre des baladeurs	.....	.....	.....	.....	.....	.....	.....	71363	.....
— de butée du roulement arrière de pignon à queue	.....	.....	70302	70802	70302	70802	70802	.....	70802
ROUE de troisième vitesse	.....	.....	70783	70783	70783	70783	70783	71345	70783
								71899	
ROULEMENT avant d'arbre des baladeurs	67141	67141	.....	.....	.....	.....	.....	71246	.....
— arrière d'arbre des baladeurs	.....	.....	70127	70127	70127	70127	70127	70127	.....
— arrière de prise de speedomètre	24444	24444	.....	.....	.....	.....	.....	.....	.....
— de roue de troisième vitesse (grand)	.....	.....	70785	70785	70785	70785	70785	.....	70785
— de roue de troisième vitesse (petit)	.....	.....	70786	70786	70786	70786	70786	.....	70786

(1) Jusqu'à la boîte n° 540.
(2) Partie rectifiée, diamètre 54 ou 58.
(3) 20 dents.
(4) 17 dents.

DÉSIGNATION DES PIÈCES	14 CV M B 75 1932/33	16 CV M C 78 1932/33	16 CV M D 78 1932/33	19 CV H 75 C 1932/33	11 CV M E 67 1932/33	14 CV M F 75 C 1933/34	14 CV M F 78 L 1933/34	19 CV H 75 R 1 1933/34	19 CV T 8 L 1935	10 CV L 67 1934	10 CV T 105 1935	14 CV T 110 1935	17 CV T 120 C 1935	17 CV T 120 L 1935	17 CV T 150 1935	17 CV Baby Sport 1935	10 CV T 10 1936	17 CV T 120 L.S.S 1936
ARBRE des baladeurs	70730	70730	70730	70730														
BAGUE de la roue commandée de troisième vitesse	.....	.....	.....	.....														
— de pignon à queue	.....	.....	.....	.....														
BALADEUR de première vitesse	70800	70800	70800	70800														
— de deuxième vitesse	70731	70731	70731	70731														
— de troisième et quatrième vitesse (19-25 dents)	71337	71337	71337	71337														
BOULON de fixation baladeur première vitesse sur baladeur deuxième vitesse	.....	.....	.....	.....														
CAGE des roulements du pignon à queue	70180	70180	70180	70180														
— de roulement avant supérieur	.....	.....	.....	.....														
— des roulements de renvoi de troisième vitesse	.....	.....	.....	.....														
— de roulement supérieur (arrière)	70951	70951	70951	70951														
CALE de roulement de renvoi	.....	.....	.....	.....														
COUVERCLE avant de l'arbre des baladeurs	70784	70784	70784	70784														
— de roulement arrière supérieur	.....	.....	.....	.....														
— de roulement avant de pignon à queue	.....	.....	.....	.....														
— avant de l'arbre speedomètre	70607	70607	70607	73157														
ECROU de blocage du plateau d'accouplement	.....	.....	.....	.....														
— arrière d'arbre des baladeurs	70716	70716	70716	70716														
— fixation de la roue commandée de troisième vitesse	.....	.....	.....	.....														
— du roulement avant du pignon à queue	.....	.....	.....	.....														
— de l'arbre des baladeurs	.....	.....	.....	.....														
ENTRETOISE du roulement avant de pignon à queue	70798	70798	70798	70798														
— des roulements de renvoi de la troisième vitesse	70950	70950	70950	70950														
ERGOT de rondelle d'appui des roulements de renvoi	70791	70791	70791	70791														
— d'entraînement de roue de speedo	.....	.....	.....	.....														
FREIN du roulement du pignon à queue	70796	70796	70796	70796														
— d'écrou du roulement avant du pignon à queue	.....	.....	.....	.....														
— d'écrou de blocage du plateau d'accouplement	.....	.....	.....	.....														
— d'écrou avant de l'arbre des baladeurs	70717	70717	70717	70717														
— d'écrou fixation de la roue de commande de troisième vitesse	.....	.....	.....	.....														
JOINT de cage de roulement de renvoi	.....	.....	.....	.....														
— du couvercle de roulement avant de pignon à queue	.....	.....	.....	.....														
JONC d'arrêt du roulement arrière d'arbre des baladeurs	70797	70797	70797	70797														
MANCHON baladeur de troisième et quatrième vitesse (20 dents)	70780	70780	70780	70780														
PIGNON à queue	70733	70733	70733	70733														
PLATEAU d'accouplement du joint du cardan (côté changement de vitesse)	(4) 72143	(4) 72143	(4) 72143	(4) 72143														
RENVOI de troisième vitesse	.....	.....	.....	.....														
RONDELLE du plateau d'accouplement (côté changement de vitesse)	69936	69936	71815	71815														
— d'appui du roulement arrière d'arbre des baladeurs	70782	70782	70782	70782														
— d'arbre des baladeurs	24475	24475	24475	24475														
— de butée de la roue commandée de troisième vitesse	70781	70781	70781	70781														
— de protection d'huile du pignon à queue	.....	.....	.....	.....														
— de l'écrou arrière de l'arbre des baladeurs	.....	.....	.....	.....														
— d'appui des roulements de troisième vitesse	70789	70789	70789	70789														
— d'appui du roulement avant de troisième vitesse	.....	.....	.....	.....														
— d'appui du roulement arrière de roue de troisième vitesse	70790	70790	70790	70790														
— entretoise de roulement avant d'arbre baladeurs	.....	.....	.....	.....														
— de blocage du roulement avant de pignon à queue	70793	70793	70793	70793														
— d'arrêt d'huile d'arbre des baladeurs	.....	.....	.....	.....														
— de butée du roulement arrière de pignon à queue	70799	70799	70799	70799														
ROUE de troisième vitesse	.....	.....	.....	.....														
	70802	70802	70802	70802														
ROULEMENT avant d'arbre des baladeurs	70783	70783	70783	70783														
— arrière d'arbre des baladeurs	.....	.....	.....	.....														
— arrière de prise de speedomètre	.....	.....	.....	.....														
— de roue de troisième vitesse (grand)	.....	.....	.....	.....														
— de roue de troisième vitesse (petit)	70785	70785	70785	70785														
	70786	70786	70786	70786														

Voir : BOITES DE VITESSE SYNCHRONISÉES ET PRÉSÉLECTIVES

Pour T 8 L, voir : BOITES DE VITESSE SYNCHRONISÉES ET PRÉSÉLECTIVES

Pour L 67 et T 105, voir : BOITES DE VITESSE SYNCHRONISÉES

Voir : BOITES DE VITESSE PRÉSÉLECTIVES E. N. V. 150 ARMSTRONG 15 et 20 TALBOT Pages 31 à 42

Voir : BOITES DE VITESSE SYNCHRONISÉES

Voir : BOITES DE VITESSE PRÉSÉLECTIVES

	DÉSIGNATION DES PIÈCES	11 CV M 67 27/28/29	14 CV K 74 1929	11 CV M 67 C 1930/31	15 CV K 75 1930/31	14 CV M 75 1930/31	16 CV M 78 1930/31	14 CV K 78 1930/31	22 CV H 78 1931	11 CV M A 67 1932/33	14 CV M B 75 1932/33	14 CV M C 78 1932/33	16 CV M D 78 1932/33	19 CV H 75 C 1932/33	11 CV M E 67 1932/33	14 CV M F 75 C 1933/34	14 CV M F 75 L 1933/34	19 CV H 75 R I 1933/34	19 CV T 8 L 1935	10 CV L 67 1934	10 CV T 105 1935	14 CV T 110 1935	17 CV T 120 C 1935	17 CV T 123 L 1935	17 CV T 150 1935	17 CV Baby Sport 1935	10 CV T 10 1936	17 CV T 120 L/S B 1935
1	**ROULEMENT** avant de prise de speedomètre	67140	67140	.....	.....	.....	.....	.....	.....	.....	.....	.....	.....	.....														
2	— du pignon à queue	24497	24497	70795	70795	70795	70795	70795	69400	70795	70795	70795	70795	69342														
3	— intérieur du pignon à queue	67714	67714	.....	.....	.....	.....	.....	.....	.....	.....	.....	.....	.....														
4	— du renvoi de troisième vitesse	.....	.....	70952	70952	70952	70952	70952	.....	70952	70952	70952	70952	70952														
5	— arrière de pignon à queue	.....	.....	70801	70801	70801	70801	70801	71198	70801	70801	70801	70801	70801														
6	**TOLE** d'entraînement de vis de commande de speedomètre	.....	.....	70778	70778	70778	70778	70778	70778	70778	70778	70778	70778	70778														
7	— de protection d'huile du roulement arrière d'arbre baladeur	24425	24425	70779	70779	70779	70779	70779	.....	70779	70779	70779	70779	70779														
8	— de protection du roulement avant supérieur	67715	67715	.....	.....	.....	.....	.....	.....	.....	.....	.....	.....	.....														
9	**VIS** de fixation de couvercle de roulement avant de pignon à queue	.....	.....	70803	70803	70803	70803	70803	.....	70803	70803	70803	70803	70803														
10	— de commande de speedomètre (7 dents)	67147	67147	70981	70981	70981	70981	70981	.....	70981	70981	70981	70981	70931														
11	— de commande de speedomètre (8 dents)	.....	.....	.....	.....	.....	.....	.....	70178	.....	.....	.....	.....	.....														
12																												
13																												
14	**ARBRE SECONDAIRE**																											
15	**ET MARCHE ARRIÈRE**																											
16																												
17																												
18																												
19	**ARBRE** secondaire	67702	67702	3) 70734	71231	71231	71231	71231	71304	71231	71231	71231	71231	71231														
20	**AXE** de marche arrière	65158	65158	70759	70759	70759	70759	70759	70188	70759	70759	70759	70759	70759														
21	— d'arbre secondaire	1) 65151	70758	70758	70758	70758	70758	70758	70188	70758	70758	70758	70758	70758														
22		2) 67702																										
23	**BAGUE** de baladeur de marche arrière	65157	65157	70764	71331	71331	71331	71331	71311	71331	71331	71331	71331	71331														
24	— d'arbre secondaire	.....	.....	.....	.....	.....	.....	.....	.....	70762	70762	70762	70762	70762														
25	— avant d'arbre secondaire	.....	.....	70762	70762	70762	70762	70762	.....	.....	.....	.....	.....	.....														
26	— arrière d'arbre secondaire	.....	.....	70763	70763	70763	70763	70763	.....	.....	.....	.....	.....	.....														
27	**BALADEUR** de marche arrière	67061	67061	4) 71330	71330	71330	71330	71330	5) 70124	71330	71330	71330	71330	71330														
28	**BOULON** fixation de la roue de renvoi	.....	.....	71232	71232	71232	71232	71232	.....	71232	71232	71232	71232	71232														
29	**CAGE** de roulement central de l'arbre secondaire	.....	.....	.....	.....	.....	.....	.....	71255	.....	.....	.....	.....	.....														
30	— de roulement arrière inférieur	25920	25920	.....	.....	.....	.....	.....	.....	.....	.....	.....	.....	.....														
31	— de roulement arrière d'arbre secondaire	.....	.....	.....	.....	.....	.....	.....	70126	.....	.....	.....	.....	.....														
32	— de roulement avant d'arbre secondaire	67704	67704	.....	.....	.....	.....	.....	.....	.....	.....	.....	.....	.....														
33	**COUVERCLE** avant d'arbre secondaire	67703	67703	.....	.....	.....	.....	.....	71250	.....	.....	.....	.....	.....														
34	**ECROU** avant de l'arbre secondaire	64273	64273	.....	.....	.....	.....	.....	70716	.....	.....	.....	.....	.....														
35	— arrière d'arbre secondaire	25923	25923	.....	.....	.....	.....	.....	70182	.....	.....	.....	.....	.....														
36	— du boulon de fixation de la roue de renvoi	.....	.....	70776	70776	70776	70776	70776	.....	70776	70776	70776	70776	70776														
37	— de la cage du roulement central de l'arbre secondaire	.....	.....	.....	.....	.....	.....	.....	71359	.....	.....	.....	.....	.....														
38	**ENTRETOISE** entre roues de renvoi et de dauxième vitesse	67706	67706	.....	.....	.....	.....	.....	.....	.....	.....	.....	.....	.....														
39	— entre roues de première et deuxième vitesse	67707	67707	.....	.....	.....	.....	.....	.....	.....	.....	.....	.....	.....														
40	**FREIN** de l'écrou arrière d'arbre secondaire	.....	.....	.....	.....	.....	.....	.....	70183	.....	.....	.....	.....	.....														
41	— de l'écrou avant d'arbre secondaire	64274	64274	.....	.....	.....	.....	.....	70717	.....	.....	.....	.....	.....														
42	— des axes d'arbres secondaires et de marche arrière	.....	.....	70760	70760	70760	70760	70760	72188	70760	70760	70760	70760	70760														
43	— de l'écrou de la cage de roulement central de l'arbre secon-																											
44	daire	.....	.....	.....	.....	.....	.....	.....	71359	.....	.....	.....	.....	.....														
45	**GOUJON** fixation de frein des axes d'arbres secondaires et de marche																											
46	arrière	.....	.....	70761	70761	70761	70761	70761	.....	70761	70761	70761	70761	70761														
47	**JOINT** d'axe de marche arrière	.....	.....	.....	.....	.....	.....	.....	71325	.....	.....	.....	.....	.....														
48	**JONC** d'arrêt de roulement central de l'arbre secondaire	.....	.....	.....	.....	.....	.....	.....	71361	.....	.....	.....	.....	.....														
49	**RONDELLE** d'appui du roulement avant de l'arbre secondaire	67708	67708	.....	.....	.....	.....	.....	.....	.....	.....	.....	.....	.....														
50	— d'appui du roulement central de l'arbre secondaire	.....	.....	.....	.....	.....	.....	.....	71362	.....	.....	.....	.....	.....														
51	— d'appui du roulement arrière	67709	67709	.....	.....	.....	.....	.....	.....	.....	.....	.....	.....	.....														
52	— entretoise de la roue de troisième vitesse	.....	.....	.....	.....	.....	.....	.....	71360	.....	.....	.....	.....	.....														
53	— de l'écrou arrière de l'arbre secondaire	25924	25924	.....	.....	.....	.....	.....	.....	.....	.....	.....	.....	.....														
54	— entretoise arrière de la roue de renvoi et du roulement arrière	.....	.....	.....	.....	.....	.....	.....	71282	.....	.....	.....	.....	.....														
55	— de réglage de pignon d'arbre secondaire	.....	.....	.....	.....	.....	.....	.....	72413	.....	.....	.....	.....	.....														
56	— entretoise avant de la roue de renvoi	.....	.....	.....	.....	.....	.....	.....	71693	.....	.....	.....	.....	.....														
57	**ROUE** de deuxième vitesse (22 dents)	67058	67697	.....	.....	.....	.....	.....	6) 71349	.....	.....	.....	.....	.....														
58		67697																										
59	— de première vitesse (16 dents)	67057	67705	.....	.....	.....	.....	.....	7) 71348	.....	.....	.....	.....	.....														
60		67705																										
61	— de troisième vitesse (26 dents)	67059	67698	.....	.....	.....	.....	.....	8) 71350	.....	.....	.....	.....	.....														
62		67698																										
63	— de renvoi (32 dents)	67060	67696	9) 71223	71223	71223	71223	71223	10) 71306	71223	71223	71223	71223	71223														
64		67696																										
65	**ROULEMENT** arrière d'arbre secondaire	25926	25926	.....	.....	.....	.....	.....	71254	.....	.....	.....	.....	.....														

Voir : BOITES DE VITESSE SYNCHRONISÉES ET PRÉSÉLECTIVES

Pour T 8 L, voir : BOITES DE VITESSE SYNCHRONISÉES ET PRÉSÉLECTIVES

Pour L 67 et T 105, voir : BOITES DE VITESSE SYNCHRONISÉES

Voir : BOITES DE VITESSE PRÉSÉLECTIVES E. N. V. 150 ARMSTRONG 15 et 20 TALBOT Pages 31 à 42

Voir : BOITES DE VITESSE SYNCHRONISÉES

Voir : BOITES DE VITESSE PRÉSÉLECTIVES

(1) Portée roulement 20 0/0.
(2) Portée roulement 25 0/0.
(3) 15-22-27 dents.
(4) 16 × 22.
(5) 22 × 16.
(6) 22 dents.
(7) 16 dents.
(8) 33 dents.
(9) 27 dents.
(10) 39 dents.

CHANGEMENT DE VITESSE (Boîte de vitesse à baladeurs)

DÉSIGNATION DES PIÈCES	11 CV M 67 27/28/29	14 CV K 74 1929	11 CV M 67 C 1930/31	15 CV K 75 1930/31	14 CV M 75 1930/31	15 CV M 79 1930/31	16 CV K 78 1930/31	22 CV M 78 1931	11 CV M A 67 1932/33
ROULEMENT central d'arbre secondaire	64269	64269	.....	.....	.....	.....	.....	71254	.....
— avant d'arbre secondaire	68158	68158	.....	.....	.....	.....	.....	71252	.....
VIS d'arrêt d'axe de marche arrière			.....	.....	.....	.....	.....	.....	.....
EMBRAYAGE									
ARBRE d'embrayage	(1) 67793	67793	(4) 65121	(4) 65121	(4) 65121	(4) 65121	(4) 65121	71258 (4) 65121	(4) 65121
AXE de levier de débrayage	(4) 65121	(4) 65121							
	106705	106705	106705	106705	106705	106705	106705	.....	106705
BOULON fixation disque de chape sur volant	.....	.....	.....	.....	.....	.....	.....	71324	.....
— fixation couronne sur volant	.....	.....	70849	70849	70849	70849	70849	.....	70849
BRIDE de fixation tube de graissage	67500	67500	67500	67500	67500	67500	67500	71261	67500
CACHE-POUSSIÈRE du roulement butée	67499	67499	67499	67499	67499	67499	67499	71260	67499
CAGE de roulement butée de débrayage	.....	.....	.....	.....	.....	.....	.....	.....	.....
— du moyeu élastique d'entraînement d'embrayage	.....	.....	72140	70581	72140	72140	72140	.....	72140
CARTER d'embrayage	65785	65785	65785	65785	65785	65785	65785	65785	65785
CHAPE de levier de débrayage	.....	.....	.....	.....	.....	.....	.....	.....	.....
CONTRE-PLAQUE de fixation de la cage du moyeu élastique	.....	.....	.....	.....	.....	.....	.....	71323	.....
COURONNE de volant	.....	.....	.....	.....	.....	.....	.....	.....	.....
	.....	.....	67028	67028	67028	67028	67028	.....	67028
COUVERCLE d'embrayage	68164	68164	68164	68164	68164	68164	68164	68164	68164
CUVETTE de ressort d'embrayage	.....	.....	.....	.....	300705	300705	300706	300707	300706
DÉMARREUR	(1) 65911	(1) 65911	(2) 65911	(2) 65911	(2) 65911	(2) 65911	(2) 65911	71320	(2) 65911
DISQUE d'embrayage	68163	68163	68163	68163	68163	68163	68163	.....	68163
— de chape de levier de débrayage	64293	64293	64293	64293	64293	64293	64293	64293	64293
ÉCROU du guide de plateau	(4) 108677	(4) 108677	108677	108677	108677	108677	108677	108677	108677
— d'axe de levier d'embrayage	.....	.....	.....	.....	.....	.....	.....	71093	.....
FEUTRE du siège de butée d'embrayage	.....	.....	.....	.....	.....	.....	.....	.....	.....
FLASQUE de centrage de la cage du moyeu élastique	.....	.....	.....	.....	.....	.....	.....	.....	.....
FREIN d'arrêt de roulement de butée de débrayage	67789	67789	.....	.....	.....	.....	.....	.....	.....
	65779	65779	65779	65779	65779	65779	65779	71321	65779
GARNITURE d'embrayage	.....	.....	.....	.....	.....	.....	.....	.....	.....
— de l'entraînement élastique d'embrayage	102103	102103	102103	102103	102103	102103	102103	102103	102103
GOUJON fixation de tôle de protection d'huile	.....	.....	24463	24463	24463	24463	24463	.....	24463
— fixation couvercle d'embrayage	.....	.....	.....	.....	.....	.....	.....	72272	.....
GOUPILLE fixation d'arbre d'embrayage	66373	66373	66373	66373	66373	66373	66373	66373	66373
GUIDE du plateau d'embrayage	64289	64289	64289	64289	64289	64289	64289	64289	64289
LEVIER de débrayage	65791	65791	70905	70605	70605	70605	70605	70508	70605
MOYEU d'embrayage	.....	.....	.....	.....	.....	.....	.....	.....	.....
— élastique d'entraînement d'embrayage	66397	66397	66397	66397	66397	66397	66397	71319	66397
PLATEAU d'embrayage	65782	65782	65782	65782	65782	65782	65782	65782	65782
RESSORT d'embrayage	67794	67794	.....	.....	.....	.....	.....	.....	.....
— de rappel de levier de débrayage	110405	110405	110405	110405	110405	110405	110405	110405	110405
RIVET du disque sur moyeu d'embrayage	68324	68324	.....	.....	.....	.....	.....	.....	.....
RONDELLE d'arrêt d'axe de levier de débrayage	.....	.....	.....	.....	.....	68282	68282	.....	68282
— de réglage des ressorts d'embrayage	67498	67498	67498	67498	67498	67498	67498	71259	67498
ROULEMENT de butée de débrayage	67501	67501	70604	70604	70604	70304	70604	71252	70604
SIÈGE de butée de débrayage	.....	.....	.....	.....	71233	71233	71233	.....	71233
SUPPORT de démarreur	.....	.....	.....	.....	69182	69182	69182	69182	69182
TOLE de protection d'huile de l'embrayage	65936	65936	69182	69182	66398	66398	66398	71322	66398
— d'appui de la garniture	66398	66398	66398	66398					
	.....	.....	70848	70848	70848	70848	70848	.....	70848
TUBE de graissage du moyeu de l'embrayage	.....	.....	.....	.....	.....	.....	.....	.....	.....
— de graissage de butée de débrayage	.....	.....	.....	.....	72144	72144	72144	.....	72144
VIS ergot sur démarreur									

(1) 6 baguettes.
(2) 10 baguettes.
(3) Non fileté.
(4) Fileté.

DÉSIGNATION DES PIÈCES	14 CV M B 75 1932/33	16 CV M C 78 1932/33	14 CV M D 78 1932/33	19 CV M 75 C 1932/33	11 CV M E 67 1932/33	14 CV M F 75 C 1933/34	14 CV M F 78 L 1933/34	19 CV M 78 R I 1933/34	19 CV T 8 L 1935	19 CV L 67 1934	19 CV T 105 1935	14 CV T 110 1935	17 CV T 120 C 1935	17 CV T 120 L 1935	17 CV T 150 1935	17 CV Baby Sport 1935	19 CV T 10 1936	17 CV T 120 L/S 8 1936
ROULEMENT central d'arbre secondaire	.....	.....	.....	.....														
— avant d'arbre secondaire	.....	.....	.....	.....														
VIS d'arrêt d'axe de marche arrière	.....	.....	.....	.....														
EMBRAYAGE																		
ARBRE d'embrayage	(4) 65121	(4) 65121	(4) 65121	(4) 65121														
AXE de levier de débrayage																		
	106706	106705	106705	.....														
BOULON fixation disque de chape sur volant	.....	.....	.....	.....														
— fixation couronne sur volant	70849	70849	70849	70849														
BRIDE de fixation tube de graissage	67500	67500	67500	71261														
CACHE-POUSSIÈRE du roulement butée	67499	67499	67499	71260														
CAGE de roulement butée de débrayage	.....	.....	.....	.....														
— du moyeu élastique d'entraînement d'embrayage	72140	72140	72140	71398														
CARTER d'embrayage	65785	65785	65785	65785														
CHAPE de levier de débrayage	.....	.....	.....	74022														
CONTRE-PLAQUE de fixation de la cage du moyeu élastique	.....	.....	.....	73859														
COURONNE de volant	.....	.....	.....	.....														
	67028	67028	67028	67028														
COUVERCLE d'embrayage	68164	68164	68164	68164														
CUVETTE de ressort d'embrayage	300706	300706	300706	.....														
DÉMARREUR	(2) 65911	(2) 65911	(2) 65911	73856														
DISQUE d'embrayage	68163	68163	68163	.....														
— de chape de levier de débrayage	64293	64293	64293	64293														
ÉCROU du guide de plateau	108677	108677	108677	.....														
— d'axe de levier d'embrayage	.....	.....	.....	71098														
FEUTRE du siège de butée d'embrayage	.....	.....	.....	74021														
FLASQUE de centrage de la cage du moyeu élastique	.....	.....	.....	.....														
FREIN d'arrêt de roulement de butée de débrayage	.....	.....	.....	.....														
	65779	65779	65779	73857														
GARNITURE d'embrayage	.....	.....	.....	74023														
— de l'entraînement élastique d'embrayage	102103	102103	102103	.....														
GOUJON fixation de tôle de protection d'huile	24463	24463	24463	24463														
— fixation couvercle d'embrayage	.....	.....	.....	.....														
GOUPILLE fixation d'arbre d'embrayage	66373	66373	66373	66373														
GUIDE du plateau d'embrayage	64289	64289	64289	64289														
LEVIER de débrayage	70905	70605	70605	.....														
MOYEU d'embrayage	.....	.....	.....	74019														
— élastique d'entraînement d'embrayage	66397	66397	66397	73858														
PLATEAU d'embrayage	65782	65782	65782	65782														
RESSORT d'embrayage	.....	.....	.....	.....														
— de rappel de levier de débrayage	110405	110405	110405	.....														
RIVET du disque sur moyeu d'embrayage	.....	.....	.....	.....														
RONDELLE d'arrêt d'axe de levier de débrayage	68282	68282	68282	.....														
— de réglage des ressorts d'embrayage	67498	67498	67498	71259														
ROULEMENT de butée de débrayage	70604	70604	70604	71262														
SIÈGE de butée de débrayage	71233	71233	71233	.....														
SUPPORT de démarreur	69182	69182	69182	69182														
TOLE de protection d'huile de l'embrayage	66398	66398	66398	71322														
— d'appui de la garniture																		
	70848	70848	70848	.....														
TUBE de graissage du moyeu de l'embrayage	.....	.....	.....	71097														
— de graissage de butée de débrayage	72144	72144	72144	.....														
VIS ergot sur démarreur																		

Voir : BOITES DE VITESSE SYNCHRONISÉES ET PRÉSÉLECTIVES

Pour T 8 L, voir : BOITES DE VITESSE SYNCHRONISÉES ET PRÉSÉLECTIVES

Pour L 67 et T 105, voir : BOITES DE VITESSE SYNCHRONISÉES

Voir : BOITES DE VITESSE PRÉSÉLECTIVES E. N. V. 150 ARMSTRONG 15 et 20 TALBOT Pages 31 à 42

Voir : BOITES DE VITESSE SYNCHRONISÉES

Voir : BOITES DE VITESSE PRÉSÉLECTIVES

LEVIER DE COMMANDE DES VITESSES

DÉSIGNATION DES PIÈCES	11 CV M 67 27/28/29	14 CV K 74 1929	11 CV M 67 C 1930/31	15 CV K 75 1930/31	14 CV M 75 1930/31	16 CV M 78 1930/31	16 CV K 78 1930/31	22 CV H 78 1931	11 CV M A 67 1932/33	14 CV M B 75 1932/33	16 CV M C 78 1932/33	16 CV M D 78 1932/33	19 CV H 75 C 1932/33	11 CV M E 67 1932/33	14 CV M F 75 C 1933/34	14 CV M F 75 L 1933/34	19 CV H 75 R I 1933/34	19 CV T 8 L 1935	10 CV L 67 1934	10 CV T 105 1935	14 CV T 110 1935	17 CV T 120 C 1935	17 CV T 120 L 1935	17 CV T 150 1935	17 CV Baby Sport 1935	10 CV T 10 1936	17 CV T 120 L S B 1936
ARBRE de levier de changement de vitesse	67614	67614	.....	.....	.....	.....	.....	.....	.....	.....	.....	.....	.....	• Voir : BOITES DE VITESSE SYNCHRONISÉES ET PRÉSÉLECTIVES				Pour T 8 L, voir : BOITES DE VITESSE SYNCHRONISÉES ET PRÉSÉLECTIVES	Pour L 67 et T 105, voir : BOITES DE VITESSE SYNCHRONISÉES		Voir : BOITES DE VITESSE PRÉSÉLECTIVES E.N.V. 150 ARMSTRONG 15 et 20 TALBOT Pages 31 à 42			Voir : BOITES DE VITESSE SYNCHRONISÉES	Voir : BOITES DE VITESSE PRÉSÉLECTIVES	
ATTACHE de tige de verrou marche arrière	1972×11	1972×11	.....	.....	.....	.....	.....	.....	.....	.....	.....	.....	.....														
AXE de fourchette de troisième et quatrième vitesse	67143	67143	70766	70766	70766	70766	70766	71266	70766	70766	70766	70766	70766														
— de fourchette de première et deuxième vitesse	67144	67144	(1) 71332 (2) 70765	(1) 71332 (2) 70765	71332	71332	71332	71265	71332	71332	71332	71332	71332														
— de fourchette marche arrière	67145	67145	(3) 71335 (4) 70767	(3) 71335 (4) 70767	71335	71335	71335	71267	71335	71335	71335	71335	71335														
— de levier de marche arrière	.....	.....	70769	70769	70769	70769	70769	70769	70769	70769	70769	70769	70769														
— du levier de fourchette	64562	64562	.....	.....	.....	.....	.....	.....	.....	.....	.....	.....	.....														
BAGUE avant d'arrêt de doigt de marche arrière	.....	.....	71269	71269	71269	71269	71269	71269	71269	71269	71269	71269	71269														
— arrière d'arrêt d'axe de fourchette marche arrière	.....	.....	.....	.....	.....	.....	.....	71317	.....	.....	.....	.....	.....														
— d'arrêt d'axe de fourchette de première et deuxième vitesse et bague arrière d'arrêt de doigt de marche arrière	.....	.....	71333	71333	71333	71333	71333	.....	71333	71333	71333	71333	71333														
— d'arrêt d'axe de fourchette de première et deuxième vitesse	.....	.....	.....	.....	.....	.....	.....	71316	.....	.....	.....	.....	.....														
BILLE d'arrêt	24420	24420	.....	.....	.....	.....	.....	.....	.....	.....	.....	.....	.....														
— verrou d'axe de fourchette	.....	.....	70772	70772	70772	70772	70772	70772	70772	70772	70772	70772	70772														
BOUCHON du carter du levier à main	24565	24565	.....	.....	.....	.....	.....	.....	.....	.....	.....	.....	.....														
— de remplissage d'huile	24493	24493	24565	24565	24565	72833	72833	72565	72833	72833	72833	72833	72833														
— du trou de bille de verrouillage	.....	.....	65244	65244	65244	65244	65244	71934	65244	65244	65244	65244	65244														
— de verrouillage	64569	64569	.....	.....	.....	.....	.....	.....	.....	.....	.....	.....	.....														
BOULON du levier de changement de vitesse	5107×3	5107×3	.....	.....	.....	.....	.....	.....	.....	.....	.....	.....	.....														
— de fixation de grille de changement de vitesse	67237	67237	.....	.....	.....	.....	.....	.....	.....	.....	.....	.....	.....														
BRIDE d'appui de ressort de poussoir de marche arrière	.....	.....	70808	70808	70808	70808	70808	70808	70808	70808	70808	70808	70808														
COUVERCLE de changement de vitesse	66634	66634	70672	70672	70672	70672	70672	71318	70672	70672	70672	70672	70672														
CUVETTE de ressort d'appui de rotule	.....	.....	70805	70805	70805	70805	70805	70805	70805	70805	70805	70805	70805														
DOIGT de fourchette de marche arrière	64563	64563	70736	70736	70736	70736	70736	70736	70736	70736	70736	70736	70736														
ECROU d'arbre de levier de changement de vitesse	67264	67264	.....	.....	.....	.....	.....	.....	.....	.....	.....	.....	.....														
ERGOT guide rotule de levier de commande	.....	.....	71017	71017	71017	71017	71017	71017	71017	71017	71017	71017	71017														
FOURCHETTE de marche arrière	65163	65163	70737	70737	70737	70737	70737	70138	70737	70737	70737	70737	70737														
— de première et deuxième vitesse	.....	.....	*70739	70739	70739	70739	70739	70739	70739	70739	70739	70739	70739														
— de première, deuxième, troisième et quatrième vitesse	67716	67716	.....	.....	.....	.....	.....	.....	.....	.....	.....	.....	.....														
— de troisième et quatrième vitesse	.....	.....	70740	70740	70740	70740	70740	71346	70740	70740	70740	70740	70740														
FREINS des vis de fourchettes	24424	24424	24424	24424	24424	24424	24424	24424	24424	24424	24424	24424	24424														
GOUPILLE de centrage de grille de changement de vitesse	68231	68231	.....	.....	.....	.....	.....	.....	.....	.....	.....	.....	.....														
GRILLE de changement de vitesse	67517	67517	.....	.....	.....	.....	.....	.....	.....	.....	.....	.....	.....														
JOINT du bouchon de remplissage	24494	24494	24366	24366	24366	24366	24366	24366	24366	24366	24366	24366	24366														
— de poussoir de marche arrière	.....	.....	70809	70809	70309	70809	70809	.....	70809	70809	70309	70809	70809														
— du bouchon du trou de bille de verrouillage	.....	.....	.....	.....	.....	.....	.....	23507	.....	.....	.....	.....	.....														
LEVIER de commande des fourchettes	64592	64592	.....	.....	.....	.....	.....	.....	.....	.....	.....	.....	.....														
— de fourchette de marche arrière	67142	67142	71334	71334	71334	71334	71334	70140	71334	71334	71334	71334	71334														
— de changement de vitesse	67518	67518	70741	70741	70741	70741	70741	70741	70741	70741	70741	70741	70741														
MANETTE du levier de changement de vitesse	281×4	281×4	.....	.....	.....	.....	.....	.....	.....	.....	.....	.....	.....														
PLAQUE droite de commande sur axe de fourchette	.....	.....	.....	.....	.....	.....	.....	71728	.....	.....	.....	.....	.....														
— gauche de commande sur axe de fourchette	.....	.....	.....	.....	.....	.....	.....	71729	.....	.....	.....	.....	.....														
— de commande sur axe de fourchette de troisième et quatrième vitesse	.....	.....	70771	70771	70771	70771	70771	.....	70771	70771	70771	70771	70771														
— de commande sur axe de fourchette marche arrière	.....	.....	71987	.....	71987	71987	71987	.....	71987	71987	71987	71987	71987														
POIGNEE du levier de changement de vitesse	65427	65427	69886	69886	69886	69886	69886	69886	69886	69886	69886	69886	69886														
POUSSOIR de marche arrière	.....	.....	70602	70602	70602	70602	70602	70302	70602	70602	70602	70602	70602														
RESSORT de blocage de levier de commande de troisième et quatrième vitesse	.....	.....	71882	.....	71882	71882	71882	.....	71882	71832	71882	71882	71882														
— de blocage de levier de commande pour première et deuxième vitesse	.....	.....	71986	.....	71986	71986	71986	.....	71986	71986	71986	71986	71986														
— de blocage de levier de commande de vitesse	.....	.....	.....	.....	.....	.....	.....	71882	.....	.....	.....	.....	.....														
— de verrou de marche arrière	67619	67619	.....	.....	.....	.....	.....	.....	.....	.....	.....	.....	.....														
— d'appui de rotule de levier de commande	.....	.....	70804	70804	70804	70804	70804	70804	70804	70804	70804	70804	70804														
— de verrouillage	68205	68205	70773	70773	70773	70773	70773	70773	70773	70773	70773	70773	70773														
— de poussoir de marche arrière	.....	.....	70807	70807	70807	70807	70807	70807	70807	70807	70807	70807	70807														
RONDELLE d'arbre de levier changement de vitesse	67275	67275	.....	.....	.....	.....	.....	.....	.....	.....	.....	.....	.....														
— d'ergot de rotule de levier changement de vitesse	.....	.....	69328	69328	69328	69328	69328	69328	.....	.....	.....	69328	.....														
— fermeture arbre de levier de changement de vitesse	67409	67409	.....	.....	.....	.....	.....	.....	.....	.....	.....	.....	.....														
— de réglage de la poignée de levier de changement de vitesse	.....	.....	71891	.....	71891	71891	71891	71891	71891	71891	71891	71891	71891														

(1) Diamètre : 20 ; longueur : 204.
(2) Diamètre : 20 ; longueur : 245.
(3) Diamètre : 17 ; longueur : 214.
(4) Diamètre : 17 ; longueur : 203.

CHANGEMENT DE VITESSE (Boîte de vitesse à baladeurs)

DÉSIGNATION DES PIÈCES	11 CV M 67 27/28/29	14 CV R 76 1929	11 CV M 67 C 1930/31	15 CV R 76 1930/31	14 CV M 75 1930/31	16 CV M 78 1930/31	16 CV K 79 1930/31	22 CV H 78 1931	11 CV M A 67 1932/33
RONDELLE des axes fourchettes	67862	67862	.....	.....	.....	.....	.....	.....	.....
— d'arrêt de la tringle de verrou de marche arrière	68016	68016	.....	.....	.....	.....	.....	.....	.....
— d'appui du ressort de verrou marche arrière	68136	68136	.....	.....	.....	.....	.....	.....	.....
— de vis d'arrêt d'axe de fourchettes	68202	68202	.....	.....	.....	.....	.....	.....	.....
— de réglage des axes de fourchettes	68241	68241	.....	.....	.....	.....	.....	71373	.....
TÊTE d'entraînement de levier de fourchette de marche arrière	.....	.....	72147	.....	72147	72147	72147	.....	72147
TOLE de protection de commande des fourchettes	.....	.....	.....	.....	.....	.....	.....	.....	.....
TRINGLE de verrou de marche arrière	67521	67521	.....	.....	.....	.....	.....	.....	.....
VERROU	64580	64580	.....	.....	.....	.....	.....	.....	.....
— de marche arrière	67519	67519	.....	.....	.....	.....	.....	.....	.....
VIS de fixation de fourchettes	24423	24423	24423	24423	24423	24423	24423	24423	24423
— de la manette de verrou de marche arrière	40213	40213	.....	.....	.....	.....	.....	.....	.....
— d'arrêt d'axe de fourchette de marche arrière	64587	64587	70768	70768	70768	70768	70768	71270	70768
PÉDALIER ET COMMANDE DE DÉBRAYAGE									
ARBRE de commande de débrayage	24500	24500	69239	69239	69239	69239	69239	71093	69239
ATTACHE de ressort de rappel de fourche de débrayage	.....	.....	.....	.....	.....	.....	.....	71720	.....
AXE d'attache ressort d'appel pédale de débrayage	24532	24532	24532	24532	24532	24532	24532	24532	24532
— d'attache ressort d'appel pédale de débrayage frein	24533	24533	24533	24533	24533	24533	24533	24533	24533
— de chape de réglage de débrayage	24997	24997	24997	24997	24997	24997	24997	24997	24997
— de chape de réglage de commande de débrayage	.....	.....	.....	.....	.....	.....	.....	70905	.....
— des pédales	67743	69232	69237	69237	69237	69237	69237	69237	73921
BAGUES des pédales de frein et de débrayage	.....	.....	.....	.....	.....	.....	.....	71718	.....
BAGUE d'arrêt de l'arbre de débrayage	.....	66244	.....	.....	.....	.....	.....	.....	.....
BOUCHON du trou d'huile d'axe des pédales	.....	.....	70838	70838	70838	70838	70838	70838	.....
— de l'axe des pédales (extérieur)	.....	.....	72645	.....	72645	.....	72645	.....	.....
— de l'axe des pédales (intérieur)	24510	24510	24510	24510	24510	24510	24510	24510	24510
BOULON de blocage du levier	24529	24529	24529	24529	24529	24529	24529	24529	24529
— fixation plaquette de pédale	106306	106305	106306	106305	106305	106305	106305	.....	106305
— d'arrêt de fourche	67052	67052	67052	67052	67052	67052	67052	67052	67052
BUTÉE des pédales	64242	64242	64242	64242	64242	64242	64242	70445	64242
CHAPE de réglage de commande de débrayage	64308	64308	64308	64308	64303	64308	64308	70446	64308
— de tige filetée de commande de débrayage	64607	64607	.....	.....	.....	.....	.....	.....	70810
ÉCROU de l'axe des pédales	24507	24507	70810	70810	70810	70310	70810	71092	66997
ENTRETOISE de la fourche de débrayage	66997	66997	66997	66997	66997	66997	66997	.....	.....
FOURCHE de débrayage	64608	64603	.....	.....	.....	.....	.....	.....	.....
FREIN d'écrou d'axe des pédales	65215	65215	66215	66215	66215	66215	66215	65215	66215
LEVIER de commande de débrayage	64624	64624	64624	64624	64624	64624	64624	71038	64624
PÉDALE de débrayage	66891	66891	66891	66891	66891	66891	66891	71603	74321	74321
— de freins	24578	24578	24578	24578	24578	24578	24578	24578	24578
PLAQUETTE des pédales	24534	24534	24534	24534	24534	24534	24534	24534	24534
RESSORT de rappel des pédales	.....	.....	.....	.....	.....	.....	.....	71719	.....
— de rappel de fourche de pédales	24993	24993	24993	24993	24993	24993	24993	24993	24993
RONDELLE de chape de réglage de débrayage	24526	24526	69233	69238	69238	69238	69238	69238	69238
— d'arrêt des pédales	.....	.....	25630	25630	25630	25630	25630	25630	25630
SUPPORT de butée des pédales	.....	.....	.....	.....	.....	.....	.....	.....	.....
— d'axe des pédales	65055	65055	69236	69236	69236	69236	69236	69236	69236
VIS ergot de l'axe des pédales	.....	.....	.....	.....	.....	.....	.....	.....	.....

DÉSIGNATION DES PIÈCES	14 CV M B 75 1932/33	16 CV M C 80 1932/33	16 CV M D 78 1932/33	14 CV H 75 C 1932/33	11 CV M E 67 1932/33	14 CV M F 75 C 1933/34	16 CV M F 78 L 1933/34	17 CV H 75 B 1 1933/34	11 CV T 8 L 1935	10 CV L 67 1934	10 CV T 108 1935	14 CV T 110 1935	11 CV T 130 C 1935	17 CV T 135 L 1935	17 CV T 150 1935	17 CV Baby Sport 1935	10 CV T 10 1936	17 CV T 126 L/S 8 1936
RONDELLE des axes fourchettes	.....	.....	.....	.....	.....	.....	.....	.....	.....	.....	.....	.....	.....	.....	.....	.....	.....	.....
— d'arrêt de la tringle de verrou de marche arrière	.....	.....	.....	.....	.....	.....	.....	.....	.....	.....	.....	.....	.....	.....	.....	.....	.....	.....
— d'appui du ressort de verrou marche arrière	.....	.....	.....	.....	.....	.....	.....	.....	.....	.....	.....	.....	.....	.....	.....	.....	.....	.....
— de vis d'arrêt d'axe de fourchettes	.....	.....	.....	.....	.....	.....	.....	.....	.....	.....	.....	.....	.....	.....	.....	.....	.....	.....
— de réglage des axes de fourchettes	.....	.....	.....	.....	.....	.....	.....	.....	.....	.....	.....	.....	.....	.....	.....	.....	.....	.....
TÊTE d'entraînement de levier de fourchette de marche arrière	72147	72147	72147	72147	.....	.....	.....	.....	.....	.....	.....	.....	.....	.....	.....	.....	.....	.....
TOLE de protection de commande des fourchettes	.....	.....	.....	.....	.....	.....	.....	.....	.....	.....	.....	.....	.....	.....	.....	.....	.....	.....
TRINGLE de verrou de marche arrière	.....	.....	.....	.....	.....	.....	.....	.....	.....	.....	.....	.....	.....	.....	.....	.....	.....	.....
VERROU	.....	.....	.....	.....	.....	.....	.....	.....	.....	.....	.....	.....	.....	.....	.....	.....	.....	.....
— de marche arrière	.....	.....	.....	.....	.....	.....	.....	.....	.....	.....	.....	.....	.....	.....	.....	.....	.....	.....
VIS de fixation de fourchettes	24423	24423	24423	24423	.....	.....	.....	.....	.....	.....	.....	.....	.....	.....	.....	.....	.....	.....
— de la manette de verrou de marche arrière	.....	.....	.....	.....	.....	.....	.....	.....	.....	.....	.....	.....	.....	.....	.....	.....	.....	.....
— d'arrêt d'axe de fourchette de marche arrière	70768	70768	70768	70768	.....	.....	.....	.....	.....	.....	.....	.....	.....	.....	.....	.....	.....	.....
PÉDALIER ET COMMANDE DE DÉBRAYAGE																		
ARBRE de commande de débrayage	69239	69239	69239	71093	.....	.....	.....	.....	.....	.....	.....	.....	.....	.....	.....	.....	.....	.....
ATTACHE de ressort de rappel de fourche de débrayage	.....	.....	.....	.....	.....	.....	.....	.....	.....	.....	.....	.....	.....	.....	.....	.....	.....	.....
AXE d'attache ressort d'appel pédale de débrayage	24532	24532	24532	24532	.....	.....	.....	.....	.....	.....	.....	.....	.....	.....	.....	.....	.....	.....
— d'attache ressort d'appel pédale de débrayage frein	24533	24533	.....	24533	.....	.....	.....	.....	.....	.....	.....	.....	.....	.....	.....	.....	.....	.....
— de chape de réglage de débrayage	24997	24997	24997	24997	.....	.....	.....	.....	.....	.....	.....	.....	.....	.....	.....	.....	.....	.....
— de chape de réglage de commande de débrayage	.....	.....	.....	.....	.....	.....	.....	.....	.....	.....	.....	.....	.....	.....	.....	.....	.....	.....
— des pédales	73921	73921	73921	73921	.....	.....	.....	.....	.....	.....	.....	.....	.....	.....	.....	.....	.....	.....
BAGUES des pédales de frein et de débrayage	73111	73111	73111	71718	.....	.....	.....	.....	.....	.....	.....	.....	.....	.....	.....	.....	.....	.....
BAGUE d'arrêt de l'arbre de débrayage	.....	.....	.....	.....	.....	.....	.....	.....	.....	.....	.....	.....	.....	.....	.....	.....	.....	.....
BOUCHON du trou d'huile d'axe des pédales	.....	.....	70838	.....	.....	.....	.....	.....	.....	.....	.....	.....	.....	.....	.....	.....	.....	.....
— de l'axe des pédales (extérieur)	.....	.....	72645	.....	.....	.....	.....	.....	.....	.....	.....	.....	.....	.....	.....	.....	.....	.....
— de l'axe des pédales (intérieur)	24510	24510	24510	24510	.....	.....	.....	.....	.....	.....	.....	.....	.....	.....	.....	.....	.....	.....
BOULON de blocage du levier	24529	24529	24529	24529	.....	.....	.....	.....	.....	.....	.....	.....	.....	.....	.....	.....	.....	.....
— fixation plaquette de pédale	106305	106305	106305	.....	.....	.....	.....	.....	.....	.....	.....	.....	.....	.....	.....	.....	.....	.....
— d'arrêt de fourche	67052	67052	67052	67052	.....	.....	.....	.....	.....	.....	.....	.....	.....	.....	.....	.....	.....	.....
BUTÉE des pédales	64242	64242	64242	70445	.....	.....	.....	.....	.....	.....	.....	.....	.....	.....	.....	.....	.....	.....
CHAPE de réglage de commande de débrayage	64308	64308	64308	70446	.....	.....	.....	.....	.....	.....	.....	.....	.....	.....	.....	.....	.....	.....
— de tige filetée de commande de débrayage	.....	.....	.....	.....	.....	.....	.....	.....	.....	.....	.....	.....	.....	.....	.....	.....	.....	.....
ÉCROU de l'axe des pédales	70810	70810	70810	70810	.....	.....	.....	.....	.....	.....	.....	.....	.....	.....	.....	.....	.....	.....
ENTRETOISE de la fourche de débrayage	66997	66997	66997	71092	.....	.....	.....	.....	.....	.....	.....	.....	.....	.....	.....	.....	.....	.....
FOURCHE de débrayage	.....	.....	.....	.....	.....	.....	.....	.....	.....	.....	.....	.....	.....	.....	.....	.....	.....	.....
FREIN d'écrou d'axe des pédales	66215	66215	66215	66215	.....	.....	.....	.....	.....	.....	.....	.....	.....	.....	.....	.....	.....	.....
LEVIER de commande de débrayage	64624	64624	64624	71098	.....	.....	.....	.....	.....	.....	.....	.....	.....	.....	.....	.....	.....	.....
PÉDALE de débrayage	74321	74321	66891	74321	.....	.....	.....	.....	.....	.....	.....	.....	.....	.....	.....	.....	.....	.....
— de freins	24578	24573	24578	24578	.....	.....	.....	.....	.....	.....	.....	.....	.....	.....	.....	.....	.....	.....
PLAQUETTE des pédales	24534	24534	24534	24534	.....	.....	.....	.....	.....	.....	.....	.....	.....	.....	.....	.....	.....	.....
RESSORT de rappel des pédales	.....	.....	.....	71719	.....	.....	.....	.....	.....	.....	.....	.....	.....	.....	.....	.....	.....	.....
— de rappel de fourche de pédales	24998	24998	24998	24998	.....	.....	.....	.....	.....	.....	.....	.....	.....	.....	.....	.....	.....	.....
RONDELLE de chape de réglage de débrayage	69238	69238	69238	69238	.....	.....	.....	.....	.....	.....	.....	.....	.....	.....	.....	.....	.....	.....
— d'arrêt des pédales	25630	25630	25630	25630	.....	.....	.....	.....	.....	.....	.....	.....	.....	.....	.....	.....	.....	.....
SUPPORT de butée des pédales	.....	.....	.....	.....	.....	.....	.....	.....	.....	.....	.....	.....	.....	.....	.....	.....	.....	.....
— d'axe des pédales	69236	69236	69236	69236	.....	.....	.....	.....	.....	.....	.....	.....	.....	.....	.....	.....	.....	.....
VIS ergot de l'axe des pédales	.....	.....	.....	.....	.....	.....	.....	.....	.....	.....	.....	.....	.....	.....	.....	.....	.....	.....

Voir : BOITES DE VITESSE SYNCHRONISÉES ET PRÉSÉLECTIVES

Pour T 8 L, voir : BOITES DE VITESSE SYNCHRONISÉES ET PRÉSÉLECTIVES

Pour L 67 et T 105, voir : BOITES DE VITESSE SYNCHRONISÉES

Voir : BOITES DE VITESSE PRÉSÉLECTIVES E.N.V. 150 ARMSTRONG 15 et TALBOT Pages 31 à 42

Voir : BOITES DE VITESSE SYNCHRONISÉES

Voir : BOITES DE VITESSE PRÉSÉLECTIVES

CARDAN

DÉSIGNATION DES PIÈCES	11 CV M 67 27, 28, 29	14 CV K 74 1929	11 CV M 67 C 1930/31	15 CV K 75 1930/31	14 CV M 72 1930/31	16 CV M 73 1930/31	16 CV K 78 1930/31	22 CV H 78 1931	11 CV M A 67 1932/33
BOULON de serrage du tube de poussée	24876	24876	.....	24876	.....	.....	24876	24876	.....
— fixation des plat aux d'accouplement	68204	68204		68355			68355	68355	.....
— fixation des joints de cardan	.....	.....	69996	.....	69996	69996	.....	.....	69996
CLAVETTE du plateau d'accouplement	.....	.....	70718	.....	70718	70718	.....	.....	70718
COUVERCLE de rotule	65130	65130	.....	70143	.....	.....	70143	70143	.....
DE de cardan	67182	67182	.....	67182	.....	.....	67182	67182	.....
DEMI-PLATEAU d'accouplement femelle	65355	65355	.....	65355	.....	.....	65355	65355	.....
— d'accouplement mâle	65356	65356	.....	65356	.....	.....	65356	65356	.....
ECROU de blocage du plateau d'accouplement	.....	.....	70716	.....	70716	70716	.....	.....	70716
FEUTRE du couvercle de rotule	25622	25622	.....	25622	.....	.....	25622	25622	.....
FOURCHE de cardan côté changement de vitesse	67180	67180	.....	67180	.....	.....	67180	67180	.....
— de cardan côté pont	67181	67181	.....	67181	.....	.....	67181	70510	.....
FREIN d'écrou de blocage de plateau d'accouplement	.....	.....	70717	.....	70717	70717	.....	.....	70717
JOINT du couvercle de rotule	.....	.....	.....	70144	.....	.....	70144	70144	.....
— de cardan « Glaenzer » côté changement de vitesse	.....	.....	69424	.....	69424	69424	.....	.....	.....
— de cardan « Glaenzer » côté pont	.....	.....	69423	.....	69423	69423	.....	.....	.....
PLATEAU d'accouplement joint de cardan côté pont	.....	.....	70036	.....	70035	70035	.....	.....	70035
ROTULE du tube de poussée	67278	67278	.....	68772	.....	.....	68772	69995	.....

DÉSIGNATION DES PIÈCES	14 CV M B 75 1932/33	16 CV M C 78 1932/33	16 CV M D 78 1932/33	19 CV H 75 C 1932/33	11 CV M E 67 1932/33	14 CV M F 75 C 1933/34	14 CV M F 75 L 1933/34	19 CV H 75 R I 1933/34	19 CV T 8 L 1935	10 CV L 67 1934	10 CV T 105 1935	14 CV T 110 1935	17 CV T 120 C 1935	17 CV T 123 L 1936	17 CV T 150 1935	17 CV Baby Sport 1933	15 CV T 10 1936	17 CV T 135 L S R 1936
BOULON de serrage du tube de poussée	.....	.....	.....	.....														
— fixation des plat aux d'accouplement	.....	.....	.....	.....														
— fixation des joints de cardan	69996	69996	69996	69996														
CLAVETTE du plateau d'accouplement	70718	70718	70718	70718														
COUVERCLE de rotule	.....	.....	.....	.....														
DE de cardan	.....	.....	.....	.....														
DEMI-PLATEAU d'accouplement femelle	.....	.....	.....	.....														
— d'accouplement mâle	.....	.....	.....	.....														
ECROU de blocage du plateau d'accouplement	70716	70716	70716	70716														
FEUTRE du couvercle de rotule	.....	.....	.....	.....														
FOURCHE de cardan côté changement de vitesse	.....	.....	.....	.....														
— de cardan côté pont	.....	.....	.....	.....														
FREIN d'écrou de blocage de plateau d'accouplement	70717	70717	70717	70717														
JOINT du couvercle de rotule	.....	.....	.....	.....														
— de cardan « Glaenzer » côté changement de vitesse	.....	.....	.....	.....														
— de cardan « Glaenzer » côté pont	.....	.....	.....	.....														
PLATEAU d'accouplement joint de cardan côté pont	70035	70035	72204	72204														
ROTULE du tube de poussée	.....	.....	.....	.....														

Voir : BOITES DE VITESSE SYNCHRONISÉES ET PRÉSÉLECTIVES

Pour T 8 L voir : BOITES DE VITESSE SYNCHRONISÉES ET PRÉSÉLECTIVES

Pour L 67 et T 105 voir : BOITES DE VITESSE SYNCHRONISÉES

Voir : BOITES DE VITESSE PRÉSÉLECTIVES E. N. V. 150 ARMSTRONG 15 et 20 TALBOT Pages 31 à 42

Voir : BOITES DE VITESSE SYNCHRONISÉES

Voir : BOITES DE VITESSE PRÉSÉLECTIVES

CHANGEMENT DE VITESSE

AVEC BOITE DE VITESSE SYNCHRONISÉE

Pour types : H 75, ME 67, MF 75C et Sport, MF 75 L,

H 75 RI, L 67 et T 105.

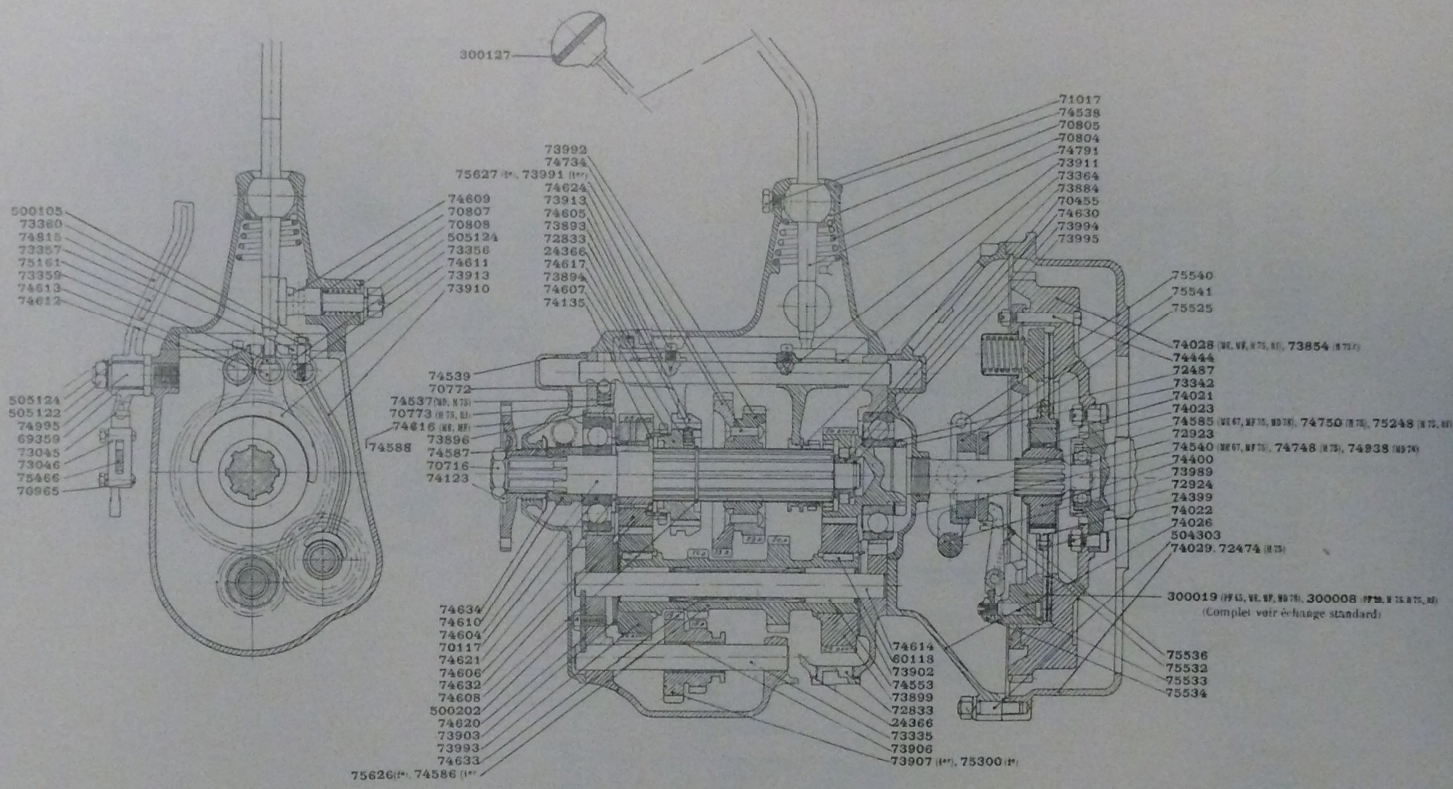

PLANCHE 20

BOITE DE VITESSE MD 78, ME 67, MF 75, H 75 C ET H 75 RI

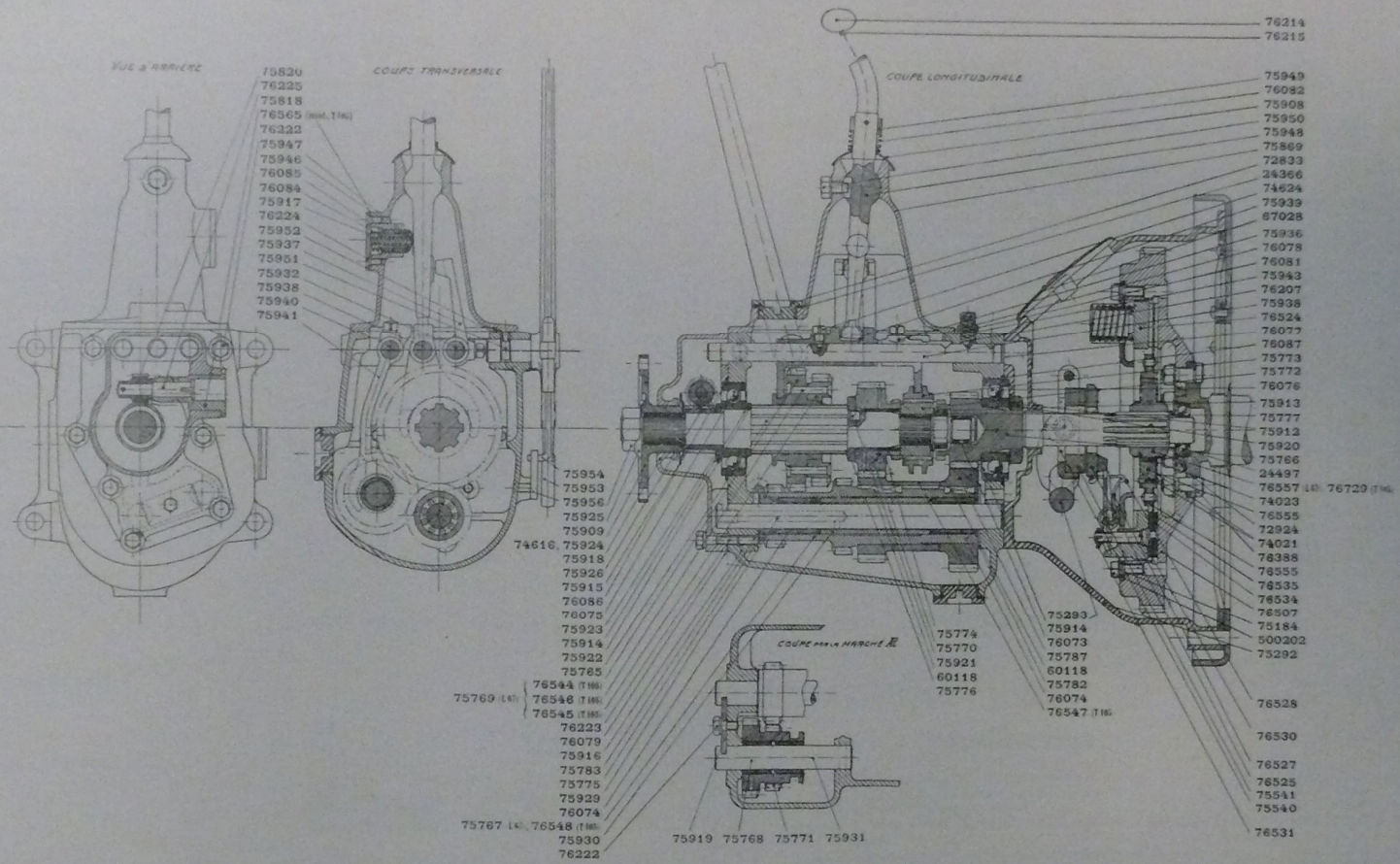

PLANCHE 21

CHANGEMENT DE VITESSE T 105 ET L 67

DÉSIGNATION DES PIÈCES	19 CV H 75 C 1932/33	11 CV M E 67 1932/33	14 CV M F 75 C 1933/34	14 CV M F 75 L 1933/34	19 CV H 75 R I 1933/34	10 CV L 67 1934	10 CV T 105 1935	10 CV T 10 1936
CARTER								
BOUCHON de niveau d'huile	23506	23506	23506	23506	23506	72833	72833	72833
— de vidange d'huile	72833	72833	72833	72833	72833	72833	72833	72833
BRIDE d'arrêt des ressorts de position des leviers	.....	.....	.....	.....	.....	75917	75917	75917
CARTER de changement de vitesse	74537	74537	74537	74537	74537	75916	75916	75916
COUVERCLE avant de changement de vitesse	74748	74540	74540	74540	74540	.....	.....	.....
— arrière de changement de vitesse	74539	74539	74539	74539	74539	.....	.....	.....
— supérieur carter de changement de vitesse	.....	.....	.....	.....	.....	75869	75869	75869
— arrière de commande du compteur	.....	.....	.....	.....	.....	75918	75918	75918
JOINT du bouchon du niveau d'huile	23507	23507	23507	23507	23507	.....	.....	.....
— du bouchon de vidange d'huile	24366	24366	24366	24366	24366	24366	24366	24366
— du couvercle arrière de changement de vitesse	74615	74615	74615	74615	74615	.....	.....	.....
— du couvercle avant de changement de vitesse	73909	73909	73909	73909	73909	.....	.....	.....
— du carter d'embrayage	74764	74764	74764	74764	74764	76077	76077	76077
— du couvercle arrière de commande de compteur	.....	.....	.....	.....	.....	76078	76078	76078
— du couvercle supérieur de changement de vitesse	.....	.....	.....	.....	.....	76079	76079	76079
— de bride d'arrêt des ressorts de position du levier	.....	.....	.....	.....	.....	76565	76565	76565
TOLE d'arrêt des axes intermédiaires et marche arrière	.....	.....	.....	.....	.....	75919	75919	75919
VIS fixation couvercle supérieur, carter de changement de vitesse	.....	.....	.....	.....	.....	76222	76222	76222
— fixation de la bride d'arrêt des ressorts de position du levier	.....	.....	.....	.....	.....	76224	76224	76224
— fixation du couvercle arrière (courte)	.....	.....	.....	.....	.....	76222	76222	76222
— fixation du couvercle arrière (longue)	.....	.....	.....	.....	.....	76223	76223	76223
— fixation de tôle d'arrêt des axes intermédiaires et marche arrière	.....	.....	.....	.....	.....	76222	76222	76222
PIGNON A QUEUE								
ECROU de blocage du grand roulement	73342	73342	73342	73342	73342	.....	.....	.....
— de blocage du roulement de palier avant	.....	.....	.....	.....	.....	75920	75920	75920
FREIN d'écrou de blocage du roulement de palier avant	.....	.....	.....	.....	.....	75912	75912	75912
— d'écrou du blocage du grand roulement	72487	72487	72487	72487	72487	.....	.....	.....
PIGNON à queue à prise directe	74750	74585	74585	74585	75248	75766	75766	75766
RONDELLE de protection du roulement de palier avant	.....	.....	.....	.....	.....	75914	75914	75914
— garde-huile du pignon de prise directe	74630	74630	74630	74630	74630	.....	.....	.....
ROULEMENT à segment d'arrêt de palier avant	.....	.....	.....	.....	.....	76076	76076	76076
— du pignon à queue (grand)	70455	70455	70455	70455	70455	.....	.....	.....
SEGMENT d'arrêt du roulement de palier avant	.....	.....	.....	.....	.....	76087	76087	76087
ARBRE COMMANDÉ								
AIGUILLE « Nadella »	.....	.....	.....	.....	.....	76073	76073	76073
ARBRE commandé des baladeurs	74604	74604	74604	74604	74604	75765	75765	75765
BAGUE de la roue commandée	74587	74587	74587	74587	74587	.....	.....	.....
— de pignon de troisième sur arbre commandé	.....	.....	.....	.....	.....	75774	75774	75774
BALADEUR de prise directe	73884	73884	73884	73884	73884	.....	.....	.....
— de troisième vitesse	74605	74605	74605	74605	74605	.....	.....	.....
— de deuxième vitesse	73992	73992	73992	73992	73992	.....	.....	.....
— de première vitesse	73991	75627	75627	75627	75627	.....	.....	.....
— de prise de troisième et de quatrième vitesse	.....	.....	.....	.....	.....	75773	75773	75773
CAGE de roulement arrière	73396	73896	73896	73396	73896	.....	.....	.....
DEFLECTEUR d'huile (côté d'accouplement)	.....	.....	.....	.....	.....	75915	75915	75915
ECROU de blocage du plateau d'accouplement	70716	70716	70716	70716	70716	75925	75925	75925
— de serrage de manchon de prise directe	.....	.....	.....	.....	.....	75777	75777	75777
EGOUTTEUR d'huile sur arbre commandé	74634	74634	74634	74634	74634	.....	.....	.....
ENTRETOISE de la roue commandée de troisième vitesse	74632	74632	74632	74632	74632	.....	.....	.....
ERGOT d'arrêt de la rondelle de butée	.....	.....	.....	.....	.....	75921	75921	75921
FREIN de l'écrou du plateau d'accouplement	74123	74123	74123	74123	74123	75909	75909	75909
— de l'écrou du manchon de prise directe	.....	.....	.....	.....	.....	75913	75913	75913
JONC d'arrêt du roulement avant d'arbre des baladeurs	73995	73995	73995	73995	73995	.....	.....	.....
— d'arrêt du baladeur de troisième vitesse	74608	74608	74603	74603	74603	.....	.....	.....
MANCHON de la roue commandée de troisième vitesse	74135	74135	74135	74135	74135	.....	.....	.....
— d'entraînement du baladeur de troisième vitesse	74607	74135	74135	74135	74607	.....	.....	.....
— de clabot de prise de troisième et quatrième vitesse	.....	.....	.....	.....	.....	75772	75772	75772

DÉSIGNATION DES PIÈCES	19 CV M 75 C 1932/33	11 CV M E 67 1932/33	14 CV M F 75 C 1933/34	14 CV M F 75 L 1933/34	19 CV H 75 R I 1933/34	10 CV L 67 1934	10 CV T 105 1935	10 CV T 10 1936
PIGNON hélicoïdal de troisième sur arbre commandé	.....	.....	.....	.....	.....	75770	75770	75770
— de première et deuxième vitesse	.....	.....	.....	.....	.....	75769	.....	.....
— de première vitesse	.....	.....	.....	.....	.....	.....	76544	76544
— de deuxième vitesse	.....	.....	.....	.....	.....	.....	76545	76545
PLATEAU d'accouplement (côté boîte)	74588	74616	74616	74616	74588	75924	75924	75924
RESSORT de verrou de baladeurs de troisième vitesse	73894	73894	73894	73894	73894	.....	.....	.....
RIVET d'assemblage des baladeurs de première et deuxième vitesse	74734	74734	74734	74734	74734	.....	.....	.....
— d'assemblage des pignons de première et deuxième vitesse	.....	.....	.....	.....	.....	.....	76546	76546
RONDELLE d'appui de la roue commandée de troisième vitesse	74621	74621	74621	74621	74621	.....	.....	.....
— de butée du pignon de troisième vitesse	.....	.....	.....	.....	.....	75776	75776	75776
— d'arrêt du roulement arrière (côté cannelures)	.....	.....	.....	.....	.....	75922	75922	75922
— d'arrêt du roulement arrière (côté manchon)	.....	.....	.....	.....	.....	75923	75923	75923
ROUE commandée de troisième vitesse	74606	74606	74606	74606	74306	.....	.....	.....
ROULEMENT à segment d'arrêt de palier arrière	.....	.....	.....	.....	.....	.....	76075	76075
— avant d'arbre des baladeurs	1) 73944	1) 73944	1) 73944	1) 73944	1) 73944	.....	.....	.....
— arrière d'arbre des baladeurs	2) 70117	2) 70117	2) 70117	2) 70117	2) 70117	.....	.....	.....
SEGMENT d'arrêt du roulement de palier arrière	.....	.....	.....	.....	.....	76086	76086	76086
VERROU du baladeur de troisième vitesse	73893	73893	73893	73893	73893	.....	.....	.....
VIS de commande de speedomètre	3) 74610	3) 74610	3) 74610	3) 74610	3) 74610	.....	.....	.....
ARBRE INTERMÉDIAIRE								
ARBRE intermédiaire	74586	75626	75626	75626	75626	75767	76548	76548
AXE d'arbre intermédiaire	74614	74614	74614	74614	74614	75829	75829	75829
BAGUE de butée arrière de l'arbre intermédiaire	.....	.....	.....	.....	.....	75775	75775	75775
CLAVETTE d'arbre intermédiaire	60118	60118	60118	60118	60118	60118	60118	60118
ENTRETOISE de roulement à rouleaux	74633	74633	74633	74633	74633	75930	75930	75930
FREIN des axes intermédiaires et marche arrière	74620	74620	74620	74620	74620	.....	.....	.....
PIGNON de renvoi sur arbre intermédiaire	.....	.....	.....	.....	.....	.....	76547	76547
RONDELLE de butée avant de l'arbre intermédiaire	73902	73902	73902	73902	73902	4) 75782	4) 75782	4) 75782
— de butée arrière de l'arbre intermédiaire	4) 73903	4) 73903	4) 73903	4) 73903	4) 73903	4) 75783	4) 75783	4) 75783
	5) 73903^{B}	5) 73903^{B}	5) 73903^{B}	5) 73903^{B}	5) 73903^{B}			
ROUE de renvoi	73899	73899	73899	73899	73899	75787	75787	75787
— de commande de troisième vitesse	73993	73993	73993	73993	73993	.....	.....	.....
ROULEMENT à rouleaux d'arbre intermédiaire	74553	74553	74563	74553	74553	76074	76074	76074
MARCHE ARRIÈRE								
AXE de marche arrière	73335	73335	73335	73335	73335	75831	75831	75831
BAGUE de baladeurs	73906	73906	73906	73906	73906	75768	75768	75768
BALADEUR de marche arrière	73907	75300	75300	75300	75300	75771	75771	75771
FOURCHETTES								
AXE des fourchettes de troisième et prise directe	74612	74612	74612	74612	74612	75832	75832	75832
— des fourchettes de première et deuxième vitesse	74613	74613	74613	74613	74613	75938	75938	75938
— de fourchettes de marche arrière	74611	74611	74611	74611	74611	75940	75940	75940
BAGUE avant courte d'arrêt de fourchette de première et deuxième vitesse	73969	73969	73969	73969	73969	.....	.....	.....
— arrière longue d'arrêt de fourchette de première et deuxième vitesse	74618	74618	74618	74618	74618	.....	.....	.....
— avant courte d'arrêt de fourchette de troisième et quatrième vitesse	73364	73364	73364	73364	73364	.....	.....	.....
— arrière longue d'arrêt de fourchette de troisième et quatrième vitesse	74617	74617	74617	74617	74617	.....	.....	.....
— avant courte d'arrêt de fourchette de marche arrière	73915	73915	73915	73915	73915	.....	.....	.....
— arrière longue d'arrêt de fourchette de marche arrière	74619	74619	74619	74619	74619	.....	.....	.....
BILLE verrou d'axe de fourchette	70772	70772	70772	70772	70772	76207	76207	76207
BOUCHON du trou de bille de verrouillage	65244	65244	65244	65244	65244	76339	76339	76339
DOIGT de commande de la fourchette	.....	.....	.....	.....	.....	75937	75937	75937
ENTRAINEMENT d'axe de fourchette de première et deuxième vitesse	73359	73359	73359	73359	73359	.....	.....	.....
ENTRETOISE de plaque d'axe de fourchette	73356	73356	73356	73356	73356	.....	.....	.....
FOURCHETTE de prise directe	73911	73911	73911	73911	73911	.....	.....	.....
— de première, deuxième et troisième vitesse	73913	73913	73913	73913	73913	.....	.....	.....
— de marche arrière	73910	73910	73910	73910	73910	75941	75941	75941
— de première et deuxième vitesse	.....	.....	.....	.....	.....	75939	75939	75939
— de troisième et quatrième vitesse	.....	.....	.....	.....	.....	75936	75936	75936

(1) A rouleaux.
(2) A billes.
3) A 7 dents.
(4) Diamètre 65, épaisseur 1,5.
(5) Diamètre 65, épaisseur 1,4.
(6) Epaisseur 1,3, 1,6, 1,7.

	DÉSIGNATION DES PIÈCES	19 CV H 75 C 1932/33	11 CV M E 67 1932/33	14 CV M F 75 C 1933/34	14 CV M F 75 L 1933/34	19 CV H 75 R I 1933/34	10 CV L 67 1934	10 CV T 105 1935	10 CV T 10 1936
1	**FREIN** des vis de plaque d'axe de fourchette	73300	73300	73360	73360	73360	.....	.....	.....
2	**GUIDE** des ressorts de verrouillage des fourchettes	.....	.....	.....	.....	.....	75943	75943	75943
3	— de poussoir du ressort de position	.....	.....	.....	.....	.....	75946	75946	75946
4	**PLAQUE** d'axe de fourchette de marche arrière	73357	73357	73357	73357	73357	.....	.....	.....
5	**POUSSOIR** de position du levier	.....	.....	.....	.....	.....	75947	75947	75947
6	**RESSORT** de verrouillage d'axe de fourchette	70773	70773	70773	70773	70773	.....	.....	.....
7	— des billes de verrouillage des fourchettes	.....	.....	.....	.....	.....	76081	76081	76081
8	— du poussoir de position du levier	.....	.....	.....	.....	.....	76084	76084	76084
9	— du verrou de marche arrière	.....	.....	.....	.....	.....	76085	76085	76085
10	**VERROU** de point mort	.....	.....	.....	.....	.....	75944	75944	75944
11	**VIS** de fixation de fourchettes	74624	74624	74624	74624	74624	74624	74624	74624
12									
13									
14	**COMMANDE CHANGEMENT DE VITESSE**								
15							75949	75949	75949
16	**BAGUE** d'appui du ressort du levier de commande	72833	72833	72833	72833	72833	.....	.....	.....
17	**BOUCHON** de remplissage d'huile	70808	70808	70808	70808	70808	.....	.....	.....
18	**BRIDE** d'appui du ressort du levier de commande	.....	.....	.....	.....	.....	75908	75908	75908
19	**CALOTTE** sphérique du levier de commande	74538	74538	74538	74538	74538	.....	.....	.....
20	**COUVERCLE** supérieur de changement de vitesse	70805	70805	70805	70805	70805	.....	.....	.....
21	**CUVETTE** du ressort d'appui de rotule du levier de commande	.....	.....	.....	.....	.....	76215	76215	76215
22	**DOUILLE** armature de la poignée	71017	71017	71017	71017	71017	.....	.....	.....
23	**ERGOT** guide de rotule de levier changement de vitesse	73348	73348	73348	73348	73348	.....	.....	.....
24	**JOINT** du couvercle supérieur de changement de vitesse	24366	24366	24366	24366	24366	.....	.....	.....
25	— du bouchon de remplissage	74791	74791	74791	74791	74791	75948	75948	75948
26	**LEVIER** de commande de changement de vitesse	300127	300127	300127	300127	300127	76214	76214	76214
27	**POIGNÉE** du levier de changement de vitesse	74609	74609	74609	74609	74609	.....	.....	.....
28	**POUSSOIR** de marche arrière	70804	70804	70804	70804	70304	70804	70804	70804
29	**RESSORT** d'appui de levier de commande	70807	70807	70807	70807	70307	.....	.....	.....
30	— de poussoir de marche arrière	.....	.....	.....	.....	.....	.....	.....	.....
31	**VIS** ergot d'arrêt du levier de changement de vitesse	.....	.....	.....	.....	.....	75950	75950	75950
32									
33									
34	**EMBRAYAGE ET COMMANDE**								
35		73935	73989	73989	73989	73989	75293	75293	75293
36	**ARBRE** de commande de débrayage	65121	.....	.....	.....	.....	.....	.....	.....
37	**AXE** de levier de débrayage	74039	74039	74039	74039	74039	74039	74039	74039
38	**BAGUE** d'arrêt d'arbre de débrayage	74189	.....	.....	.....	.....	.....	.....	.....
39	**BOULON** de fixation de couronne sur volant	24529	24529	24529	24529	24529	24529	24529	24529
40	— de fixation de la plaquette de pédale de débrayage	.....	.....	.....	.....	.....	.....	.....	.....
41		70849	.....	.....	.....	.....	.....	.....	.....
42	**BRIDE** de fixation du tube de graissage	74035	74035	74035	74035	74035	74035	74035	74035
43	**BUTÉE** de pédale de débrayage	71261	.....	.....	.....	.....	.....	.....	.....
44	**CACHE-POUSSIÈRE** de roulement de butée de débrayage	71260	.....	.....	.....	.....	.....	.....	.....
45	**CAGE** de roulement de butée de débrayage	74020	74399	74399	74399	74399	76555	78949	78949
46	— du moyeu élastique d'entraînement d'embrayage	73876	74026	74026	74026	74026	75292	75292	75292
47	**CARTER** d'embrayage	65785	.....	.....	.....	.....	.....	.....	.....
48	**CHAPE** de levier de débrayage	74022	74022	74022	74022	74022	74022	74022	74022
49	**CONTRE-PLAQUE** fixation cage du moyeu élastique	.....	.....	.....	.....	.....	76815	.....	.....
50	— fixation de flasques de centrage	73899	.....	.....	.....	.....	.....	.....	.....
51	**COURONNE** de volant	67028	67028	67028	67028	67028	67028	67028	67028
52	**COUVERCLE** d'embrayage	68164	.....	.....	.....	.....	.....	.....	.....
53	**CUVETTE** de ressort d'embrayage	300707	300047	300047	300047	303047	300175	300124	300124
54	**DÉMARREUR**	73856	75537	75537	75537	75537	76534	(1) 76534	(1) 76534
55	**DISQUE** d'embrayage	74106	74106	74105	74106	74106	74105	74106	74106
56	**DOIGT** de réglage de commande de débrayage	74639	74639	74639	74639	74639	74639	74639	74639
57	— d'arrêt de butée de pédale de débrayage	64293	.....	.....	.....	.....	.....	.....	.....
58	**ECROU** du guide de plateau	.....	300019	300019	300019	300008	300155	300155	300155
59	**EMBRAYAGE** « Komet »	71098	.....	.....	.....	.....	.....	.....	.....
60	**FEUTRE** du siège de butée de débrayage	74021	74021	74021	74021	74021	74021	78963	78963
61	**FLASQUE** de centrage de la cage du moyeu élastique	73857	.....	.....	.....	.....	.....	.....	.....
62	**GARNITURE** d'embrayage	74023	74023	74023	74023	74023	76556	78964	78964
63	— de l'entraînement élastique d'embrayage	24463	24463	24463	24463	24463	24463	24463	24463
64	**GOUJON** fixation couvercle d'embrayage	74038	74038	74038	74038	74038	74038	74038	74038
65	— fixation supérieur de support d'arbre	66373	.....	.....	.....	.....	.....	.....	.....
	GUIDE de plateau d'embrayage								

(1) Sur moyeu élastique.

	DÉSIGNATION DES PIÈCES	19 CV H 75 C 1932/33	11 CV M E 67 1932/33	14 CV M F 75 C 1933/34	14 CV M F 75 L 1933/34	19 CV H 75 R I 1933/34	10 CV L 67 1934	10 CV T 105 1935	10 CV T 10 1936
1	**LEVIER** de débrayage	64289	.....	.....	.....	.....	76657	78950	78950
2	**MOYEU** élastique d'entraînement d'embrayage	74400	74400	74400	74400	74400	75784	75784	75784
3	**PÉDALE** de débrayage	74030	74030	74030	74030	74030	24578	24578	24578
4	**PLAQUETTE** de pédale de débrayage	24578	24578	24578	24578	24578	.....	.....	.....
5	**PLATEAU** d'embrayage	73868	.....	.....	.....	.....	.....	.....	.....
6	**RESSORT** d'embrayage	65782	.....	.....	.....	.....	74041	74041	74041
7	— d'arbre de commande de débrayage	74041	74041	74041	74041	74041	74040	74040	74040
8	**RONDELLE** d'appui de doigt de réglage	74040	74040	74040	74040	74040	.....	.....	.....
9	**ROULEMENT** de butée de débrayage	71259	.....	.....	.....	.....	.....	.....	.....
10	**SIÈGE** de butée de débrayage	74023	.....	.....	.....	.....	.....	.....	.....
	SUPPORT d'arbre de commande de débrayage	74037	74037	74037	74037	74037	(2) 74037	74037	74037
11							78941	.....	.....
12	— gauche d'arbre de commande de débrayage	71322	.....	.....	.....	.....	.....	.....	.....
13	**TOLE** d'appui de garniture d'embrayage	71097	.....	.....	.....	.....	.....	.....	.....
14	**TUBE** de graissage de butée de débrayage	74341	74341	74341	74341	74341	74341	74341	74341
15	**VIS** de réglage de pédale de débrayage	.....	.....	.....	.....	.....	.....	.....	.....
16									
17									
18	**DÉTAIL DES EMBRAYAGES KOMET**								
19		.....	75631	75631	75631	75631	.....	.....	.....
20	**AXE** des leviers	.....	75625	75625	75625	75625	76625	76625	76625
21	**BAGUE** de débrayage	.....	75641	75641	75641	75641	75541	75541	75641
22	— de débrayage (graphite)	.....	75633	75633	75533	75633	76530	76530	76530
23	**BOULON** de fixation	.....	75642	75542	75642	75542	75642	75642	75642
24	**CRAMPONS** de support de la bague	.....	.....	.....	.....	.....	76532	76532	76532
25	**CUVETTES**	.....	75637	75637	75637	75637	76534	76534	76534
26	**DISQUE** d'embrayage	.....	75527	75527	75527	75527	.....	.....	.....
27	**DOUILLE** de ressort de débrayage	.....	75534	75534	75634	75634	76531	76531	76531
28	**ECROU** de boulon fixation	.....	300019	300019	300019	300008	300155	300155	300155
29	**EMBRAYAGE** « Komet »	.....	75536	75536	75536	75536	76828	76828	76828
30	**ETRIER** de ressort des leviers	.....	.....	.....	.....	.....	.....	.....	.....
31		.....	75638	75638	75638	75638	76535	76535	76535
32	**GARNITURE** d'embrayage	.....	75528	75628	75528	75528	76626	76626	76626
33	**LEVIER** d'embrayage	.....	75535	75535	75535	75635	.....	.....	.....
34	**PLAQUETTE** de pression	.....	75523	75523	75523	75523	76523	76523	76523
35	**PLATEAU** de fermeture	.....	75524	75524	75524	75524	76524	76524	76524
36	— de pression	.....	(3) 75526	75625	75526	75526	76533	76533	76533
37	**RESSORT** de débrayage	.....	75529	75529	75629	75529	.....	.....	.....
38	— plat	.....	75532	75532	75532	75632	76527	76527	76527
39	— de rappel des leviers	.....	75639	75639	75639	75639	76539	76539	76539
40	**RIVET** de fixation garniture	.....	75540	75540	75540	75540	75540	75540	75540
41	**SUPPORT** de la bague de débrayage (collier)	.....	.....	.....	.....	.....	76629	76629	76629
42	— des leviers	.....	.....	.....	.....	.....	.....	.....	.....
43	**VIS** de fixation	.....	75530	75530	75530	75530	.....	.....	.....
44	— pour support de la bague	.....	75543	75543	75543	75543	75543	75543	75543
45									
46									
47	**COMMANDE DU COMPTEUR**								
48	**AXE** de pignon de commande de compteur	.....	.....	.....	.....	.....	76225	76225	76225
49	**BOULON** de serrage du raccord de speedomètre	104106	104106	104106	104106	104106	.....	.....	.....
50	**EMBOUT** de tournevis femelle du speedomètre	25627	25627	25627	25627	25627	.....	.....	.....
51	**ERGOT** du raccord femelle de speedomètre	69296	69296	69296	69296	69296	.....	.....	.....
52	**GOUPILLE** de tournevis	68232	68232	68232	68232	68232	.....	.....	.....
53	— d'arrêt flexible	.....	.....	.....	.....	.....	75828	75828	75828
54	**RACCORD** de speedomètre	74441	74441	74441	74441	74441	75818	75818	75818
55	**ROUE** de commande	(4) 74623	(5) 74828	(5) 74711	(7) 74711	(5) 74683	(10) 75820	(10) 75819	(10) 75819
56		.....	.....	(6) 74635	.....	(10) 74635	.....	.....	.....
57	**TOURNEVIS** femelle de speedomètre	69294	69294	69294	69294	69294	.....	.....	.....
58	**VIS** de commande du compteur (9 dents)	.....	.....	.....	.....	.....	75826	75826	75826
59	— d'arrêt du raccord de speedomètre	.....	.....	.....	.....	.....	75827	75827	75827
60									
61									
62									
63									
64									
65									

(2) Support droit.
(3) 75526 bis, type renforcé.
(4) 14 dents-couple 11 × 50.
(5) 15 dents. Type Sport.
(6) 16 dents. Type Sport.
(7) 16 dents. Type long.
(8) 17 dents-couple 9 × 50.
(9) 14 dents-couple 9 × 50.
(10) 15 dents-couple 11 × 53.
(11) 22 dents.
(12) 21 dents.

CHANGEMENT DE VITESSE

AVEC BOITE DE VITESSE ARMSTRONG SIDDELING N° 15

Pour types : T 110, Baby-Sport, MF 75 C, MF 75 Sport, MF 75 L.

Pour reconnaître le type des boîtes présélectives, regarder la forme du couvercle supérieur et se reporter au schéma ci-contre.

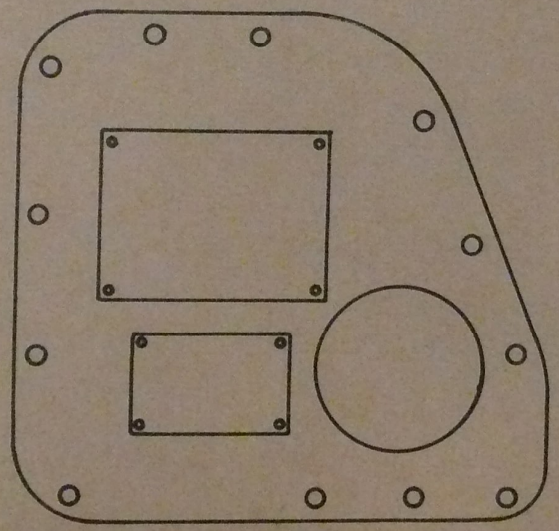

C.V.W. 15

COUVERCLE SUPÉRIEUR

DÉSIGNATION DES PIÈCES	14 CV M F 75 C 1933-34	14 CV M F 75 S 1933-34	14 CV M F 75 L 1933-34	14 CV T 110 1935	17 CV Baby Sport 1935
Numéros des boîtes.	De 1 à 150	De 150 à 300	Après 300		
EMBRAYAGE					
COMMANDE des vitesses sur direction et liaison avec la boîte de vitesse	.....	.....	.....	.....	.....
AXE de manette de commande de vitesse sur direction	.....	.....	77365	.....	.....
BAGUE de boîtier de commande de changement de vitesse	76066	76066	76066	.....	.....
— de support de commande de changement de vitesse	76067	76067	76067	.....	.....
BOITE à rotule de tringle de commande de sélecteur à droite	300044	300044	300044	.....	.....
— à rotule de tringle de commande de sélecteur à gauche	.....	300182	300182	.....	.....
CONTRE-ECROU de tringle de commande de sélecteur à gauche	.....	.....	77418	.....	.....
CONTRE-PLAQUE de moyeu de manette de commande de changement de vitesse	76503	76503	.....	.....	.....
— de ressort de manette de commande de changement de vitesse	76504	76504	.....	.....	.....
COUVERCLE de boîtier de commande de changement de vitesse	76069	76069	76069	.....	.....
GRAIN d'arrêt de manette de commande de changement de vitesse sur direction	.....	.....	77366	.....	.....
LEVIER de commande de changement de vitesse sur direction inférieur	76058	76058	77916	.....	.....
MANETTE de commande de vitesse sur direction	76064	76064	77363	.....	.....
MOYEU de manette de commande de vitesse sur direction	76062	76062	77364	.....	.....
RESSORT de manette de commande sur direction	76063	76063	77367	.....	.....
ROTULE de levier de commande de changement de vitesse sur direction inférieur	40623	40623	77759	.....	.....
SUPPORT de tube de levier de commande de changement de vitesse	76065	76065	76065	.....	.....
TRINGLE de liaison de la direction à la boîte	76767	76767	76767	.....	.....
TUBE de commande de changement de vitesse	76602	1) 76502	1) 76502	.....	.....
		2) 77194	2) 77194		
VIS fixation de couvercle de boîtier de commande de changement de vitesse	76505	76505	76505	.....	.....
CARTER D'EMBRAYAGE EMBRAYAGE LIAISON AVEC BOITE DE VITESSE					
AXE de levier de débrayage	76773	76773	76773	.....	.....
— de chape de levier de débrayage	76776	76776	76776	.....	.....
BAGUE de douille de débrayage	76731	77298	77298	.....	.....
BUTEE de levier d'embrayage	76769	76769	76769	.....	.....
— d'embrayage	300161	.....	.....	.....	.....
CACHE-POUSSIERE de butée de débrayage	.....	77299	77299	.....	.....
CARTER d'embrayage	76707	76707	76707	.....	.....
CHAPE de levier de débrayage	76771	76771	76771	.....	.....
COLLIER de débrayage	.....	77300	77300	.....	.....
CORPS d'embrayage	76768	76768	76768	.....	.....
DISQUE d'embrayage	300163	300163	300163	.....	.....
DOUILLE de butée de débrayage	76730	77297	77297	.....	.....
ECROU entraîneur de boîte présélective	76750	76750	.....	.....	.....
EMBRAYAGE	300162	300162	300162	.....	.....
ENTRAINEUR de boîte présélective	76749	76749	.....	.....	.....
FREIN d'écrou d'entraîneur de boîte présélective	76751	76751	.....	.....	.....
GOUPILLE de position de manchon de boîte présélective	76752	76752	.....	.....	.....
LEVIER de débrayage	76772	76772	76772	76772	77964
MANCHON d'entraînement de boîte présélective	76748	76748	.....	.....	.....
MOYEU du disque d'embrayage	76729	76729	76729	.....	.....
PLATEAU d'embrayage	76770	76770	76770	.....	.....
RESSORT d'embrayage	76774	76774	76774	.....	.....
— d'embrayage (petit)	76995	76995	.....	.....	.....
— de rappel de levier d'embrayage	76775	76775	76775	.....	.....
— d'axe de levier de débrayage	76777	76777	76777	.....	.....
— de collier de débrayage	.....	77302	77302	.....	.....
RONDELLE extérieure de butée de débrayage	.....	77296	77296	.....	.....
— d'entraîneur de boîte présélective	76779	76779	.....	.....	.....
— de collier de débrayage	.....	77301	77301	.....	.....
ROULEMENT de butée d'embrayage	.....	67498	67498	.....	.....
TAMIS d'évent de carter d'embrayage	76737	76737	76737	78274	78274

(1) M F 75 C et sport, longueur : 682, diamètre : 12"8.
(2) M F 75 L, diamètre : 12"8, longueur : 732.

DÉSIGNATION DES PIÈCES	14 CV M F 75 C 1933-34	14 CV M F 75 S 1933-34	14 CV M F 75 L 1933-34	14 CV T 110 1935	17 CV Baby Sport 1935
Numéros des boîtes.	De 1 à 70	De 70 à 150	De 150 à 300	Après 300	
BOITE DE VITESSE (CARTER)					
ARBRE primaire de boîte présélective	76786	76786	76786	.....	.....
BARRE omnibus	.....	.....	77507	77773	.....
BOITE présélective type 15	300160	300171	300171	300171	.....
BOUCHON de couvercle supérieur	76604	76604	76604	76604	.....
CARTER de boîte présélective	76682	.....	.....	.....	.....
COUVERCLE arrière de boîte de vitesse	4) 76862	3) 76862	76862	76862	.....
— avant de changement de vitesse	.....	.....	.....	77368	.....
ECROU de goujon supérieur fixation changement de vitesse sur carter d'embrayage	68393	68393	68393	68393	.....
— de presse d'étoupe d'axe de sélecteur	76880	76880	.....	.....	.....
ENTRETOISE de l'arbre de commande de changement de vitesse	.....	.....	.....	77389	.....
— de plateau d'accouplement	76575	76575	76575	76575	.....
GOUJON supérieur de fixation, changement de vitesse sur carter d'embrayage	76793	76793	76793	76793	.....
— inférieur de fixation de changement de vitesse sur carter d'embrayage	76794	76794	76794	76794	.....
— de fixation de couvercle avant de changement de vitesse	.....	.....	.....	77330	.....
JOINT S. P. I.	75157	75157	75157	75157	.....
— du bouchon couvercle supérieur	.....	.....	77025	77025	.....
LEVIER de commande de sélecteur	76655	76655	.....	.....	.....
PLATEAU d'accouplement	5) 76574	5) 76574	5) 76574	5) 76574	.....
	6) 76638	6) 76638	6) 76638	6) 76638	.....
RONDELLE déflecteur d'huile de couvercle arrière	76576	76576	76576	76576	.....
— entretoise entre arbre et pignon de troisième vitesse	76931	76931	.....	.....	.....
ROTULE sur levier commande de sélecteur	300045	300045	.....	.....	.....
VIS de fixation couvercle supérieur pour plomb de garantie	77083	77083	77083	77083	.....
Numéros des boîtes.	De 1 à 150	De 150 à 300	Après 300		
SÉLECTEUR ET DÉBRAYAGE AU POINT MORT					
ARBRE à cames de sélecteur	.....	.....	77094	.....	.....
AXE de poussoir de levier débrayage au point mort	76597	76597	76597	.....	.....
— du renvoi de commande tige de débrayage au point mort	76720	.....	.....	.....	.....
— de rotule de levier de débrayage au point mort	77145	77145	77145	.....	.....
— des doigts de came de sélecteur	.....	.....	77046	.....	.....
— de secteur de sélecteur	.....	.....	77106	.....	.....
BAGUE de la tige de débrayage au point mort	76935	.....	.....	.....	.....
— de garniture d'axe de sélecteur	.....	.....	77107	.....	.....
— d'arbre à cames de sélecteur	.....	.....	77097	.....	.....
BOUCHON de poussoir de débrayage au point mort	76591	76591	76591	.....	.....
— de presse étoupe de débrayage au point mort	.....	77028	77028	.....	.....
— d'arbre de débrayage au point mort	76600	76600	76600	.....	.....
— de niveau à huile de couvercle latéral	.....	23506	77484	.....	.....
— de presse étoupe de couvercle latéral	76636	.....	.....	.....	.....
BOULON fixation supérieur de support de secteur de sélecteur	.....	77105	77105	.....	.....
BUTEE de secteur d'arbre à cames de sélecteur	76797	76797	76797	.....	.....
— inférieure de secteur d'arbre à cames de sélecteur	76798	76798	76798	.....	.....
CAME de débrayage au point mort	76602	76602	.....	.....	.....
CHAPE de levier de débrayage au point mort	76592	76592	76592	.....	.....
— mâle de tige de débrayage	76718	77030	77030	.....	.....
— femelle de tige de débrayage	76719	77029	77029	.....	.....
CLAVETTE d'axe de sélecteur	.....	77073	77073	.....	.....
COUVERCLE latéral de changement de vitesse	76605	77056	77056	.....	.....
DOIGT de came de première vitesse	.....	.....	77113	.....	.....
— de came de deuxième et troisième vitesse	.....	.....	77114	.....	.....
— de came de quatrième vitesse	.....	.....	77115	.....	.....
— de came de marche arrière	.....	.....	77116	.....	.....
ECROU de presse étoupe d'axe de sélecteur	.....	76880	76880	.....	.....
ERGOT de support de chape de levier de débrayage au point mort	76595	76595	76595	.....	.....
FREIN de bouchon de presse étoupe couvercle latéral	76928	.....	.....	.....	.....
— de vis de support arrière d'arbre à cames de sélecteur	.....	77096	77096	.....	.....
— de vis inférieur de support arbre à cames de sélecteur	.....	.....	77636	.....	.....

(3) Valable pour 25 première boîte.
(4) Valable après la 26e boîte
(5) Pour M F 75 L
(6) Pour M F 75 C et sport.

CHANGEMENT DE VITESSE (Boite de vitesse présélective Armstrong 15)

DÉSIGNATION DES PIÈCES	14 CV M F 75 C 1933-34	14 CV M F 75 S 1933-34	14 CV M F 75 L 1933-34	14 CV T 110 1935	17 CV Baby Sport 1935
Numéros des boîtes.	De 1 à 150	De 150 à 300	Après 300		
FREIN d'écrou de presse étoupe de débrayage au point mort	77093	77093	77093	.....	.....
GARNITURE de presse étoupe de sélecteur	.....	.....	77111	.....	.....
— de presse étoupe de couvercle latéral	76537	76537	76537	.....	.....
JOINT du bouchon de poussoir de débrayage au point mort	64741	64741	64741	.....	.....
— du bouchon du niveau d'huile de couvercle latéral	.....	23507	77481	.....	.....
— d'arbre de débrayage au point mort	76601	76601	76601	.....	.....
LEVIER de commande de sélecteur	.....	76855	76855	.....	.....
— de débrayage au point mort	76594	77026	77026	.....	.....
— de commande de débrayage sur arbre	76950	76950	76950	.....	.....
POUSSOIR de levier de débrayage au point mort	76506	76506	76506	.....	.....
RENVOI de commande de tige de débrayage au point mort	76713	.....	.....	.....	.....
RESSORT de poussoir de débrayage au point mort	76470	76470	76470	.....	.....
— des doigts de cames de sélecteur	.....	.....	77047	.....	.....
RIVET de poussoir de levier de débrayage au point mort	76589	76589	76589	.....	.....
RONDELLE d'axe de secteur de sélecteur	.....	.....	77730	.....	.....
— de boulon de fixation de support d'axe de sélecteur	.....	.....	77478	.....	.....
— de levier de débrayage au point mort	76598	76598	76598	.....	.....
— de presse étoupe de sélecteur	.....	.....	77112	.....	.....
— de rotule des leviers de commande de débrayage au point mort	77146	77146	77146	.....	.....
ROTULE des leviers de commande de tige de débrayage au point mort	76721	76721	76721	.....	.....
SECTEUR d'arbre à came de sélecteur	.....	.....	77101	.....	.....
SUPPORT de chape de levier de tige de débrayage au point mort	76593	76593	77747	.....	.....
— arrière d'arbre à came de sélecteur	.....	.....	77096	.....	.....
— de secteur de sélecteur	.....	.....	77104	.....	.....
TIGE de débrayage au point mort	76715	77027	77027	.....	.....
VIS de cames de débrayage au point mort	76603	76603	.....	.....	.....
— de support de chape de levier de débrayage et support arbre à cames sélecteur	76787	76787	76787	.....	.....
— de fixation couvercle latéral changement de vitesse	76795	.....	.....	.....	.....
— d'arrêt de cames de débrayage au point mort	76800	76800	.....	.....	.....
— d'arrêt de la tige de débrayage au point mort	76934	76934	76934	.....	.....
COMMANDE DE VITESSE SUR LA BOITE ET COMMANDE DE DÉBRAYAGE					
ARBRE de levier de commande de boîte	76684	76684	76684	.....	.....
— de débrayage	76710	76710	77425	.....	.....
AXE de chape d'attache de chaîne de levier de vitesse	.....	.....	78003	.....	.....
— d'attache de sangle	76643	76643	76643	.....	.....
BAGUE d'arrêt d'arbre de débrayage	74039	74039	.....	.....	.....
— entretoise intérieure de levier de commande de boîte	76694	76694	76694	.....	.....
— entretoise de roulement sur arbre de débrayage	.....	.....	77426	.....	.....
— de pédale de débrayage	76933	76933	.....	.....	.....
BOULON fixation plaquette de pédale	24529	24529	24529	.....	.....
— fixation de sangle des leviers	76841	76841	.....	.....	.....
CAGE porte joint des arbres de commande et de débrayage	76727	76727	76727	.....	.....
CHAINE des leviers de vitesse	.....	.....	78004	.....	.....
CHAPE de chaîne de levier de vitesse sur boîte	.....	.....	78001	.....	.....
— de chaîne de levier de vitesse sur pédale	.....	.....	78002	.....	.....
CONTRE-PLAQUE de sangle des leviers	76644	76644	.....	.....	.....
COUVERCLE de roulement gauche d'arbre de levier de commande	76689	77057	77057	.....	.....
— de roulement côté droit d'arbre de débrayage de commande	76724	76724	76724	.....	.....
— de roulement côté levier de débrayage au point mort	76725	.....	.....	.....	.....
DEFLECTEUR d'huile	76790	76790	76790	.....	.....
DOIGT de réglage de commande de débrayage	76723	76723	77428	.....	.....
ECROU de blocage de roulement gauche d'arbre de levier commande	76690	76690	76690	.....	.....
FREIN d'écrou de roulement gauche d'arbre de levier commande	69533	69533	69533	.....	.....
— de roulement droit d'arbre de commande sur boîte	76686	76326	76686	.....	.....
GOUJON butée de ressort de rappel de pédale	76726	76726	76726	.....	.....
JOINT du roulement droit d'arbre de commande sur boîte	76688	76688	76938	.....	.....
— de couvercle de roulement côté gauche	76696	.....	.....	.....	.....
— de support de levier de commande de boîte	76697	.....	.....	.....	.....
LEVIER de commande de levier des vitesses	76711	76711	76711	.....	.....

DÉSIGNATION DES PIÈCES	14 CV M F 75 C 1933-34	14 CV M F 75 S 1933-34	14 CV M F 75 L 1933-34	14 CV T 110 1935	17 CV Baby Sport 1935
Numéros des boîtes.	De 1 à 150	De 150 à 300	Après 300		
LEVIER des vitesses sur boîte	76712	76712	76712	.....	.....
PEDALE de débrayage (après boîte 300, voir n° pièces 77427)	76709	76709	77427	.....	.....
PLAQUETTE du boulon fixation de la sangle	76929	76929	.....	.....	.....
— de pédale de débrayage	76717	76717	24578	.....	.....
PROTECTEUR de roulement droit d'arbre de commande sur boîte	76687	76687	76857	.....	.....
RESSORT d'arbre de commande de débrayage	74041	74041	74041	.....	.....
— de rappel de pédale de débrayage	76932	76932	.....	.....	.....
RONDELLE butée de roulement gauche de levier de commande	76933	76933	76933	.....	.....
— d'appui du doigt de réglage	74040	74040	.....	.....	.....
— butée intérieure de levier de commande	76695	.....	.....	.....	.....
— butée de roulement côté pédale	76789	76789	76789	.....	.....
ROULEMENT d'arbre de débrayage et arbre commande de boîte	72903	72903	72903	.....	.....
— gauche d'arbre de levier de commande	76892	71491	71491	.....	.....
SANGLE des leviers de commande des vitesses	76642	76642	.....	.....	.....
SUPPORT de levier commande de boîte	76683	.....	.....	.....	.....
VIS de réglage pédale de débrayage	74341	74341	77429	.....	.....
— fixation couvercle de roulement gauche d'arbre de levier de commande	76796	.....	.....	.....	.....
COMMANDE DE COMPTEUR					
EMBOUT du tournevis	25627	25627	25627	.....	.....
GOUPILLE de roue de commande de speedomètre	68232	68232	68232	.....	.....
RACCORD de speedomètre	76685	76685	70835	.....	.....
ROUE de commande speedomètre (14 dents)	(1) 76647	(1) 76647	.....	.....	.....
— de commande de speedomètre (15 dents)	(2) 77127	(2) 77127	(2) 77127	.....	.....
— de commande de speedomètre (16 dents)	(3) 76761	(3) 76761	(3) 76761	.....	.....
TOURNEVIS femelle de speedomètre	69294	69294	69294	.....	.....
VIS ergot de raccord de speedomètre	76934	76934	76934	.....	.....
CARTER D'EMBRAYAGE					
CACHE poussière de butée de débrayage	.....	.....	.....	77299	77299
CARTER d'embrayage	.....	.....	.....	77829	77829
ECROU d'arbre d'embrayage	.....	.....	.....	77486	77486
FEUTRE siège butée de débrayage	.....	.....	.....	77849	77849
FREIN d'écrou d'arbre d'embrayage	.....	.....	.....	77467	77467
GUIDE de butée de débrayage	.....	.....	.....	77850	77850
JOINT d'arbre d'embrayage	.....	.....	.....	75157	75157
PATTE fixation tamis de carter d'embrayage	.....	.....	.....	78275	78275
RESSORT de butée de débrayage	.....	.....	.....	78182	78182
RONDELLE extérieure de butée de débrayage	.....	.....	.....	77296	77296
ROULEMENT de butée de débrayage	.....	.....	.....	67498	67498
— d'arbre d'embrayage	.....	.....	.....	77471	77471
SIEGE de butée de débrayage	.....	.....	.....	77848	77848
TAMIS d'évent de carter d'embrayage	.....	.....	.....	78274	78274
EMBRAYAGE					
AXE de levier de débrayage	.....	.....	.....	76773	76773
— de chape de levier de débrayage	.....	.....	.....	76776	77965
BUTEE de levier de débrayage	.....	.....	.....	76769	76769
CHAPE de levier de débrayage	.....	.....	.....	76771	76771
CORPS d'embrayage	.....	.....	.....	76768	77962
LEVIER de débrayage	.....	.....	.....	76772	77964
MOYEU du disque d'embrayage	.....	.....	.....	76729	77072
PLATEAU d'embrayage	.....	.....	.....	76770	77963
RESSORT d'embrayage	.....	.....	.....	76774	76774
— de rappel de levier de débrayage	.....	.....	.....	76775	76775
— d'axe de levier de débrayage	.....	.....	.....	76777	76777

(1) Type sport. (2) Modèle court. (3) Modèle long. (4) Modèle court et sport.

	DÉSIGNATION DES PIÈCES	14 CV M F 75 C 1933/34	14 CV M F 75 S 1933/34	14 CV M F 75 L 1933/34	14 CV T 110 1935	17 CV Baby Sport 1935	
	LIAISON AVEC BOITE COMMANDE DE SÉLECTEUR ET DÉBRAYAGE AU POINT MORT						
7	ARBRE d'embrayage	.....	.....	.....			7
8	— de commande de sélecteur	.....	.....	.....	77794	77794	8
9	AXE de renvoi de commande de sélecteur	.....	.....	.....	78215	78215	9
10	— de rotule commande de débrayage au point mort	.....	.....	.....	76893	76899	10
11	BAGUE de levier de renvoi de commande de sélecteur	.....	.....	.....	77145	77145	11
12	BOITE à rotule de commande de sélecteur	.....	.....	.....	76897	76897	12
13	BOULON d'assemblage de transmission souple	.....	.....	.....	300044	300044	13
14	CAGE extérieure d'accouplement souple	.....	.....	.....	78411	78411	14
15	CHAPE de tringle de débrayage au point mort	.....	.....	.....	77797	77797	15
16	CLAVETTE d'arbre de commande de sélecteur	.....	.....	.....	77029	77029	16
17	FLASQUE d'accouplement souple	.....	.....	.....	77073	77073	17
18	FOURCHE d'accouplement de commande de sélecteur (côté boîte)	.....	.....	.....	77799	77799	18
19	GARNITURE d'accouplement souple	.....	.....	.....	78037	78037	19
20	LEVIER de commande de débrayage au point mort	.....	.....	.....	77798	77798	20
21	— de commande d'arbre de commande sélecteur	.....	.....	.....	77914	77914	21
22	— de renvoi de commande de sélecteur	.....	.....	.....	77857	77857	22
23	MOYEU d'accouplement côté moteur	.....	.....	.....	77863	77863	23
24	— d'accouplement côté boîte	.....	.....	.....	77795	77795	24
25	RONDELLE de levier de renvoi de commande de sélecteur	.....	.....	.....	78414	78414	25
26	— de rotule de commande de débrayage au point mort	.....	.....	.....	76898	76898	26
27	— d'accouplement de commande sélecteur	.....	.....	.....	77146	77146	27
28	ROTULE de commande de débrayage point mort	.....	.....	.....	77859	77859	28
29	— de levier de renvoi commande de sélecteur	.....	.....	.....	76721	76721	29
30	— de levier de commande de sélecteur	.....	.....	.....	300045	300045	30
31	— de support d'arbre de commande de sélecteur	.....	.....	.....	76888	76888	31
32	SUPPORT d'arbre de commande sélecteur	.....	.....	.....	77853	77853	32
33	TRINGLE de renvoi de commande sélecteur	.....	.....	.....	78034	78034	33
34	— de débrayage au point mort	.....	.....	.....	77862	77862	34
35	TUBE de transmission souple	.....	.....	.....	77999	77999	35
36	VIS fixation de fourche d'accouplement commande sélecteur	.....	.....	.....	78413	78413	36
37					76787	76787	37
38	**COMMANDE DES VITESSES SUR BOITE ET COMMANDE DÉBRAYAGE**						38
39							39
40							40
41							41
42	ARBRE de débrayage	.....	.....	.....	77852	77852	42
43	AXE d'attache de chaîne des leviers de vitesse	.....	.....	.....	76643	76643	43
44	— de fourche de débrayage	.....	.....	.....	77835	77835	44
45	BOULON fixation de la plaquette de pédale de débrayage	.....	.....	.....	24529	24529	45
46	BUTÉE de levier commande de boîte	.....	.....	.....	77110	77110	46
47	CAGE de joint de roulement gauche d'arbre de débrayage	.....	.....	.....	76727	76727	47
48	CHAINE des leviers de vitesse	.....	.....	.....	78312	78312	48
49	CHAPE de chaîne de leviers de vitesse sur boîte	.....	.....	.....	78001	78001	49
50	— de chaîne de leviers de vitesse sur pédale	.....	.....	.....	78002	78002	50
51	CLAVETTE du doigt d'embrayage	.....	.....	.....	77310	77310	51
52	COUVERCLE du roulement d'arbre de débrayage	.....	.....	.....	76724	76724	52
53	DÉFLECTEUR d'huile du roulement droit	.....	.....	.....	76790	76790	53
54	— d'huile du roulement gauche	.....	.....	.....	76687	76687	54
55	DOIGT de réglage de pédale de débrayage	.....	.....	.....	77428	77428	55
56	— de débrayage	.....	.....	.....	77851	77851	56
57	ENTRETOISE du roulement droit d'arbre de débrayage	.....	.....	.....	77426	77426	57
58	— de fourche de débrayage	.....	.....	.....	78181	78181	58
59	FOURCHE de débrayage	.....	.....	.....	77837	77837	59
60	GAINE de chaîne commande de boîte	.....	.....	.....	78313	78313	60
61	JOINT du roulement gauche d'arbre de débrayage	.....	.....	.....	76688	76688	61
62	LEVIER de commande de vitesse sur boîte	.....	.....	.....	76712	76712	62
63	— de commande de vitesse sur pédale	.....	.....	.....	78291	78291	63
64	PÉDALE de débrayage	.....	.....	.....	77533	77533	64
65	PLAQUETTE de pédale de débrayage	.....	.....	.....	76717	76717	65

	DÉSIGNATION DES PIÈCES	14 CV M F 75 C 1933/34	14 CV M F 75 S 1933/34	14 CV M F 75 L 1933/34	14 CV T 110 1935	17 CV Baby Sport 1935	
1	RESSORT d'axe de fourche de débrayage	.....	.....	.....			1
2	RONDELLE de butée de roulement droit	.....	.....	.....	77836	77836	2
3	ROULEMENT d'arbre débrayage	.....	.....	.....	76789	76789	3
4	VIS de réglage pédale débrayage	.....	.....	.....	72923	72923	4
5					77429	77429	5
6							6
7	**BOITE DE VITESSE (CARTER)**						7
8							8
9	BOITE de vitesse présélective « Armstrong 15 »	.....	.....	.....	300171	300171	9
10	BOUCHON de remplissage d'huile	.....	.....	.....	76604	76604	10
11	COUVERCLE arrière et support boîte de vitesse	.....	.....	.....	78205	78205	11
12	ÉCROU de blocage d'accouplement avant	.....	.....	.....	78415	78415	12
13	ENTRETOISE du plateau arrière d'accouplement	.....	.....	.....	76675	76675	13
14	GOUJON fixation couvercle arrière	.....	.....	.....	76896	76896	14
15	— fixation de boîte sur traverse support	.....	.....	.....	78251	78251	15
16	JOINT du plateau arrière d'accouplement	.....	.....	.....	75157	75157	16
17	— du bouchon de remplissage d'huile	.....	.....	.....	77025	77025	17
18	PLATEAU arrière d'accouplement	.....	.....	.....	76638	76638	18
19	RONDELLE déflecteur d'huile couvercle arrière	.....	.....	.....	76676	76676	19
20	VIS de fixation de couvercle supérieur pour plomb de garantie	.....	.....	.....	77083	77083	20
21							21
22							22
23	**BOITE DE VITESSE (SÉLECTEUR ET DÉBRAYAGE AU POINT MORT)**						23
24							24
25							25
26	ARBRE à cames sélecteur	.....	.....	.....	77094	77094	26
27	AXE de poussoir de levier de débrayage au point mort	.....	.....	.....	76897	76897	27
28	— des doigts de cames de sélecteur	.....	.....	.....	77046	77046	28
29	— de secteur de sélecteur	.....	.....	.....	77106	77106	29
30	BAGUE d'arbre à cames de sélecteur	.....	.....	.....	77097	77097	30
31	— de garniture d'axe du sélecteur	.....	.....	.....	77107	77017	31
32	BOUCHON de poussoir de débrayage au point mort	.....	.....	.....	76591	76591	32
33	— d'arbre de débrayage au point mort	.....	.....	.....	76600	76600	33
34	— de presse étoupe débrayage au point mort	.....	.....	.....	77028	77028	34
35	— de niveau d'huile du couvercle latéral	.....	.....	.....	77484	77484	35
36	BOULON de fixation supérieur de support de secteur sélecteur	.....	.....	.....	77105	77105	36
37	BUTÉE de secteur d'arbre à cames de sélecteur	.....	.....	.....	76797	76797	37
38	— inférieure de secteur d'arbre à cames de sélecteur	.....	.....	.....	76798	76798	38
39	CHAPE de levier de débrayage au point mort	.....	.....	.....	76592	76592	39
40	CLAVETTE d'axe de sélecteur	.....	.....	.....	77073	77073	40
41	COUVERCLE latéral de changement de vitesse	.....	.....	.....	77056	77056	41
42	DOIGT de cames de première vitesse	.....	.....	.....	77113	77113	42
43	— de cames de deuxième et troisième vitesse	.....	.....	.....	77114	77114	43
44	— de cames de quatrième vitesse	.....	.....	.....	77115	77115	44
45	— de cames de marche arrière	.....	.....	.....	77116	77116	45
46	ÉCROU de presse étoupe d'axe de sélecteur	.....	.....	.....	76880	76880	46
47	ERGOT de support de chape de levier de débrayage au point mort	.....	.....	.....	76595	76595	47
48	FREIN d'écrou de presse étoupe de débrayage au point mort	.....	.....	.....	77093	77093	48
49	— de vis de support de chape de levier de débrayage et support arrière d'arbre						49
50	à cames de sélecteur	.....	.....	.....	77096	77096	50
51	— de vis inférieur support d'arbre à cames de sélecteur	.....	.....	.....	77626	77626	51
52	GARNITURE de presse étoupe de couvercle latéral	.....	.....	.....	76637	76637	52
53	— de presse étoupe de sélecteur	.....	.....	.....	77111	77111	53
54	JOINT du bouchon de poussoir de débrayage au point mort	.....	.....	.....	64741	64741	54
55	— du bouchon d'arbre à cames de débrayage au point mort	.....	.....	.....	76601	76601	55
56	— du bouchon de niveau d'huile du couvercle latéral	.....	.....	.....	77481	77481	56
57	LEVIER de débrayage au point mort	.....	.....	.....	77026	77026	57
58	POUSSOIR de levier de débrayage au point mort	.....	.....	.....	76596	76596	58
59	RESSORT de poussoir de débrayage au point mort	.....	.....	.....	76470	76470	59
60	— des doigts de cames de sélecteur	.....	.....	.....	77047	77047	60
61	RIVET de poussoir de débrayage au point mort	.....	.....	.....	76599	76599	61
62	RONDELLE de poussoir de débrayage au point mort	.....	.....	.....	76598	76598	62
63	— de presse étoupe de sélecteur	.....	.....	.....	77112	77112	63
64	— de boulon fixation support d'axe de sélecteur	.....	.....	.....	77478	77478	64
65	— d'axe de secteur de sélecteur	.....	.....	.....	77130	77730	65

CHANGEMENT DE VITESSE (Boite de vitesse présélective Armstrong 15)

	DÉSIGNATION DES PIÈCES	14 CV M F 75 C 1933/34	14 CV M F 75 S 1933/34	14 CV M F 75 L 1933/34	14 CV T 110 1935	17 CV Baby Sport 1935	
1	**SECTEUR** d'arbre à cames de sélecteur	.....	.....	.....	77101	77101	1
2	**SUPPORT** arrière d'arbre à cames de sélecteur	.....	.....	.....	77095	77095	2
3	— de secteur de sélecteur	.....	.....	.....	77104	77104	3
4	— de chape de levier de débrayage au point mort	.....	.....	.....	77147	77147	4
5	**TIGE** de débrayage au point mort	.....	.....	.....	78039	78039	5
6							6
7							7
8	**BOITE DE VITESSE**						8
9	**(COMMANDE DE VITESSE)**						9
10							10
11	**ARBRE** de commande de boîte	.....	.....	.....	76684	76684	11
12	**CAGE** porte joint de roulement droit d'arbre de levier de commande	.....	.....	.....	76727	76727	12
13	**COUVERCLE** de roulement de commande (côté gauche)	.....	.....	.....	77057	77057	13
14	**ECROU** de blocage de roulement gauche d'arbre de levier de commande	.....	.....	.....	76690	76690	14
15	**ENTRETOISE** de levier de commande de boîte	.....	.....	.....	76694	76694	15
16	**FREIN** d'écrou de roulement gauche de levier de commande	.....	.....	.....	69533	69533	16
17	— de roulement droit d'arbre de commande sur boîte	.....	.....	.....	76686	76686	17
18	**JOINT** de roulement droit d'arbre de commande sur boîte	.....	.....	.....	76688	76688	18
19	**PROTECTEUR** de roulement droit d'arbre de commande sur boîte	.....	.....	.....	76687	76687	19
20	**RONDELLE** butée de roulement gauche arbre de levier de commande	.....	.....	.....	76693	76693	20
21	**ROULEMENT** d'arbre de commande côté gauche	.....	.....	.....	71491	71491	21
22	— d'arbre de commande côté droit	.....	.....	.....	72923	72923	22
23							23
24							24
25	**BOITE DE VITESSE**						25
26	**(COMMANDE DE COMPTEUR)**						26
27							27
28							28
29	**EMBOUT** de tournevis	.....	.....	.....	25627	25627	29
30	**GOUPILLE** de roue de commande de speedomètre	.....	.....	.....	68232	68232	30
31	**RACCORD** de speedomètre	.....	.....	.....	76685	76685	31
32	**ROUE** de commande de speedomètre (15 dents)	.....	.....	.....	77127	77127	32
33	**TOURNEVIS** de speedomètre (femelle)	.....	.....	.....	69294	69294	33
34	**VIS** argot de raccord de speedomètre	.....	.....	.....	76034	76034	34
35							35
36							36
37							37
38							38
39							39
40							40
41							41
42							42
43							43
44							44
45							45
46							46
47							47
48							48
49							49
50							50
51							51
52							52
53							53
54							54
55							55
56							56
57							57
58							58
59							59
60							60
61							61
62							62
63							63
64							64
65							65

	DÉSIGNATION DES PIÈCES	14 CV M F 75 C 1933/34	14 CV M F 75 S 1933/34	14 CV M F 75 L 1933/34	14 CV T 110 1935	17 CV Baby Sport 1935	
1							1
2							2
3							3
4							4
5							5
6							6
7							7
8							8
9							9
10							10
11							11
12							12
13							13
14							14
15							15
16							16
17							17
18							18
19							19
20							20
21							21
22							22
23							23
24							24
25							25
26							26
27							27
28							28
29							29
30							30
31							31
32							32
33							33
34							34
35							35
36							36
37							37
38							38
39							39
40							40
41							41
42							42
43							43
44							44
45							45
46							46
47							47
48							48
49							49
50							50
51							51
52							52
53							53
54							54
55							55
56							56
57							57
58							58
59							59
60							60
61							61
62							62
63							63
64							64
65							65

CHANGEMENT DE VITESSE

AVEC BOITE DE VITESSE PRÉSÉLECTIVE ARMSTRONG N° 20

Pour types : H 75 RI, T 8 L, T 120 C, T 120 L, T 120 L/SB, T 150.

Pour reconnaître le type des boîtes présélectives, regarder la forme du couvercle supérieur et se reporter au schéma ci-contre.

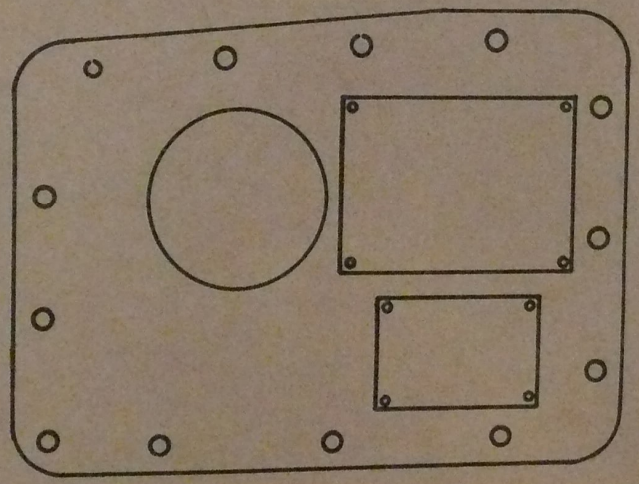

C. V. W. 20

COUVERCLE SUPÉRIEUR

DÉSIGNATION DES PIÈCES	19 CV H 75 R I 1933/34	19 CV T 8 L 1935	17 CV T 120 C 1935	17 CV T 120 L 1935	17 CV T 150 1935	17 CV T 120 L/S B 1936
CARTER D'EMBRAYAGE ET EMBRAYAGE						
AXE de levier de débrayage	76773	76773	76773	76773	76773	76773
— de chape de levier de débrayage	77965	77965	77965	77965	77965	77965
BAGUE de butée de débrayage	77298	77298	.....	77298	.....	.....
BUTEE de levier de débrayage	76769	76769	76760	76769	76769	76769
CACHE poussière de butée de débrayage	77299	77299	77299	77299	77299	77299
CARTER d'embrayage	77733	77733	77829	77733	77829	77829
CHAPE de levier de débrayage	76771	76771	76771	76771	76771	76771
COLLIER de débrayage	77300	77300	.....	77300	.....	.....
CORPS d'embrayage	77962	77962	77962	77962	77962	77962
DISQUE d'embrayage	300224	300224	.....	300224	.....	.....
DOUILLE de butée d'embrayage	77297	77297	.....	77297	.....	.....
ECROU d'arbre d'embrayage	.....	.....	77466	.....	77466	77466
FEUTRE siège butée de débrayage	.....	.....	77849	.....	77849	77849
FREIN d'écrou d'arbre d'embrayage	.....	.....	77467	.....	77467	77467
GUIDE de butée de débrayage	.....	.....	77850	.....	77850	77850
JOINT d'arbre d'embrayage	.....	.....	75157	.....	75157	75157
LEVIER de débrayage	77964	77964	77964	77964	77964	77964
MOYEU de disque d'embrayage	77072	77072	77072	77072	77072	77072
PATTE fixation tamis de carter d'embrayage	.....	.....	78275	.....	78275	78275
PLATEAU d'embrayage	77963	77963	77963	77963	77963	77963
RESSORT de collier de débrayage	77302	77302	.....	77302	.....	.....
— de butée de débrayage	.....	.....	78182	.....	78182	78182
— d'embrayage	76774	76774	76774	76774	76774	76774
— de rappel de levier de débrayage	76775	76775	76775	76775	76775	76775
— d'axe de levier de débrayage	76777	76777	76777	76777	76777	76777
— d'embrayage (petit)	.....	76995	.....	76995	76995	.....
RONDELLE de collier de débrayage	77301	77301	.....	77301	.....	.....
— extérieure de butée de débrayage	77296	77296	77296	77296	77296	77296
ROULEMENT de butée de débrayage	67498	67498	67498	67498	67498	67498
— d'arbre d'embrayage	.....	.....	77471	.....	77471	77471
SIEGE de butée de débrayage	.....	.....	77848	.....	77848	77848
TAMIS d'évent de carter d'embrayage	76737	76737	78274	76737	78274	78274
COMMANDE DES VITESSES SUR DIRECTION LIAISON AVEC BOITE						
ARBRE de débrayage	.....	.....	77794	.....	77794	77794
AXE de manette de commande de vitesse sur direction	77365	.....	.....	.....	.....	.....
BAGUE de boîtier de commande de changement de vitesse	76066	.....	.....	.....	.....	.....
— de support de tube de commande de changement de vitesse	76067	.....	.....	.....	.....	.....
BOITE à rotule de tringle de commande de sélecteur à droite	300044	.....	.....	.....	.....	.....
— à rotule de tringle de commande de sélecteur à gauche	300182	.....	.....	.....	.....	.....
BOULON d'assemblage de transmission souple	.....	.....	78411	.....	78411	78411
CAGE extérieure d'accouplement souple	.....	.....	77797	.....	77797	77797
CONTRE-ÉCROU de tringle de commande de sélecteur à gauche	77418	.....	.....	.....	.....	.....
COUVERCLE de boîtier de commande de changement de vitesse	76069	.....	.....	.....	.....	.....
FLASQUE d'accouplement souple	.....	.....	77799	.....	77799	77799
GARNITURE d'accouplement souple	.....	.....	77798	.....	77798	77798
GRAIN d'arrêt de manette de commande de vitesse sur direction	77366	.....	.....	.....	.....	.....
LEVIER de commande de vitesse sur direction (inférieur)	77916	.....	.....	.....	.....	.....
MANETTE de commande de vitesse sur direction	77363	.....	.....	.....	.....	.....
MOYEU de manette de commande de vitesse sur direction	77364	.....	.....	.....	.....	.....
— d'accouplement souple (côté moteur)	.....	.....	77795	.....	77795	77795
— d'accouplement souple (côté boîte)	.....	.....	77796	.....	77796	77796
RESSORT de manette de commande de vitesse sur direction	77367	.....	.....	.....	.....	.....
ROTULE de levier commande changement de vitesse sur direction inférieur	77759	.....	.....	.....	.....	.....
SUPPORT du tube de levier commande de changement de vitesse	76065	.....	.....	.....	.....	.....
TRINGLE de liaison de la direction à la boîte	77748	.....	.....	.....	.....	.....
TUBE de commande de changement de vitesse	76502	.....	.....	.....	.....	.....
— de transmission souple	.....	.....	78412	.....	78412	78412
VIS de fixation couvercle de boîtier de commande de changement de vitesse	76505	.....	.....	.....	.....	.....

DÉSIGNATION DES PIÈCES	19 CV H 75 R I 1933/34	19 CV T 8 L 1935	17 CV T 120 C 1935	17 CV T 120 L 1935	17 CV T 150 1935	17 CV T 120 L/S B 1936
COMMANDE DE SÉLECTEUR ET DÉBRAYAGE AU POINT MORT						
ARBRE de commande de sélecteur	.....	.....	78217	.....	78217	78217
AXE de renvoi de commande de sélecteur	.....	.....	76899	.....	76899	76899
— de rotule commande de débrayage au point mort	77145	77145	77145	77145	77145	77145
— de secteur d'arbre à cames de sélecteur	77675	77675	77675	77675	77675	77675
— de poussoir de levier débrayage au point mort	76597	76597	76597	76597	76597	76597
BAGUE du levier de renvoi de commande de sélecteur	.....	.....	76897	.....	76897	76897
BOITE à rotule de commande de sélecteur	.....	.....	300044	.....	300044	300044
BOUCHON de poussoir de débrayage au point mort	76591	76591	76591	76591	76591	76591
— de tige de débrayage au point mort	77048	77048	77048	77048	77048	77048
— du niveau d'huile du couvercle latéral	77484	77484	77484	77484	77484	77484
— d'axe de sélecteur	77677	77677	77677	77677	77677	77677
CAME de débrayage au point mort	77738	77738	77738	77738	77738	77738
CHAPE de tringle de débrayage au point mort	.....	.....	77029	.....	77029	77029
— femelle de tige de débrayage au point mort	77029	77029	.....	77029	.....	.....
— mâle de tige de débrayage au point mort	77030	77030	.....	77030	.....	.....
— de levier de débrayage au point mort	76592	76592	76592	76592	76592	76592
CLAVETTE d'arbre de commande de sélecteur et de fourche d'accouplement de commande de sélecteur	.....	.....	77073	.....	77073	77073
— de levier de sélecteur	77073	77073	.....	77073	.....	.....
— de fixation de secteur d'arbre à cames de sélecteur	78009	78009	78009	78009	78009	78009
COUVERCLE latéral de boîte de vitesse	77734	77734	77734	77734	77734	77734
ERGOT de support de chape de levier de débrayage au point mort	76595	76595	76595	76595	76595	76595
FOURCHE d'accouplement de commande de sélecteur	.....	.....	77858	.....	77858	77858
FREIN d'écrou de presse étoupe de débrayage au point mort	77093	77093	77093	77093	77093	77093
— de vis de support d'arbre à cames de sélecteur	77096	77096	77096	77096	77096	77096
GARNITURE de presse étoupe du couvercle latéral	77034	77034	77034	77034	77034	77034
— de presse étoupe d'axe de sélecteur	77036	77036	77036	77036	77036	77036
JOINT de bouchon de poussoir de débrayage au point mort	64741	64741	64741	64741	64741	64741
— de bouchon de niveau d'huile du couvercle latéral	77481	77481	77481	77481	77481	77481
LEVIER de commande de débrayage au point mort	77051	77051	77051	77051	77051	77051
— de débrayage au point mort	.....	.....	77914	.....	77914	77914
— d'arbre de commande de sélecteur	.....	.....	77857	77857	77857	77857
— de renvoi de commande de sélecteur	.....	.....	77863	77863	77863	77863
— de commande de débrayage au point mort sur arbre	77741	77741	.....	77741	.....	.....
— de commande de sélecteur	77908	77908	.....	77908	.....	.....
POUSSOIR de levier de débrayage au point mort	76596	76596	76596	76596	76596	76596
RESSORT de poussoir de débrayage au point mort	76470	76470	76470	76470	76470	76470
RIVET de poussoir de levier de débrayage au point mort	76599	76599	76599	76599	76599	76599
RONDELLE de poussoir de levier de débrayage au point mort	76598	76598	76598	76598	76598	76598
— de rotule de levier de débrayage au point mort	77146	77146	77146	77146	77146	77146
— du bouchon d'axe de sélecteur	77824	77824	77824	77824	77824	77824
— de bouchon de tige de débrayage au point mort	77825	77825	77825	77825	77825	77825
— de levier de renvoi de commande de sélecteur	.....	.....	76898	.....	76898	76898
— d'accouplement de commande de sélecteur	.....	.....	77859	.....	77859	77859
ROTULE de levier de commande de sélecteur	300045	300045	76888	300045	76888	76888
— de commande de débrayage au point mort	76721	76721	76721	76721	76721	76721
— de levier de renvoi de commande de sélecteur	.....	.....	300045	.....	300045	300045
— de support d'arbre de commande de sélecteur	.....	.....	77863	.....	77863	77863
SECTEUR d'arbre à cames de sélecteur	77737	77737	77737	77737	77737	77737
SUPPORT d'arbre de commande de sélecteur	.....	.....	77947	.....	77947	77947
— de chape de levier de débrayage au point mort	77736	77736	77736	77736	77736	77736
TIGE de débrayage au point mort	77033	77038	77954	77038	77954	77954
TRINGLE de renvoi de commande de sélecteur	.....	.....	77862	.....	77862	77862
— de débrayage au point mort	.....	.....	77999	.....	77999	77999
VIS fixation fourche d'accouplement de commande de sélecteur	76787	76787	76787	76787	76787	76787
— d'arrêt de la tige de débrayage au point mort	76834	76834	.....	76834	.....	.....
— de cames de débrayage au point mort	77739	77739	77739	77739	77739	77739
— d'arrêt de cames de débrayage au point mort	77740	77740	77740	77740	77740	77740
— longue de fixation de couvercle latéral de changement de vitesse	77843	77843	77843	77843	77843	77843
— moyenne de fixation de couvercle latéral de changement de vitesse	77844	77844	77844	77844	77844	77844
— courte de fixation de couvercle latéral de changement de vitesse	77845	77845	77845	77845	77845	77845

DÉSIGNATION DES PIÈCES	19 CV H 75 R I 1933/34	19 CV T 8 L 1935	17 CV T 120 C 1935	17 CV T 120 L 1935	17 CV T 150 1935	17 CV T 120 L-S 8 1936
COMMANDE DES VITESSES SUR BOITE ET COMMANDE DE DÉBRAYAGE						
ARBRE de débrayage	77425	77425	77852	77425	77852	77852
— de commande de boite	77745	77745	77745	77745	77745	77745
AXE d'attache de chaîne des leviers de vitesses	78003	78003	76643	78003	76643	76643
— d'attache de sangle	76643	76643	.....	76643	.....	.....
— de fourche de débrayage	.....	.....	77835	.....	77835	77835
BAGUE entretoise de roulement sur arbre de débrayage	77426	77426	.....	77426	.....	.....
BOULON fixation plaquette de pédale	24529	24529	24529	24529	24529	24529
BUTÉE sur levier commande de boite	.....	.....	77110	.....	77110	77110
CAGE de joint de roulement gauche d'arbre de débrayage	.....	.....	76727	.....	76727	76727
— porte joint des arbres de commande et de débrayage	76727	76727	.....	76727	.....	.....
— porte joint de roulement droit d'arbre de levier de commande	.....	.....	76727	.....	76727	76727
CHAINE des leviers de vitesse	78005	78005	78312	78005	78312	78312
CHAPE de chaîne de levier de vitesse sur boite	78001	78001	78001	78001	78001	78001
— de chaîne de levier de vitesse sur pédale	78002	78002	78002	78002	78002	78002
CLAVETTE du doigt d'embrayage	.....	.....	77310	.....	77310	77310
COUVERCLE de roulement d'arbre d'embrayage	76724	76724	76724	76724	76724	76724
— de roulement de commande côté gauche	77057	77057	77057	77057	77057	77057
DÉFLECTEUR d'huile de roulement côté pédale	76790	76790	.....	76790	.....	.....
— d'huile de roulement côté droit	.....	.....	76790	.....	76790	76790
— d'huile de roulement côté gauche	.....	.....	76687	.....	76687	76687
DOIGT de réglage de pédale de débrayage	77428	77428	77428	77428	77428	77428
— de débrayage	.....	.....	77851	.....	77851	77851
ÉCROU de blocage de roulement gauche d'arbre de levier de commande	76690	76690	76690	76690	76690	76690
ENTRETOISE de roulement droit d'arbre de débrayage	.....	.....	77426	.....	77426	77426
— de fourche de débrayage	.....	.....	78181	.....	78181	78181
— de levier de commande de boite	77744	77744	77744	77744	77744	77744
FOURCHE de débrayage	.....	.....	77837	.....	77837	77837
FREIN d'écrou de roulement gauche de levier de commande	69533	69533	69533	69533	69533	69533
— de roulement droit d'arbre de commande sur boite	76686	76686	76686	76686	76686	76686
GAINE de chaîne commande de boite	.....	.....	78313	78313	78313	78313
GOUJON butée de ressort de rappel de pédale de débrayage	76726	76726	.....	76726	.....	.....
JOINT du roulement gauche d'arbre de débrayage	76688	76688	76688	76688	76688	76688
— de roulement droit d'arbre de commande sur boite	.....	.....	76688	.....	76688	76688
LEVIER de commande de levier de vitesse sur pédale	77828	77828	78291	77828	78291	78291
— de vitesse sur boite	76712	76712	76712	76712	76712	76712
PÉDALE de débrayage	77827	77827	77533	77827	77533	77533
PLAQUETTE de pédale de débrayage	24578	76717	76717	76717	76717	76717
PROTECTEUR de roulement droit d'arbre de commande sur boite	76687	76687	76687	76687	76687	76687
RESSORT d'arbre de commande de débrayage	74041	74041	.....	74041	.....	.....
— d'axe de fourche de débrayage	.....	.....	77836	.....	77836	77836
RONDELLE de butée de roulement côté pédale	76789	76789	.....	76789	.....	.....
— de butée de roulement côté droit	.....	.....	76789	.....	76789	76789
ROULEMENT d'arbre de commande côté gauche	71491	71491	71491	71491	71491	71491
— d'arbre de débrayage et arbre de commande de boite	72923	72923	.....	72923	.....	.....
— d'arbre de commande côté droit	.....	.....	72923	.....	72923	72923
— d'arbre de débrayage	.....	.....	72923	.....	72923	72923
VIS de réglage de pédale de débrayage	77429	77429	77429	77429	77429	77429

DÉSIGNATION DES PIÈCES	19 CV H 75 R I 1933/34	19 CV T 8 L 1935	17 CV T 120 C 1935	17 CV T 120 L 1935	17 CV T 150 1935	17 CV T 120 L-S 8 1936
BOITE DE VITESSE (CARTER)						
BOITE de vitesse présélective Armstrong 20	300194	300194	300194	300194	300194	300194
BOUCHON de remplissage d'huile	76604	76604	76604	76604	76604	76604
COUVERCLE arrière et support de boite de vitesse	77735	77735	78184	77735	78184	78184
ÉCROU de blocage d'accouplement avant	.....	.....	78415	.....	78415	78415
— de blocage de plateau arrière d'accouplement	70716	70716	70716	70716	70716	70716
FREIN d'écrou de plateau arrière d'accouplement	74123	74123	74123	74123	74123	74123
JOINT de plateau arrière d'accouplement	75157	75157	75157	75157	75157	75157
— du bouchon de remplissage d'huile	77025	77025	77025	77025	77025	77025
PIED de centrage de boite sur traverse	78025	78025	78025	78025	78025	78025
PLATEAU arrière d'accouplement	75711	75711	76208	75711	76208	76208
RONDELLE d'arbre secondaire de boite	77743	77743	77743	77743	77743	77743
COMMANDE DU COMPTEUR						
EMBOUT du tournevis	25627	25627	25627	25627	25627	25627
GOUPILLE de roue de speedomètre	68232	68232	68232	68232	68232	68232
RACCORD de speedomètre	76695	76695	76695	76695	76695	76695
ROUE de commande de speedomètre	1) 78017 2) 78013	78014	78015	78016	78013	78015
TOURNEVIS femelle de speedomètre	69294	69294	69294	69294	69294	69294
VIS orgot de raccord de speedomètre	76934	76934	76934	76934	76934	76934

(1) Pour couple 11 × 49.
(2) Pour couple 11 × 47.

CHANGEMENT DE VITESSE

AVEC BOITE DE VITESSE PRÉSÉLECTIVE E.N.V. 150

Pour types : H 75 RI.

Pour reconnaître le type des boîtes présélectives, regarder la forme du couvercle supérieur et se reporter au schéma ci-contre.

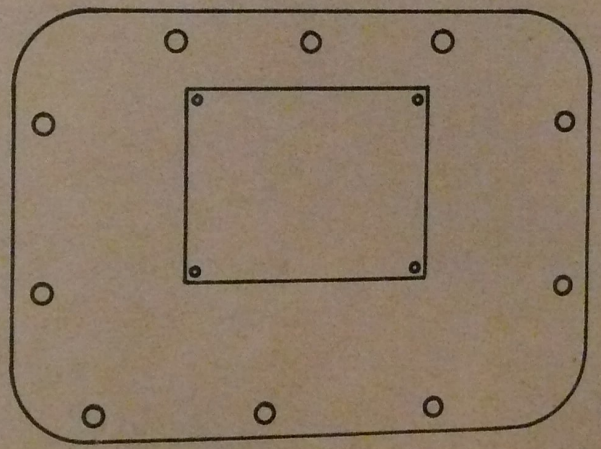

C.V.W. E.N.V.

COUVERCLE SUPÉRIEUR

DÉSIGNATION DES PIÈCES	19 CV H 75 R I 1933/34
COMMANDE DES VITESSES SUR DIRECTION LIAISON AVEC BOITE DE VITESSE	
AXE de renvoi de commande de sélecteur	77131
— de manette de commande de vitesse sur direction	77365
BAGUE de boîtier de commande de changement de vitesse	76066
— de support de tube de commande de changement de vitesse	76057
BOITE à rotule de tringle de commande sélecteur (pas à gauche)	303182
— à rotule de tringle de commande de sélecteur (pas à droite)	300044
CONTRE-ECROU de tringle de commande de sélecteur (à gauche)	77418
COUVERCLE de boîtier de commande de changement de vitesse	76069
GRAIN d'arrêt de manette de commande de vitesse sur direction	77366
LEVIER de commande de changement de vitesse sur direction (inférieur)	76058
— supérieur de renvoi de commande de sélecteur	77403
— inférieur de renvoi de commande de sélecteur	77133
MANETTE de commande de vitesse sur direction	77363
MOYEU de manette de commande de vitesse sur direction	77364
RESSORT de manette de commande de vitesse sur direction	77367
ROTULE de levier inférieur de renvoi de commande de sélecteur	300045
— de levier inférieur sur direction et supérieur de renvoi	40623
SUPPORT de tube de levier de commande de changement de vitesse	76065
— de renvoi de commande de sélecteur	77129
TRINGLE de commande de sélecteur du renvoi à la boîte	76903
— de commande de sélecteur de la direction au renvoi	76904
TUBE de commande de changement de vitesse	(1) 76502 (2) 77194
VIS fixation couvercle de boîtier de changement de vitesse	76505
CARTER EMBRAYAGE — EMBRAYAGE	
BAGUE de butée de débrayage	77298
CACHE poussière de butée de débrayage	77293
CARTER d'embrayage	76814
COLLIER de débrayage	77300
DOUILLE de butée d'embrayage	77297
EMBRAYAGE complet	300166
MOYEU du disque d'embrayage	77072
RESSORT de collier de débrayage	77302
RONDELLE de collier de débrayage	77301
— de butée de débrayage	77296
ROULEMENT de butée de débrayage	67498
TAMIS d'évent de carter d'embrayage	76737
BOITE DE VITESSE	
BOITE de vitesse présélective E. N. V. Type « 150 »	300165
CARTER de boîte de vitesse	76917
COUVERCLE arrière de boîte de vitesse	76850
GOUJON fixation boîte sur carter d'embrayage	76918

(1) Pour H 75 R I C.
(2) Pour H 75 R I L.

DÉSIGNATION DES PIÈCES	19 CV H 75 R I 1933/34
SÉLECTEUR ET DÉBRAYAGE AU POINT MORT	
AXE de chape de levier de commande de débrayage au point mort	72316
— de poussoir de levier de commande de débrayage au point mort	76597
— de levier de commande de sélecteur	76890
— de rotule de levier de débrayage au point mort	77145
BOUCHON de couvercle du mécanisme de débrayage	60153
— de niveau d'huile de couvercle du mécanisme	74921
— de poussoir de débrayage au point mort	76591
— de presse étoupe de débrayage au point mort	76902
BUTEE de chape de levier de débrayage au point mort	76892
CAME de débrayage au point mort	76886
CARTER de mécanisme de débrayage au point mort	76855
CHAPE de levier de débrayage au point mort	76893
— mâle de commande de débrayage au point mort	76836
— femelle commande de tige de débrayage au point mort	77029
CLAVETTE de came de débrayage au point mort	77073
COUVERCLE de mécanisme de débrayage au point mort	76856
— d'arbre de sélecteur (côté droit)	76905
ENTRETOISE de came de débrayage au point mort	76901
FREIN de vis fixation de carter du mécanisme	76889
— d'écrou de presse étoupe de débrayage au point mort	77093
GARNITURE de presse étoupe de débrayage au point mort	76900
JOINT du bouchon de niveau d'huile du couvercle	24328
— du bouchon du poussoir de débrayage au point mort	64741
— d'arbre de sélecteur côté droit	76906
LEVIER de débrayage au point mort	76891
— de commande de débrayage au point mort sur arbre	76907
— de commande de sélecteur	77135
PIED de centrage de carter du mécanisme de débrayage	76920
POUSSOIR de levier de débrayage au point mort	76596
RESSORT de poussoir de débrayage au point mort	76470
RIVET de poussoir de débrayage au point mort	76593
RONDELLE de poussoir de débrayage au point mort	76598
— de levier de débrayage au point mort	77146
ROTULE des leviers commande de débrayage au point mort	76721
— de levier commande de sélecteur	300045
SECTEUR de levier de commande de débrayage	76894
TIGE de débrayage au point mort	76895
VIS fixation secteur de levier commande sélecteur	76319
COMMANDE DES VITESSES SUR LA BOITE ET COMMANDE DE DÉBRAYAGE	
AIGUILLE d'arbre de commande de boîte de vitesse	77416
ARBRE de débrayage	77425
— de commande de vitesse sur boîte de vitesse	77415
AXE de sangle des leviers de commande des vitesses	77548
— d'attache de sangle	76643
BAGUE d'arbre de commande de boîte	77414
— entretoise de roulement sur arbre de débrayage	77426
BOULON fixation plaquette de pédale	24529
BUTEE sur levier de pédale de débrayage	77110
CAGE porte joint d'arbre de commande de débrayage	76727
CALE de levier des vitesses sur boîte	77402
CHAPE des leviers de commande des vitesses	77550
CONTREPLAQUE de sangle	76644
COUVERCLE de roulement d'arbre de débrayage	76724
DEFLECTEUR d'huile de roulement côté pédale	76790

DÉSIGNATION DES PIÈCES	19 CV H 75 R I 1933/34
DOIGT de réglage de pédale de débrayage	77428
GOUJON de butée de ressort de rappel de pédale	76726
JOINT du roulement droit d'arbre de commande de débrayage	76688
LEVIER de commande de levier des vitesses sur pédale	77109
— de vitesse sur boîte	76911
PEDALE de débrayage	77533
PLAQUETTE des leviers de commande des vitesses	77549
— de pédale	76717
PROTECTEUR du roulement	76687
RESSORT d'arbre de commande de débrayage	74041
RONDELLE de butée de roulement côté pédale	76789
ROULEMENT d'arbre de débrayage	72923
SANGLE des leviers de commande de vitesse	77546
SUPPORT de joint d'arbre de commande de boîte	77417
VIS de réglage de pédale de débrayage	77429
COMMANDE DU COMPTEUR	
EMBOUT du tournevis	25627
GOUPILLE de la roue de commande du speedomètre	68232
RACCORD de speedomètre	76685
ROUE de commande de speedomètre (21 dents)	77125
TOURNEVIS femelle de speedomètre	69294
VIS ergot de raccord de speedomètre	76834

CHANGEMENT DE VITESSE

AVEC BOITE DE VITESSE PRÉSÉLECTIVE TALBOT

Pour types : T 8 L, T 110, T 120 C, T 120 L, T 150, Baby Sport, T 120L/SB.

Pour reconnaître le type des boîtes présélectives, regarder la forme du couvercle supérieur et se reporter au schéma ci-contre.

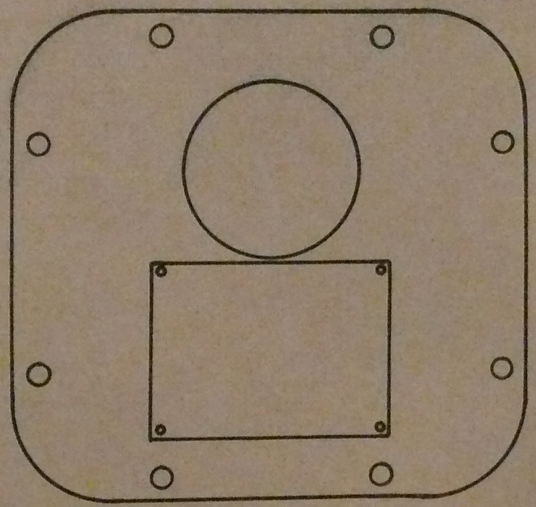

C. V. W. TALBOT

COUVERCLE SUPÉRIEUR

DÉSIGNATION DES PIÈCES	19 CV T 8 L 1935	14 CV T 110 1935	17 CV T 120 C 1935	17 CV T 120 L 1935	17 CV T 150 1935	17 CV Baby Sport 1935	17 CV T 120 L/S 8 1936
CARTER D'EMBRAYAGE							
BAGUE de butée de débrayage	77298	.....	.....	77298	.....	.....	.....
CACHE poussière butée de débrayage	77299	77299	77299	77299	77299	77299	77299
CARTER d'embrayage	77823	77829	77829	77823	77829	77829	77829
COLLIER de débrayage	77300	.....	.....	77300	.....	.....	.....
DOUILLE de butée de débrayage	77297	.....	.....	77297	.....	.....	.....
ECROU d'arbre d'embrayage	.....	77466	77466	.....	77466	77466	77466
FEUTRE siège butée de débrayage	.....	77849	77849	.....	77849	77849	77849
FREIN d'écrou d'arbre d'embrayage	.....	77467	77467	.....	77467	77467	77467
GUIDE de butée de débrayage	.....	77850	77850	.....	77850	77850	77850
JOINT d'arbre d'embrayage	.....	75157	75157	.....	75157	75157	75157
PATTE fixation tamis de carter d'embrayage	.....	78275	78275	.....	78275	78275	78275
RESSORT de collier de débrayage	77302	.....	.....	77302	.....	.....	.....
— de butée de débrayage	.....	78182	78182	.....	78182	78182	78182
RONDELLE de collier de débrayage	77301	.....	.....	77301	.....	.....	.....
— extérieure de butée de débrayage	77296	77296	77296	77296	77296	77296	77296
ROULEMENT de butée de débrayage	67498	67498	67498	67498	67498	67498	67498
— d'arbre d'embrayage	.....	77471	77471	.....	77471	77471	77471
SIEGE de butée de débrayage	.....	77848	77848	.....	77848	77848	77848
TAMIS d'évent de carter d'embrayage	76737	78274	78274	76737	78274	78274	78274
EMBRAYAGE							
AXE de levier de débrayage	76773	76773	76773	76773	76773	76773	76773
— de chape de levier de débrayage	77965	76776	77965	77965	77965	77965	77965
BUTEE de levier de débrayage	76769	76769	76769	76769	76769	76769	76769
CHAPE de levier de débrayage	76771	76771	76771	76771	76771	76771	76771
CORPS d'embrayage	77962	76768	77962	77962	77962	77962	77962
DISQUE d'embrayage	3) 300224	2) 300163	3) 300224	3) 300224	3) 300224	3) 300224	3) 300224
LEVIER de débrayage	77964	76772	77964	77964	77964	77964	77964
MOYEU de disque d'embrayage	77072	76729	77072	77072	77072	77072	77072
PLATEAU d'embrayage	77963	76770	77963	77963	77963	77963	77963
RESSORT d'embrayage	76774	76774	76774	76774	76774	76774	76774
— d'embrayage (petit)	76895	.....	.....	.....	76895	.....	.....
— de rappel de levier de débrayage	76775	76775	76775	76775	76775	76775	76775
— d'axe de levier de débrayage	76777	76777	76777	76777	76777	76777	76777
LIAISON AVEC BOITE COMMANDE SÉLECTEUR ET DÉBRAYAGE AU POINT MORT							
ARBRE d'embrayage	.....	77794	77794	.....	77794	77794	77794
— de commande de sélecteur	.....	78216	78216	.....	78216	78216	78216
AXE de renvoi de commande de sélecteur	.....	76899	76899	.....	76899	76899	76899
— de rotule commande de débrayage au point mort	77145	77145	77145	77145	77145	77145	77145
BAGUE du levier de renvoi de commande de sélecteur	.....	76897	76897	.....	76897	76897	76897
BOITE à rotule de commande de sélecteur	.....	300044	300044	.....	300044	300044	300044
BOULON d'assemblage de transmission souple	.....	78411	78411	.....	78411	78411	78411
CAGE extérieure d'accouplement souple	.....	77797	77797	.....	77797	77797	77797
CHAPE de tringle de débrayage au point mort	.....	77029	77029	.....	77029	77029	77029
— femelle de tige de débrayage au point mort	77029	.....	.....	77029	.....	.....	.....
— mâle de débrayage au point mort	77030	.....	.....	77030	.....	.....	.....
CLAVETTE d'arbre de commande de sélecteur	.....	77073	77073	77073	77073	77073	77073
FLASQUE d'accouplement souple	.....	77799	77799	.....	77799	77799	77799
FOURCHE d'accouplement de commande sélecteur	.....	77858	77858	.....	77858	77858	77858
GARNITURE d'accouplement souple	.....	77798	77798	.....	77798	77798	77798
LEVIER de commande de débrayage au point mort	77914	77914	77914	77914	77914	77914	77914
— de commande d'arbre de commande de sélecteur	.....	77857	77857	.....	77857	77857	77857
— de renvoi de commande de sélecteur	.....	77863	77863	.....	77863	77863	77863
MOYEU d'accouplement souple (côté moteur)	.....	77795	77795	.....	77795	77795	77795
— d'accouplement souple (côté boîte)	.....	77796	77796	.....	77796	77796	77796

(2) Diamètre 227 millimètres.
(3) Diamètre 250 millimètres.

DÉSIGNATION DES PIÈCES	19 CV T 8 L 1935	14 CV T 110 1935	17 CV T 120 C 1935	17 CV T 120 L 1935	17 CV T 150 1935	17 CV Baby Sport 1935	17 CV T 120 L/S 8 1936
RONDELLE du levier de renvoi de commande sélecteur	.....	76898	76898	.....	76898	76898	76898
— de rotule de commande de débrayage au point mort	77146	77146	77146	77146	77146	77146	77146
— d'accouplement de commande de sélecteur	.....	77859	77859	.....	77859	77859	77859
ROTULE de commande de débrayage point mort	76721	76721	76721	76721	76721	76721	76721
— de levier de renvoi de commande sélecteur	.....	300045	300045	.....	300045	300045	300045
— de levier de commande de sélecteur	.....	76988	76988	.....	76988	76988	76988
— de support d'arbre commande de sélecteur	.....	77853	77853	.....	77853	77853	77853
SUPPORT d'arbre de commande sélecteur	.....	77856	77856	.....	77856	77856	77856
TRINGLE de renvoi de commande de sélecteur	.....	77862	77862	.....	77862	77862	77862
— de débrayage de point mort	.....	77865	77865	.....	77865	77865	77865
TUBE de transmission souple	.....	78413	78413	.....	78413	78413	78413
VIS fixation de fourche d'accouplement commande sélecteur	.....	76787	76787	.....	76787	76787	76787
COMMANDE DES VITESSES SUR BOITE ET COMMANDE DE DÉBRAYAGE							
ARBRE de débrayage	77425	77852	77852	77425	77852	77852	77852
AXE de chape d'attache de chaîne	78003	78003	78003	78003	78003	78003	78003
— de fourche de débrayage	.....	77835	77835	.....	77835	77835	77835
BAGUE entretoise de roulement sur arbre de débrayage	77426	.....	.....	77426	.....	.....	.....
BOULON fixation plaquette de pédale de débrayage	24529	24529	24529	24529	24529	24529	24529
BUTEE sur levier commande de boîte	.....	77110	77110	.....	77110	77110	77110
CAGE de joint de roulement gauche d'arbre de débrayage	76727	76727	76727	76727	76727	76727	76727
CHAINE des leviers de vitesse	78005	78312	78312	78005	78312	78312	78312
CHAPE de chaîne des leviers de vitesse sur boîte	78001	78001	78001	78001	78001	78001	78001
— de chaîne des leviers de vitesse sur pédale	78002	78002	78002	78002	78002	78002	78002
CLAVETTE du doigt d'embrayage	.....	77310	77310	.....	77310	77310	.....
COUVERCLE de roulement d'arbre de débrayage	76724	76724	76724	76724	76724	76724	76724
DEFLECTEUR d'huile du roulement droit	76790	76790	76790	76790	76790	76790	76790
— d'huile du roulement gauche	76687	76687	76687	76687	76687	76687	76687
DOIGT de réglage de pédale de débrayage	77428	77428	77428	77428	77428	77428	77428
— de débrayage	.....	77851	77851	.....	77851	77851	.....
ENTRETOISE du roulement droit d'arbre de débrayage	.....	77426	77426	.....	77426	77426	77426
— de fourche de débrayage	.....	78181	78181	.....	78181	78181	78181
FOURCHE de débrayage	.....	77837	77837	.....	77837	77837	77837
GAINE de chaîne commande de boîte	.....	78313	78313	.....	78313	78313	78313
GOUJON de butée de ressort de rappel pédale	76726	.....	.....	76726	.....	.....	.....
JOINT du roulement gauche d'arbre de débrayage	76688	76688	76688	76688	76688	76688	76688
LEVIER de commande de levier de vitesse sur pédale	77828	78291	78291	77828	78291	78291	78291
PEDALE de débrayage	77827	78935	78935	77827	78935	78935	78935
PLAQUETTE de pédale de débrayage	76717	76717	76717	76717	76717	76717	76717
RESSORT d'arbre de commande de débrayage	74041	.....	.....	74041	.....	.....	.....
— d'axe de fourche de débrayage	.....	77836	77836	.....	77836	77836	77836
RONDELLE de butée de roulement droit	76789	76789	76789	76789	76789	76789	76789
ROULEMENT d'arbre de débrayage	72923	72923	72923	72923	72923	72923	72923
VIS de réglage de pédale de débrayage	77429	77429	77429	77429	77429	77429	77429
CARTER ET PIÈCES EXTÉRIEURES							
BOUCHON de remplissage d'huile	77024	77024	77024	77024	77024	77024	77024
— de vidange d'huile	78399	78399	78399	78399	78399	78399	78399
— de couvercle inférieur	77589	77589	77589	77589	77589	77589	77589
BOULON de plaque d'appui du mécanisme	77312	77312	77312	77312	77312	77312	77312
— de plaque d'appui avant du mécanisme	78714	78714	78714	78714	78714	78714	78714
CARTER de boîte présélective	77439	77439	77439	77439	77439	77439	77439
COLLERETTE du filtre d'huile	77610	77610	77610	77610	77610	77610	77610
CORPS du filtre d'huile	77609	77609	77609	77609	77609	77609	77609
COUVERCLE supérieur de boîte	77505	77505	77505	77505	77505	77505	77505
— inférieur de boîte	77537	77537	77537	77537	77537	77537	77537
— avant de boîte	77534	77534	77534	77534	77534	77534	77534
— arrière de boîte	76965	1) 78206	1) 78206	76965	1) 78206	1) 78206	1) 78206
		78910	78910		78910	78910	78910

(1) De la boîte de vitesse n° 1 à la boîte n° 281.

CHANGEMENT DE VITESSE (Boite de vitesse présélective Talbot)

DÉSIGNATION DES PIÈCES	19 CV T 8 L 1935	14 CV T 110 1935	17 CV T 120 C 1935	17 CV T 120 L 1935	17 CV T 150 1935	17 CV Baby-Sport 1935	17 CV T 120 L/S B 1936
COUVERCLE de filtre d'huile	78660	78660	78660	78660	78660	78660	78660
— de support de roulement avant et pompe à huile	77539	77539	77539	77539	77539	77539	77539
FILTRE à huile	77611	77611	77611	77611	77611	77611	77611
FOND du filtre à huile	77911	77911	77911	77911	77911	77911	77911
JOINT du bouchon de vidange d'huile	78401	.....	.....	78401	.....	.....	.....
— du bouchon de remplissage d'huile	77025	77025	77025	77025	77025	77025	77025
— de couvercle supérieur	78912	78912	78912	78912	78912	78912	78912
— d'huile couvercle avant	75157	75157	75157	75157	75157	75157	75157
— d'huile de couvercle arrière	75157	75157	75157	75157	75157	75157	75157
PIED de centrage de couvercle inférieur	76999	76999	76999	76999	76999	76999	76999
PLAQUE d'appui du mécanisme	77311	77311	77311	77311	77311	77311	77311
— d'appui avant du mécanisme	78713	78713	78713	78713	78713	78713	78713
— du matricule de changement de vitesse	300177	300177	300177	300177	300177	300177	300177
RESSORT de filtre à huile	78665	78665	78665	78665	78665	78665	78665
RONDELLE fixation couvercle inférieur	78686	78686	78686	78686	78686	78686	78686
SUPPORT arrière de boîte de vitesse	.....	78909	78909	.....	78909	78909	78909
VIS fixation couvercle pour plomb de garantie	77148	77148	77148	77148	77148	77148	77148
ARBRE PRIMAIRE							
ARBRE de commande de changement de vitesse	77502	78043	78043	77502	78043	78043	78043
CLAVETTE de pompe à huile	77001	77001	77001	77001	77001	77001	77001
CYLINDRE oscillant de pompe à huile	77506	77506	77506	77506	77506	77506	77506
DEFLECTEUR d'huile de roulement avant	76976	76976	76976	76976	76976	76976	76976
ECROU d'accouplement avant	.....	78415	78415	.....	78415	78415	78415
— d'arbre avant	77466	.....	.....	77466	.....	.....	.....
ENTRETOISE d'arbre de commande	77468	77468	77468	77468	77468	77468	77468
EXCENTRIQUE de pompe à huile	77607	77607	77607	77607	77607	77607	7.607
FREIN d'arbre de commande	77467	.....	.....	77467	.....	.....	.....
JONC d'arrêt de roulement avant	77005	77005	77005	77005	77005	77005	77005
PISTON de pompe à huile	77536	77536	77536	77536	77536	77536	77536
ROULEMENT d'arbre de commande de boîte	78655	1) 75377 2) 78655	1) 75377 2) 78655	78655	1) 75377 2) 78655	1) 75377 2) 78655	1) 75377 2) 78655
ARBRE SECONDAIRE							
ARBRE commandé de boîte de vitesse	77613	77613	77613	77613	77613	77613	77613
BAGUE avant d'arbre commandé	77184	77184	77184	77184	77184	77184	77184
— milieu d'arbre commandé	77185	77185	77185	77185	77185	77185	77185
CLAVETTE d'arbre commandé	77001	77001	77001	77001	77001	77001	77001
DEFLECTEUR d'huile de roulement d'arbre commandé	76976	76976	76976	76976	76976	76976	76976
ECROU du plateau d'accouplement	78499	70716	70716	78499	70716	70716	70716
ENTRETOISE de bague de tambour marche arrière	77599	77599	77599	77599	77599	77599	77599
— de vis de speedomètre	77007	77007	77007	77007	77007	77007	77007
— de roulement arrière	77006	77006	77006	77006	77006	77006	77006
— de plateau d'accouplement	77004	77004	77004	77004	77004	77004	77004
FREIN d'écrou de plateau d'accouplement	78498	74123	74123	78498	74123	74123	74123
PLATEAU d'accouplement	78507	76208	76208	78507	76208	76208	76208
ROULEMENT d'arbre commandé	78655	78655	78655	78655	78655	78655	78655
VIS de speedomètre	77183	77183	77183	77183	77183	77183	77183
SPEEDOMÈTRE							
BOULON de raccord de speedomètre	104106	104106	104106	104106	104106	104106	104106
EMBOUT de tournevis femelle de speedomètre	25627	25627	25627	25627	25627	25627	25627
GOUPILLE de roue de speedomètre	68232	68232	68232	68232	68232	68232	68232
RACCORD de speedomètre	76685	76685	76685	76685	76685	76685	76685
ROUE de speedomètre	3) 77127	3) 77127	3) 77127	5) 76764	4) 76647	4) 76647	3) 77127
TOURNEVIS femelle de speedomètre	69294	69294	69294	69294	69294	69294	69294
VIS raccord de speedomètre	76934	76934	76934	76934	76934	76934	76934

(1) S. R. O.
(2) Hoffmann.
(3) Pour couple 11 × 49.
(4) Pour couple 11 × 47.
(5) Pour couple 10 × 49.
(6) Premier modèle.
(7) Deuxième modèle.
(8) Jusqu'à la boîte de vitesse n° 430.
(9) Après la boîte de vitesse n° 430.

DÉSIGNATION DES PIÈCES	19 CV T 8 L 1935	14 CV T 110 1935	17 CV T 120 C 1935	17 CV T 120 L 1935	17 CV T 150 1935	17 CV Baby-Sport 1935	17 CV T 120 L/S B 1936
ENGRENAGES DE PREMIÈRE VITESSE							
BAGUE de tambour de frein de première vitesse	77597	77597	77597	77597	77597	77597	77597
PIGNON de commande de première et deuxième vitesse	77615	77615	77615	77615	77615	77615	77615
RONDELLE de tambour de frein et support satellites	76036	76036	76036	76036	76036	76036	76036
TAMBOUR de frein de première vitesse	6) 77444 7) 78978	6) 77444 7) 78978	6) 77444 7) 78978	6) 77444 7) 78978	6) 77444 7) 78978	6) 77444 7) 78978	6) 77444 7) 78978
ENSEMBLE monté des satellites de première vitesse comprenant :	77616	77616	77616	77616	77616	77616	77616
AXE de satellites de première vitesse	77618	77618	77618	77618	77618	77618	77618
BAGUE de satellites de première vitesse	77600	77600	7.600	77600	77600	77600	77600
ENTRETOISE de support de satellites	77620	77620	77620	77620	77620	77620	77620
ERGOT de support de satellites	77619	77619	77619	77619	77619	77619	77619
FLASQUE de satellites de première vitesse	77554	77554	77554	77554	77554	77554	77554
PLATEAU porte satellite de première vitesse	77451	77451	77451	77451	77451	77451	77451
RIVET de satellites et entretoise de première vitesse	77621	77621	77621	77621	77621	77621	77621
RONDELLE entretoise de pignon de commande première vitesse et arbre de commande	78704 77617	78704 77617	78704 77617	78704 77617	78704 77617	78704 77617	78704 77617
SATELLITES de première vitesse							
ENGRENAGES DE DEUXIÈME VITESSE							
BAGUE entretoise des tambours de deuxième et troisième vitesse	77595	77595	77595	77595	77595	77595	77595
TAMBOUR de frein de deuxième vitesse	6) 77445 7) 78980	6) 77445 7) 78980	6) 77445 7) 78980	6) 77445 7) 78980	6) 77445 7) 78980	6) 77445 7) 78980	6) 77445 7) 78980
ENSEMBLE monté des satellites de deuxième vitesse comprenant :	77622	77622	77622	77622	77622	77622	77622
AXE de satellites de deuxième vitesse	77618	77618	77618	77618	77618	77618	77618
BAGUE de satellite de deuxième vitesse	77600	77600	77600	77600	77600	77600	77600
ENTRETOISE de support de satellites	77620	77620	77620	77620	77620	77620	77620
ERGOT de support de satellites	77619	77619	77619	77619	77619	77619	77619
PORTE-SATELLITE de deuxième et couronne troisième	77447	77447	77447	77447	77447	77447	77447
— de deuxième	77630	77630	77630	77630	77630	77630	77630
RIVET de satellites et entretoise de deuxième vitesse	77621	77621	77621	77621	77621	77621	77621
SATELLITES de deuxième vitesse	77617	77617	77617	77617	77617	77617	77617
ENGRENAGES DE TROISIÈME VITESSE							
ENSEMBLE monté du tambour de troisième vitesse comprenant :	8) 77631 9) 78977	8) 77631 9) 78977	8) 77631 9) 78977	8) 77631 9) 78977	8) 77631 9) 78977	8) 77631 9) 78977	8) 77631 9) 78977
BAGUE de pignon de troisième vitesse	77593	77593	77593	77593	77593	77593	77593
— de pignon de troisième vitesse et support de satellites	77594	77594	77594	77594	77594	77594	77594
— de roue et support satellite de troisième vitesse	77596	77596	77596	77596	77596	77596	77596
ENTRETOISE de bague de pignon de troisième vitesse et arbre de commande	77634	77634	77634	77634	77634	77634	77634
GARNITURE de cône de prise directe	8) 77633 9) 78697	8) 77633 9) 78697	8) 77633 9) 78697	8) 77633 9) 78697	8) 77633 9) 78697	8) 77633 9) 78697	8) 77632 9) 78697
PIGNON de commande de troisième vitesse	77632	77632	77632	77632	77632	77632	77632
RONDELLE de réglage	78967	78967	78967	8967	78967	78967	8967
TAMBOUR de frein de troisième vitesse	78715	78715	78715	78715	78715	78715	78715
ENSEMBLE monté des satellites de troisième vitesse comprenant :	77635	77635	77635	77635	7 635	77635	77635
AXE de satellites de troisième vitesse	77618	77618	77618	77618	77618	77618	77618
BAGUE de satellites de troisième vitesse	77600	77600	77600	77600	77600	77600	77600
ENTRETOISE de pignon de troisième vitesse et support de satellites	78703	78703	78703	78703	78703	78703	78703
— de support de satellites	77620	77620	77620	77620	77620	77620	77620
ERGOT de support de satellites	77619	77619	77619	77619	77619	77619	77619
FLASQUE de satellites de troisième vitesse	77452	77452	77452	77452	77452	77452	77452
RIVET de satellites et entretoise	78970	78970	78970	78970	78970	78970	78970
SATELLITES de troisième vitesse	77637	77637	77637	77637	77637	77637	77637
TAMBOUR frein de deuxième vitesse	78980	78980	78980	78980	78980	78980	78980

DÉSIGNATION DES PIÈCES	19 CV T 8 L 1935	14 CV T 110 1935	17 CV T 120 C 1935	17 CV T 120 L 1935	17 C/ T 150 1935	17 CV Baby Sport 1935	17 CV T 120 L/S B 1936
MÉCANISME DE QUATRIÈME VITESSE							
BAGUE de moyeu cône mâle de quatrième vitasse	1) 77590 2) 78583	1) 77590 2) 78583	1) 77590 2) 78583	1) 77590 2) 78583	1) 77590 2) 78583	1) 77590 2) 78583	1) 77590 2) 78583
BILLE support extérieur cône de prise	76034	76034	76034	76034	76034	76034	76034
BOULON de quatrième vitesse	78569	78569	78569	78569	78569	78569	78569
CONE de prise directe	1) 77487 2) 78582	1) 77487 2) 78582	1) 77487 2) 78582	1) 77487 2) 78582	1) 77487 2) 78582	1) 77487 2) 78582	1) 77487 2) 78582
CUVETTE de ressort de prise directe	77558	77558	77558	77558	77558	77558	77558
ENTRETOISE de quatrième vitesse	77591	77591	77591	77591	77591	77591	77591
JONC d'arrêt de roulement de quatrième vitesse	78520	78520	78520	78520	78520	78520	78520
MOYEU de cône mâle de quatrième vitesse	1) 77490	1) 77490	1) 77490	1) 77490	1) 77490	1) 77490	1) 77490
PIED de quatrième vitesse	78570	78570	78570	78570	78570	78570	78570
— support extérieur de cône de prise	78685	78685	78685	78685	78685	78685	78685
RESSORT de quatrième vitesse	78579	78579	78579	78579	78579	78579	78579
RONDELLE du cône mâle de quatrième vitesse	2) 78584	2) 78584	2) 78584	2) 78584	2) 78584	2) 78584	2) 78584
— de cône mâle de quatrième vitesse (grande)	1) 77555	1) 77555	1) 77555	1) 77555	1) 77555	1) 77555	1) 77555
— de cône mâle de quatrième vitesse (petite)	1) 77556	1) 77556	1) 77556	1) 77556	1) 77556	1) 77556	1) 77556
— de butée de quatrième vitesse	77638	77638	77638	77638	77638	77638	77638
— de ressort de quatrième vitesse	77639	77639	77639	77639	77639	77639	77639
ROULEMENT de cône de prise directe	77250	77250	77250	77250	77250	77250	77250
SUPPORT extérieur de cône de prise	77541	77541	77541	77541	77541	77541	77541
— central de cône de prise	77540	77540	77540	77540	77540	77540	77540
ENGRENAGE DE MARCHE ARRIÈRE							
BAGUE de tambour de marche arrière	77598	77598	77598	77598	77598	77598	77598
RONDELLE de tambour et support satellite de marche arrière	76036	76036	76036	76036	76036	76036	76036
ROULEMENT de tambour de marche arrière	77250	77250	77250	77250	77250	77250	77250
TAMBOUR de frein de marche arrière	2) 78979	2) 78979	2) 78979	2) 78979	2) 78979	2) 78979	2) 78979
ENSEMBLE **monté des satellites de marche arrière comprenant :**	77641	77641	77641	77641	77641	77641	77641
AXE de satellite de marche arrière	77643	77643	77643	77643	77643	77643	77643
BAGUE de satellite	77601	77601	77601	77601	77601	77601	77601
ENTRETOISE de support de satellite de marche arrière	77644	77644	77644	77644	77644	77644	77644
ERGOT de support de satellites	77619	77619	77619	77619	77619	77619	77619
FLASQUE de satellites de marche arrière	77553	77553	77553	77553	77553	77553	77553
PLATEAU porte satellite de marche arrière	77450	77450	77450	77450	77450	77450	77450
RIVET de satellite et entretoise de marche arrière	77645	77645	77645	77645	77645	77645	77645
RONDELLE entre support de satellites de première vitesse et marche arrière	76044	76044	76044	76044	76044	76044	76044
SATELLITES de marche arrière	77642	77642	77642	77642	77642	77642	77642
FREINS ET RÉGLAGES AUTOMATIQUES 1, 2, 3							
AXE de renvoi de centrage 1, 2, 3, côté gauche	77648	77643	77648	77648	77648	77648	77648
— de renvoi de centrage 1, 2, 3, côté droit	77657	77657	77657	77657	77657	77657	77657
— des leviers d'articulation des mâchoires intérieures	77653	77658	77658	77658	77658	77658	77658
— de bielles de mâchoires intérieures des freins	77661	77661	77661	77661	77661	77661	77661
— des leviers d'articulation des mâchoires extérieures	77662	77662	77662	77662	77662	77662	77662
— des biellettes de bandes de freins 1, 2, 3	77678	77678	77678	77678	77678	77678	77678
— de pivot de réglage automatique	76123	76123	76123	76123	76123	76123	76123
— de ressort de réglage automatique	76116	76116	76116	76116	76116	76116	76116
— de tringle de commande mâchoire de freins	75899	75899	75899	75899	75899	75899	75899
BIELLE de mâchoire intérieure de freins 1, 2, 3	77543	77543	77543	77543	77543	77543	77543
BIELLETTE de poussée de freins 1, 2, 3	77456	77456	77456	77456	77456	77456	77456
BUTEE de plaquette de réglage automatique	77206	77206	77206	77206	77206	77206	77206
ECROU de réglage automatique	76120	76120	76120	76120	76120	76120	76120
ENTRETOISE des leviers d'articulation 1, 2, 3	77660	77660	77660	77660	77660	77660	77660
FREIN de support de bandes de freins	77659	77659	77659	77659	77659	77659	77659
GARNITURE de mâchoires extérieures de frein 1, 2, 3	77646	77646	77646	77646	77646	77646	77646

(1) De la boîte n° 1 au n° 375 inclus. (2) Après la 375e boîte.

DÉSIGNATION DES PIÈCES	19 CV T 8 L 1935	14 CV T 110 1935	17 CV T 110 C 1935	17 CV T 120 L 1935	17 CV T 150 1935	17 CV Baby Sport 1935	17 CV T 120 L/S B 1935
GARNITURE de mâchoires intérieures de frein 1, 2, 3	77646	77646	77646	77646	77646	77646	77646
GOUPILLE de levier des biellettes de mâchoires de freins	77205	77205	77205	77205	77205	77205	77205
LEVIER d'articulation de 1, 2, 3, pièce avant	77458	77458	77458	77458	77458	77458	77458
— d'articulation de 1, 2, 3, pièce arrière	77459	77459	77459	77459	77459	77459	77459
— de commande des biellettes de mâchoire de frein	77489	77489	77489	77489	77489	77489	77489
MACHOIRES extérieures de frein pour 1, 2, 3	77441	77441	77441	77441	77441	77441	77441
— intérieures de frein pour 1, 2, 3	77442	77442	77442	77442	77442	77442	77442
PIVOT de réglage automatique	75905	75905	75905	75905	75905	75905	75905
PLAQUETTE de réglage automatique	77545	77545	77545	77545	77545	77545	77545
POUSSOIR de biellettes de poussée de freins	77663	77663	77663	77663	77663	77663	77663
RENVOI de centrage de 1, 2, 3, côté gauche	77583	77583	77583	77583	77583	77583	77583
— de centrage de 1, 2, 3, côté droit	77582	77582	77582	77582	77582	77582	77582
RESSORT des renvois de centrage	76175	76175	76175	76175	76175	76175	76175
— de biellettes de poussée des freins	77664	77664	77664	77664	77664	77664	77664
— de réglage automatique	76155	76155	76155	76155	76155	76155	76156
RIVET de garniture de mâchoires extérieures de freins 1, 2, 3	78561	78561	78551	78551	78551	78551	78551
— de garniture de mâchoires de freins 1, 2, 3	77647	77647	77647	77647	77647	77647	77647
— de biellette de bandes de freins 1, 2, 3	77679	77679	77679	77679	77679	77679	77679
RONDELLE support de barre omnibus et levier d'articulation	78686	78686	78686	78686	78686	78686	78686
— de support de bandes de freins	78686	78686	78686	78686	78686	78686	78686
SUPPORT de barre omnibus et levier d'articulation	77538	77538	77538	77538	77538	77538	77538
— d'axe des bandes de freins et renvois d'équerre côté droit	77649	77649	77649	77649	77649	77649	77649
TRINGLE de commande de mâchoires de freins	75899	75899	75899	75899	75899	75899	75899
VIS de réglage des mâchoires de freins	77515	77515	77515	77515	77515	77515	77515
RÉGLAGE AUTOMATIQUE DE QUATRIÈME VITESSE							
AXE de biellette de poussée de prise	77678	77678	77678	77678	77678	77678	77678
— de pivot de réglage automatique	76123	76123	76123	76123	76123	76123	76123
— de ressort de réglage automatique	76116	76116	76116	76116	76116	76116	76116
BIELLETTE de commande de support central de cône de prise	76090	76090	76090	76090	76090	76090	76090
— de poussée de prise directe	78763	78763	78763	78763	78763	78763	78763
BUTEE de plaquette de réglage automatique	77206	77206	77206	77206	77206	77206	77205
ECROU de réglage automatique	76120	76120	76120	76120	76120	76120	76120
ENTRETOISE de levier d'articulation	78765	78765	78765	78765	78765	78765	78765
GOUPILLE de levier de biellette de poussée	77205	77205	77205	77205	77205	77205	77205
LEVIER de commande de biellette de poussée	77489	77489	77489	77489	77489	77489	77489
— d'articulation de prise directe (pièce arrière)	78760	78760	78760	78760	78760	78760	78760
— d'articulation de prise directe (pièce avant)	78761	78761	78761	78761	78761	78761	78761
PIVOT de réglage automatique	75905	75905	75905	75905	75905	75905	75905
PLAQUETTE de réglage automatique	77545	77545	77545	77545	77545	77545	77545
POUSSOIR de biellette de poussée	77663	77663	77663	77663	77663	77663	77663
RESSORT de réglage automatique	76155	76155	76155	76155	76155	76155	76156
— de biellette de poussée de prise	77661	77664	77664	77664	77664	77664	77664
RIVET de biellette de poussée de prise	77679	77679	77679	77679	77679	77673	77679
SUPPORT de réglage de prise	77583	77588	77588	77588	77588	77588	77588
TRINGLE de commande de prise directe	3) 76978 4) 78768	3) 76978 4) 78763	3) 76978 4) 78768	3) 76478 4) 78768	3) 76978 4) 78768	3) 76978 4) 78768	3) 76978 4) 78768
VIS de réglage de prise	77515	77515	77515	77515	77515	77515	77515
FREINS ET RÉGLAGE AUTOMATIQUE MARCHE ARRIÈRE							
AXE de bielle mâchoire intérieure de frein marche arrière	77661	77661	77661	77661	77661	77661	7 661
— de biellette mâchoire de marche arrière	76097	76097	76097	76097	76097	76097	76097
— de réglage automatique	76123	76123	76123	76123	76123	76123	76123
— de ressort de réglage automatique	76116	76116	76116	76116	76116	76116	76116
— de tringle de commande de marche arrière	76098	76098	76098	76098	76098	76098	76098
BIELLE mâchoire intérieure de frein de marche arrière	77542	77542	77542	77542	77542	77542	77542
BIELLETTE de poussée de frein de marche arrière	77457	77457	77457	77457	77457	77457	77457
BRAS avant d'articulation de frein de marche arrière	77454	77454	77454	77454	77454	77454	77454

(3) Pour boîte n° 1 à 200. (4) Pour boîte après 200.

CHANGEMENT DE VITESSE (Boite de vitesse présélective Talbot)

	DÉSIGNATION DES PIÈCES	19 CV T 8 L 1935	14 CV T 110 1935	17 CV T 120 C 1935	17 CV T 120 L 1935	17 CV T 150 1935	17 CV Baby Sport 1935	17 CV T 120 L/S B 1936
1	BRAS arrière d'articulation de frein de marche arrière	77455	77455	77455	77455	77455	77455	77455
2	BUTÉE de biellette de poussée de frein arrière	76096	76096	76096	76096	76096	76096	76096
3	— de plaquette de réglage automatique	77206	77205	77206	77206	77206	77206	77206
4	ÉCROU de réglage automatique	76120	76120	76120	76120	76120	76120	76120
5	ENTRETOISE de biells de frein de marche arrière	77672	77672	77672	77672	77672	77672	77672
6	GARNITURE de mâchoires extérieures de marche arrière	77646	77646	77646	77646	77646	77646	77646
7	GOUPILLE de levier de biellette de marche arrière	77205	77205	77205	77205	77205	77205	77205
8	LEVIER de commande de biellette de marche arrière	77489	77489	77489	77489	77489	77489	77489
9	MACHOIRES de freins intérieures de marche arrière	77443	77443	77443	77443	77443	77443	77443
10	— de freins extérieures de marche arrière	77440	77440	77440	77440	77440	77440	77440
11	PIVOT de réglage automatique	75905	75905	75905	75905	75905	75905	75905
12	PLAQUETTE de réglage automatique	77545	77545	77545	77545	77545	77545	77545
13	POUSSOIR de biellette de marche arrière	77663	77663	77663	77663	77663	77663	77663
14	RENVOI de centrage de marche arrière	77584	77584	77584	77584	77584	77584	77584
15	RESSORT de renvoi de centrage	76175	76175	76175	76175	76175	76175	76175
16	— de biellette de marche arrière	77664	77664	77664	77664	77664	77664	77664
17	— de réglage automatique	76155	76155	76155	76155	76155	76155	76155
18	RIVET de garniture de mâchoires extérieures de marche arrière	78551	78551	78551	78561	78551	78551	78551
19	— de garniture de mâchoires intérieures de marche arrière	77647	77647	77647	77647	77647	77647	77647
20	— de biellette de mâchoires de marche arrière	77013	77013	77013	77013	77013	77013	77013
21	TRINGLE de commande de marche arrière	75898	75898	75898	75898	75898	75898	75898
22	VIS de réglage de mâchoire de freins	77515	77515	77515	77515	77515	77515	77515
23								
24								
25	**RESSORT PRINCIPAL ET BARRE OMNIBUS**							
26								
27								
28								
29	BARRE omnibus de commande des freins	77507	77507	77507	77507	77507	77507	77507
30	BIELLE d'arbre de ressort principal	76983	76983	76983	76983	76983	76983	76983
31	CALE de couvercle de ressort principal	76975	76975	76975	76975	76975	76975	76975
32	COUVERCLE de ressort principal	77504	77504	77504	77504	77504	77504	77504
33	DEMI-BIELLE femelle de levier de commande	76989	76989	76989	76939	76989	76989	76989
34	FREIN de barre omnibus de commande de freins	77562	77562	77562	77562	77562	77562	77562
35	GUIDE femelle de ressort principal	76987	76987	76987	76987	76987	76987	76997
36	— mâle de ressort principal	76986	76986	76986	76986	76986	76986	76986
37	JOINT de couvercle de ressort principal	78913	78913	78913	78913	78913	78913	78913
38	PLAQUETTE de barre omnibus de commande des freins	76981	76381	76981	76981	76981	76981	76981
39	RESSORT principal	76994	76994	76994	76994	76994	76994	76994
40	ROTULE de couvercle de ressort principal	77011	77011	77011	77011	77011	77011	77011
41	VIS fixation de couvercle de ressort principal	77195	77195	77195	77195	77195	77195	77195
42								
43								
44	**COMMANDE DE LA BOITE**							
45								
46	ARBRE de levier de commande des vitesses	77673	77673	77673	77673	77673	77673	77673
47	AXE d'attache de sangle	76643	76643	76643	76643	76643	76643	76643
48	CAGE porte-joint roulement droit d'arbre de commande	76727	76727	76727	76727	76727	76727	76727
49	COUVERCLE de roulement d'arbre de commande	77674	77674	77674	77674	77674	77674	77674
50	DEMI-BIELLE mâle de levier de commande	76990	76990	76990	76990	76990	76990	76990
51	ÉCROU de blocage de roulement sur arbre de commande	76690	76690	76690	76690	76690	76690	76690
52	FREIN d'écrou d'arbre de commande	69533	69533	69533	69533	69533	69533	69533
53	— de roulement à billes	76686	76686	76686	76686	76686	76686	76686
54	JOINT de roulement droit d'arbre de commande	76688	76688	76688	76688	76688	76688	76688
55	LEVIER des vitesses sur boîte	77055	77055	77055	77055	77055	77055	77055
56	— de commande dans boîte	76988	76988	76988	76988	76988	76988	76988
57	PLAQUETTE de levier de commande	77000	77000	77000	77000	77000	77000	77000
58	PROTECTEUR de roulement	76687	76687	76687	76687	76687	76687	76687
59	RONDELLE de butée de plaquette de levier de commande	76693	76693	76693	76693	76693	76693	76693
60	ROULEMENT gauche de l'arbre de commande	71491	71491	71491	71491	71491	71491	71491
61	— droit de l'arbre de commande	72923	72923	72923	72923	72923	72923	72923
62								
63								
64								
65								

	DÉSIGNATION DES PIÈCES	19 CV T 8 L 1935	14 CV T 110 1935	17 CV T 120 C 1935	17 CV T 120 L 1935	17 CV T 150 1935	17 CV Baby Sport 1935	17 CV T 120 L/S B 1936
1								
2	**COUVERCLE LATÉRAL ET SÉLECTEUR**							
3								
4	ARBRE à cames sélecteur	77585	77585	77585	77585	77585	77585	77585
5	AXE de secteur d'arbre à cames de sélecteur	77675	77675	77675	77675	7 675	77675	77675
6	— de doigt de came de secteur	77046	77046	77046	77046	77046	77046	77046
7	— des verrous	77199	77199	77199	77199	77199	77199	77199
8	— de fixation de contre-plaque des verrous	77200	77200	77200	77200	77200	77200	77200
9	— de poussoir de levier de débrayage au point mort	76597	76597	76597	76597	76597	76597	76597
10	BAGUE d'arbre à cames de sélecteur	77044	77044	77044	77044	77044	77044	77044
11	BOUCHON d'axe de sélecteur	77677	77677	77677	77677	77677	77677	77677
12	— de poussoir de débrayage au point mort	76591	76591	76591	76591	76591	76591	76591
13	— de tige de débrayage au point mort	77048	77048	77048	77048	77048	77048	77048
14	— de niveau d'huile	77484	77484	77484	77484	77484	77484	77484
15	CLAVETTE de sélecteur	77073	77073	77073	77073	77073	77073	77073
16	— fixation d'arbre à cames de sélecteur	78009	78009	78009	78009	78009	78009	78009
17	CHAPE de levier débrayage au point mort	76592	76592	76592	76592	76592	76592	76592
18	CONTRE-PLAQUE des verrous	77552	77552	77552	77552	77552	77552	77552
19	COUVERCLE latéral de boîte de vitesses	77054	77054	77054	77054	77054	77054	77054
20	DOIGT de came de sélecteur de première, deuxième et troisième vitesse	77039	77039	77039	77039	77039	77039	77039
21	— de came de sélecteur de quatrième vitesse	77040	77040	77040	77040	77040	77040	77040
22	— de cames de sélecteur marche arrière	77041	77041	77041	77041	77041	77041	77041
23	ERGOT de chape de levier de débrayage au point mort	76595	76595	76595	76595	76595	76595	76595
24	FREIN de bouchon tige de débrayage au point mort	77093	77093	77093	77093	77093	77093	77093
25	GARNITURE de presse étoupe d'axe de sélecteur	77036	77036	77036	77036	77036	77036	77036
26	— de presse étoupe de débrayage au point mort	77034	77034	77034	77034	77034	77034	77034
27	JOINT du bouchon de débrayage au point mort	64741	64741	64741	64741	64741	64741	64741
28	— du bouchon de niveau d'huile	77481	77481	77481	77481	77481	77481	77481
29	LEVIER de sélecteur	77908	.....	.....	77908	.....	.....	.....
30	— de débrayage au point mort	77051	77051	77051	77051	77051	77051	77051
31	POUSSOIR de levier de débrayage au point mort	76596	76596	76596	76596	76596	76596	76596
32	RESSORT de doigt de came de sélecteur	77047	77047	77047	77047	77047	77047	77047
33	— de poussoir de débrayage au point mort	76470	76470	76470	76470	76470	76470	76470
34	RIVET de levier de débrayage au point mort	76599	76599	76599	76599	76599	76599	76599
35	RONDELLE de poussoir de débrayage au point mort	76598	76598	76598	76598	76686	76598	76598
36	— de bouchon d'axe de sélecteur	1) 77824	1) 77824	1) 77824	1) 77824	1) 77824	1) 77824	1) 77824
37		2) 78968	2) 78968	2) 78968	2) 78968	2) 78968	2) 78968	2) 78968
38	— de bouchon de tige de débrayage au point mort	3) 77825	3) 7.825	3) 77825	3) 77825	3) 77825	3) 77825	3) 77825
39		4) 78969	4) 78969	4) 78969	4) 78969	4) 78969	4) 78969	4) 78969
40	ROTULE de levier de sélecteur	300045	.....	.....	300045	.....	.....	.....
41	SECTEUR d'arbre à cames de sélecteur	77586	77586	77586	77586	77586	77586	77586
42	SIÈGE de débrayage au point mort	.....	77964	77964	.....	77964	77964	77964
43	SUPPORT d'arbre à cames de sélecteur	77587	77587	77587	77587	77587	77587	77587
44	— de chape de levier de débrayage au point mort	77050	77050	77050	77050	77050	77050	77050
45	TIGE de débrayage au point mort	77038	.....	.....	77038	.....	.....	.....
46	VERROU de biellette de commande des freins (large)	77491	77491	77491	77491	77491	77491	77491
47	— de biellette de commande des freins (étroit)	77492	77492	77492	77492	77492	77492	77492
48	VIS de tige de débrayage au point mort	76934	.....	.....	76934	.....	.....	.....
49	— de siège de débrayage au point mort	.....	76934	76934	.....	76804	76804	76934
50								
51								
52								
53								
54								
55								
56								
57								
58								
59								
60								
61								
62								
63								
64								
65								

(1) 16
(2) 15
(3) 20 × 3.
(4) 19,2 × 3.

PONT ARRIÈRE

Pour types : M 67, K 74, M 67 C, K 75, M 75, M 78, K 78, H 78, MA 67, MB 75, MC 78, MD 78, H 75 C, ME 67, MF 75 C, MF 75 L, H 75 RI, T 8 L, L 67, T 105, T 110, T 120 C, T 120 L, T 150, Baby Sport, T 10, T 120 L/SB.

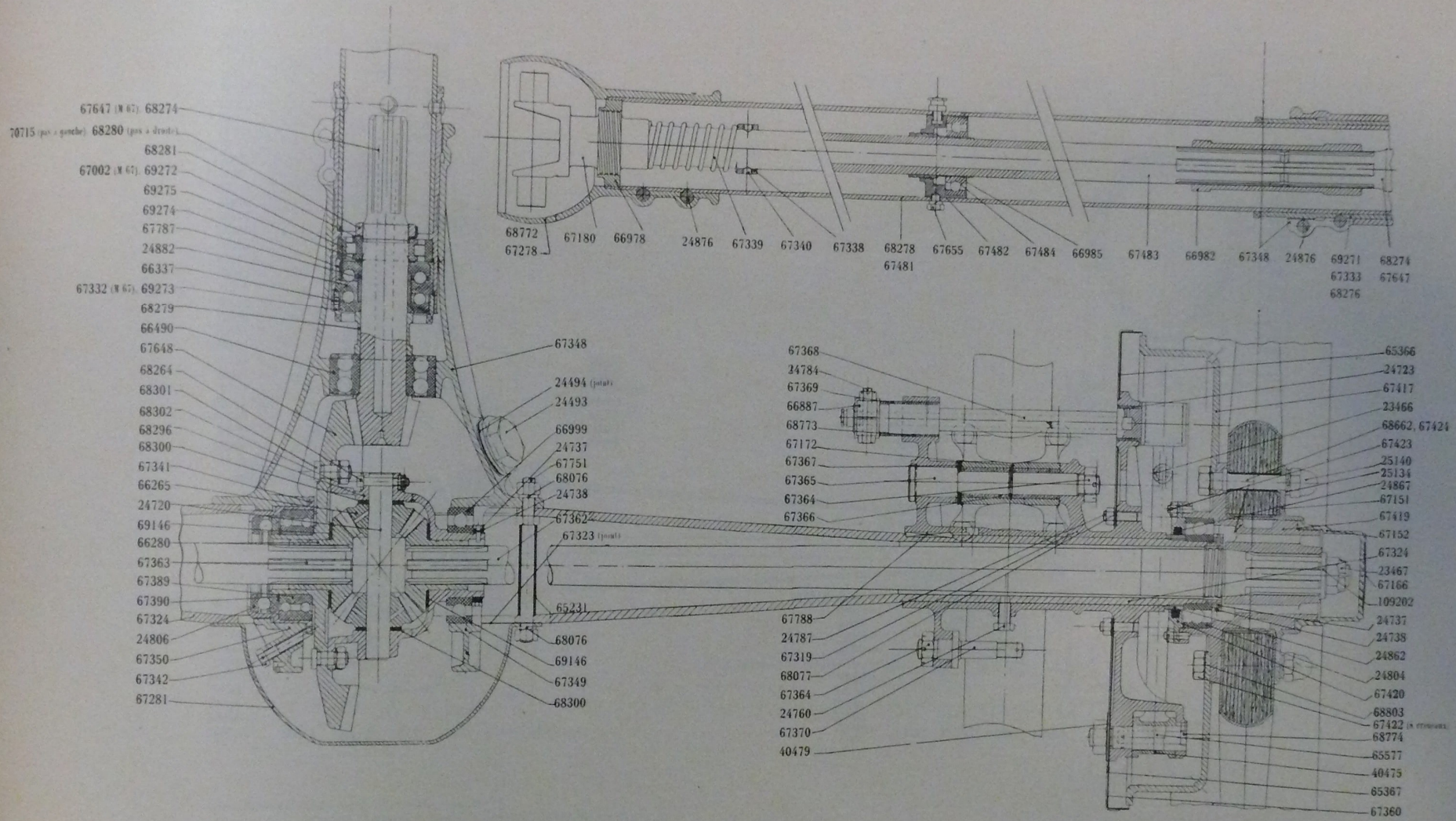

PLANCHE 22

PONT ARRIÈRE 11 C.V. (TYPE M 67) ET 14 C.V. (TYPE K 74)

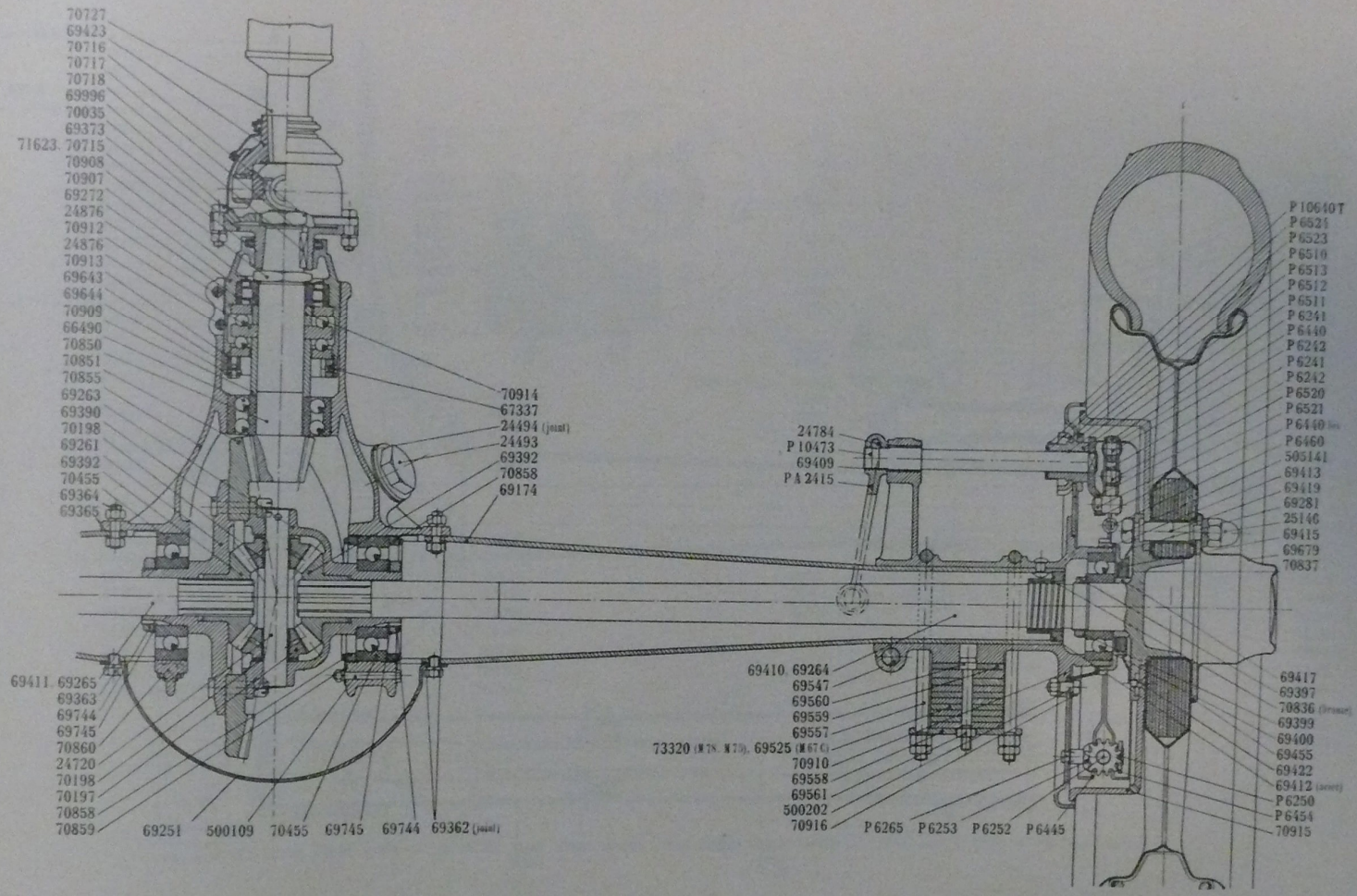

Arbre différentiel 69264-5 : Cent premiers ponts M 67 C.
— — 69410-11 : Indiquer la portée du roulement (50 ou 52).

PLANCHE 23

PONT ARRIÈRE M 67 C, M 75 ET M 78

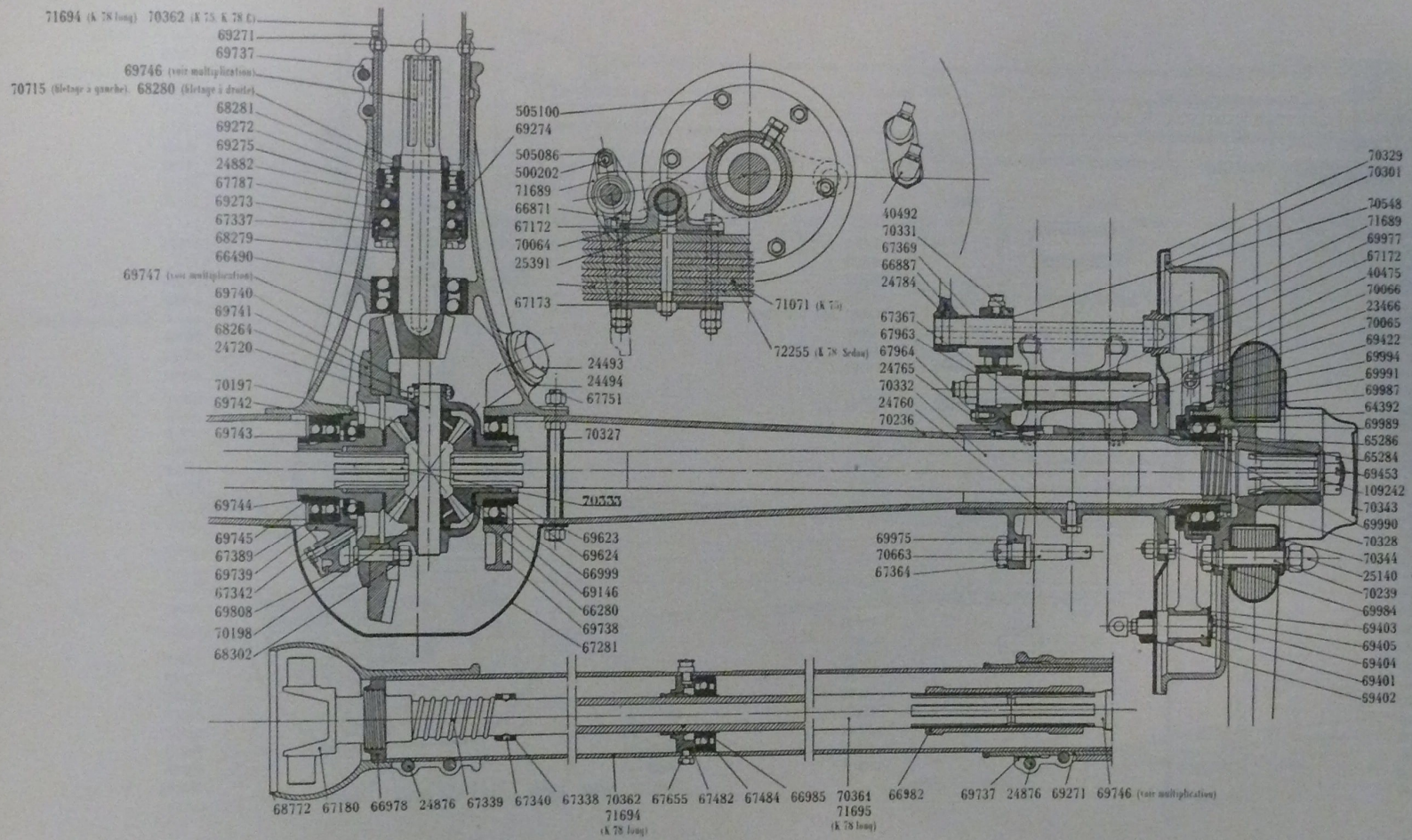

PLANCHE 24

PONT ARRIÈRE K 75 ET K 78

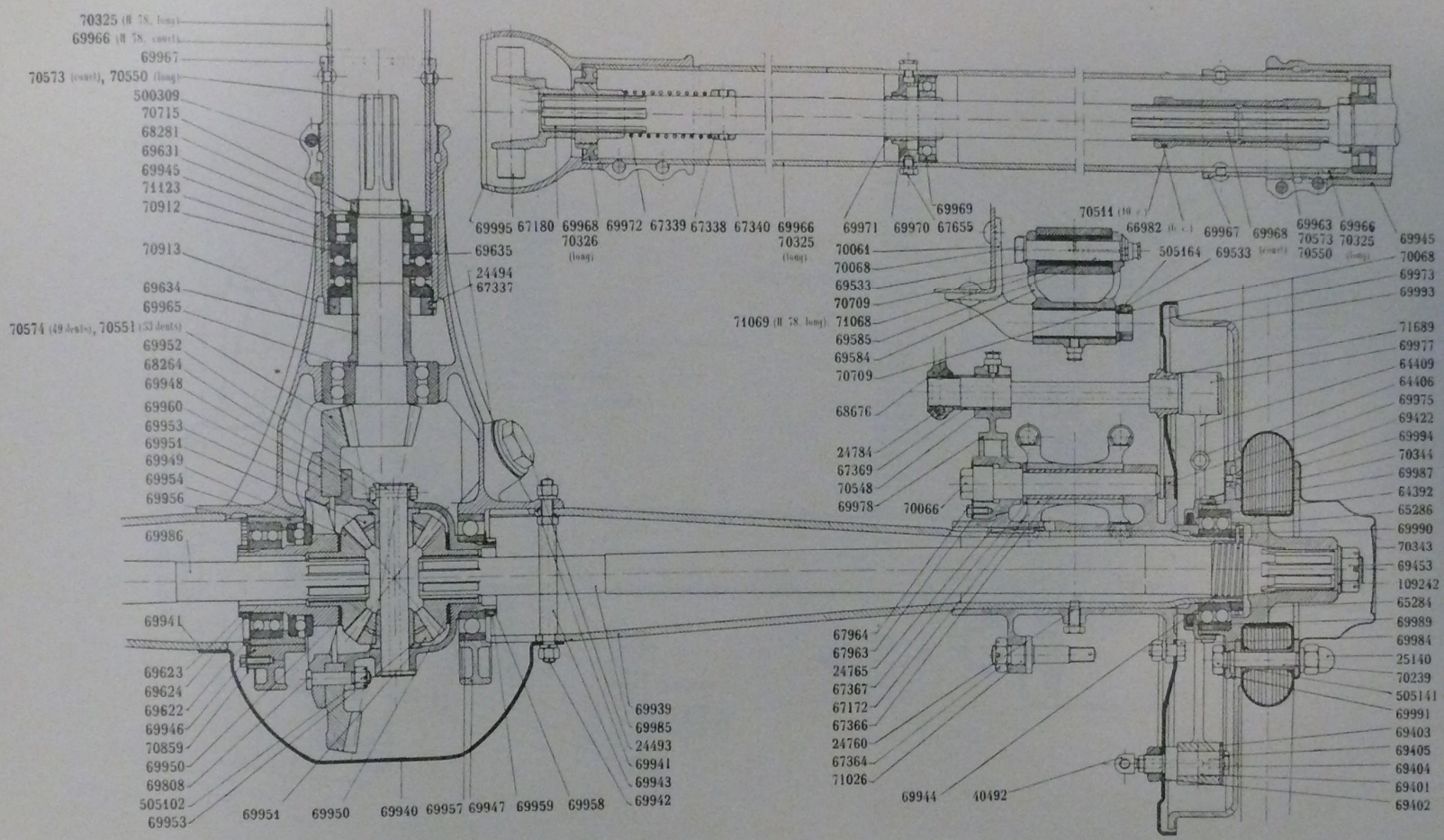

PLANCHE 25

PONT ARRIÈRE H 78

La gravure n'indique que des numéros de base. Commander suivant les numéros du Catalogue.

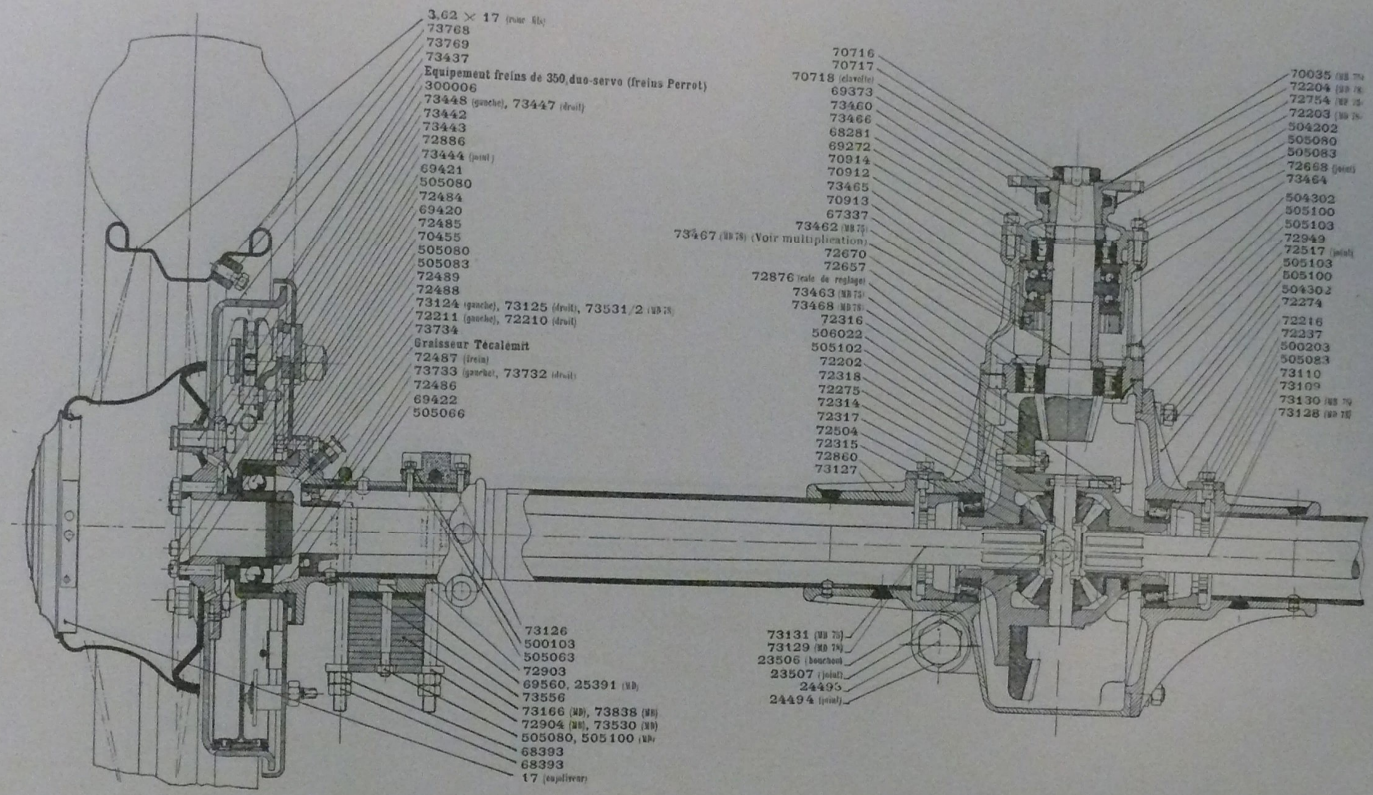

PLANCHE 26

PONT ARRIÈRE MA 67, MB 75, MC 78 ET MD 78

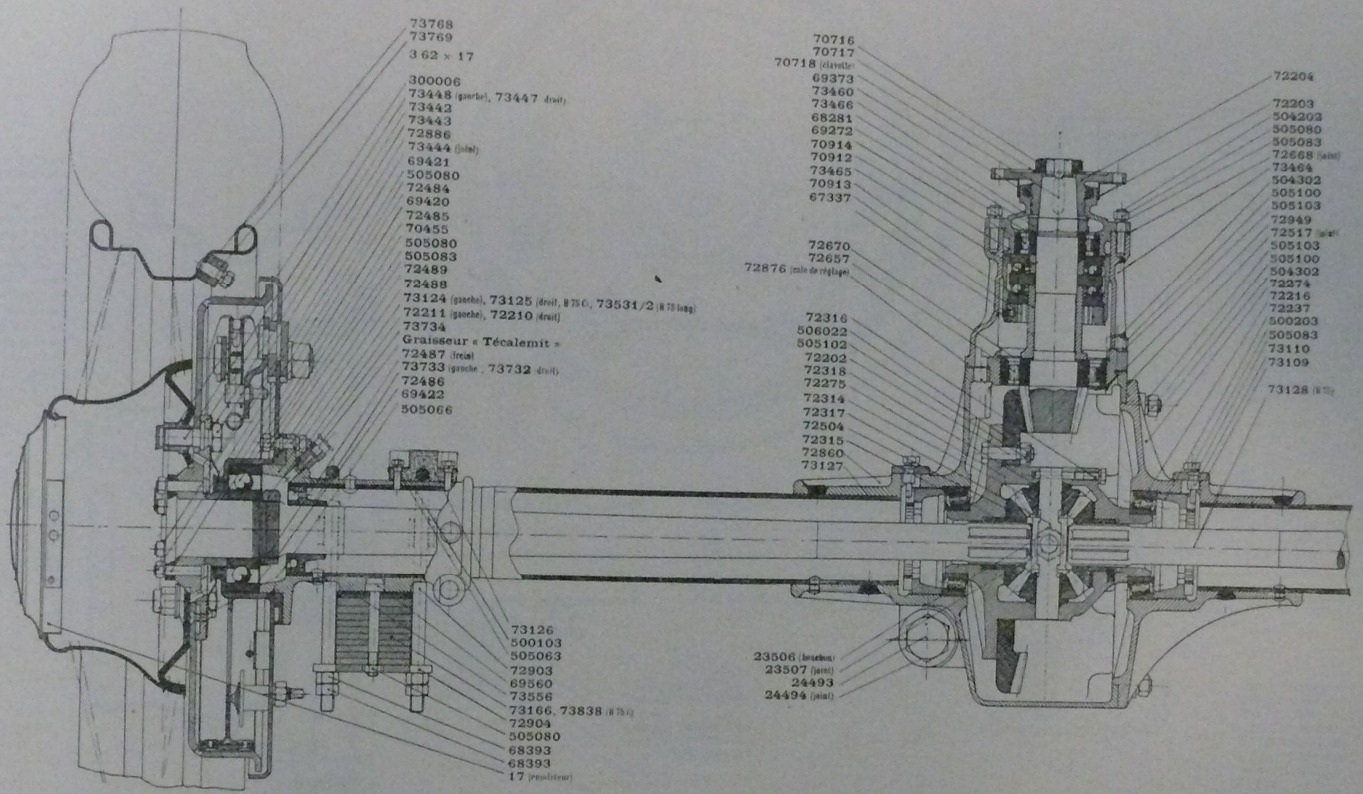

PLANCHE 27

PONT ARRIÈRE H 75

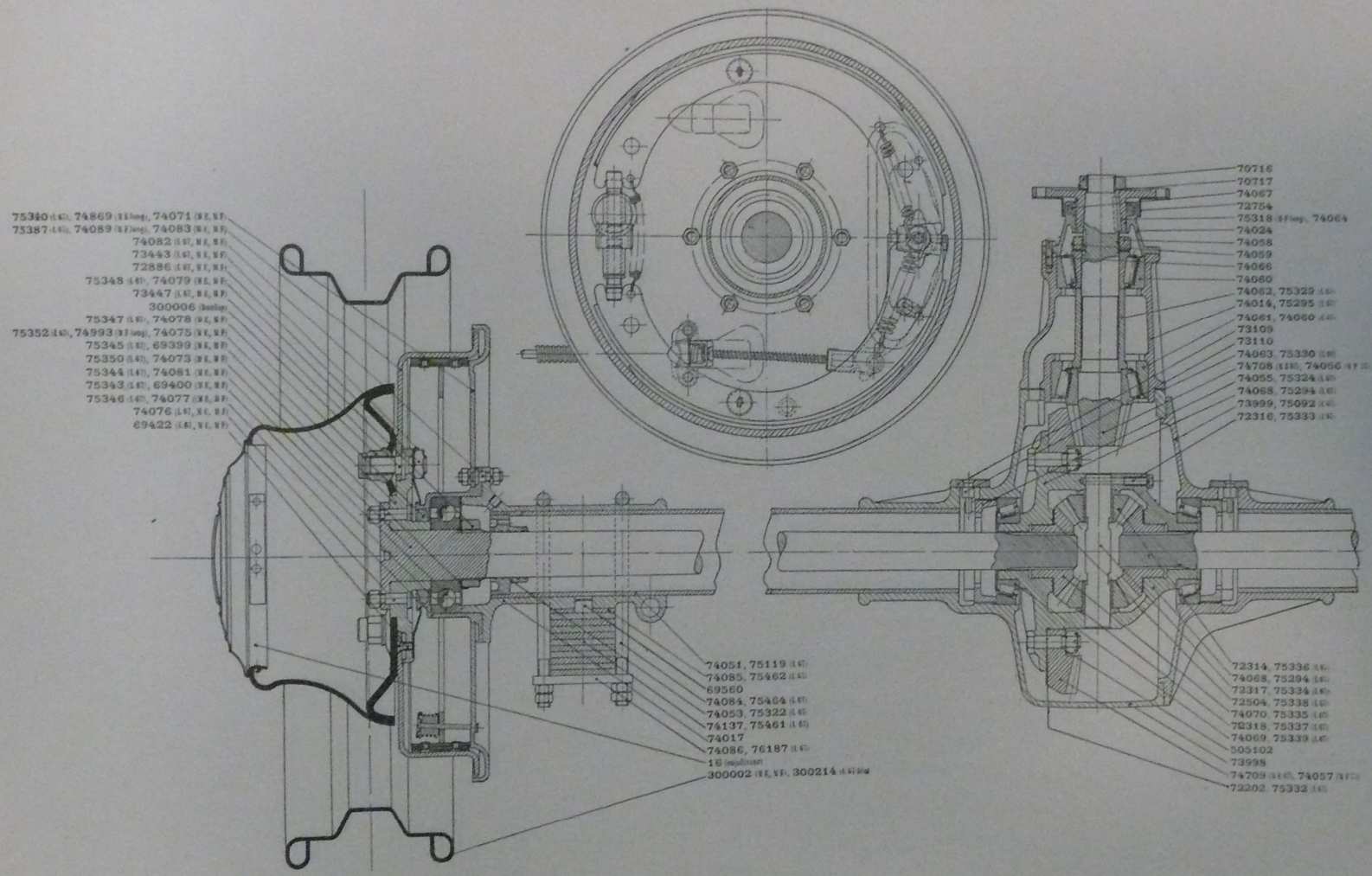

PLANCHE 28

PONT ARRIÈRE ME 67, MF 75 ET L 67

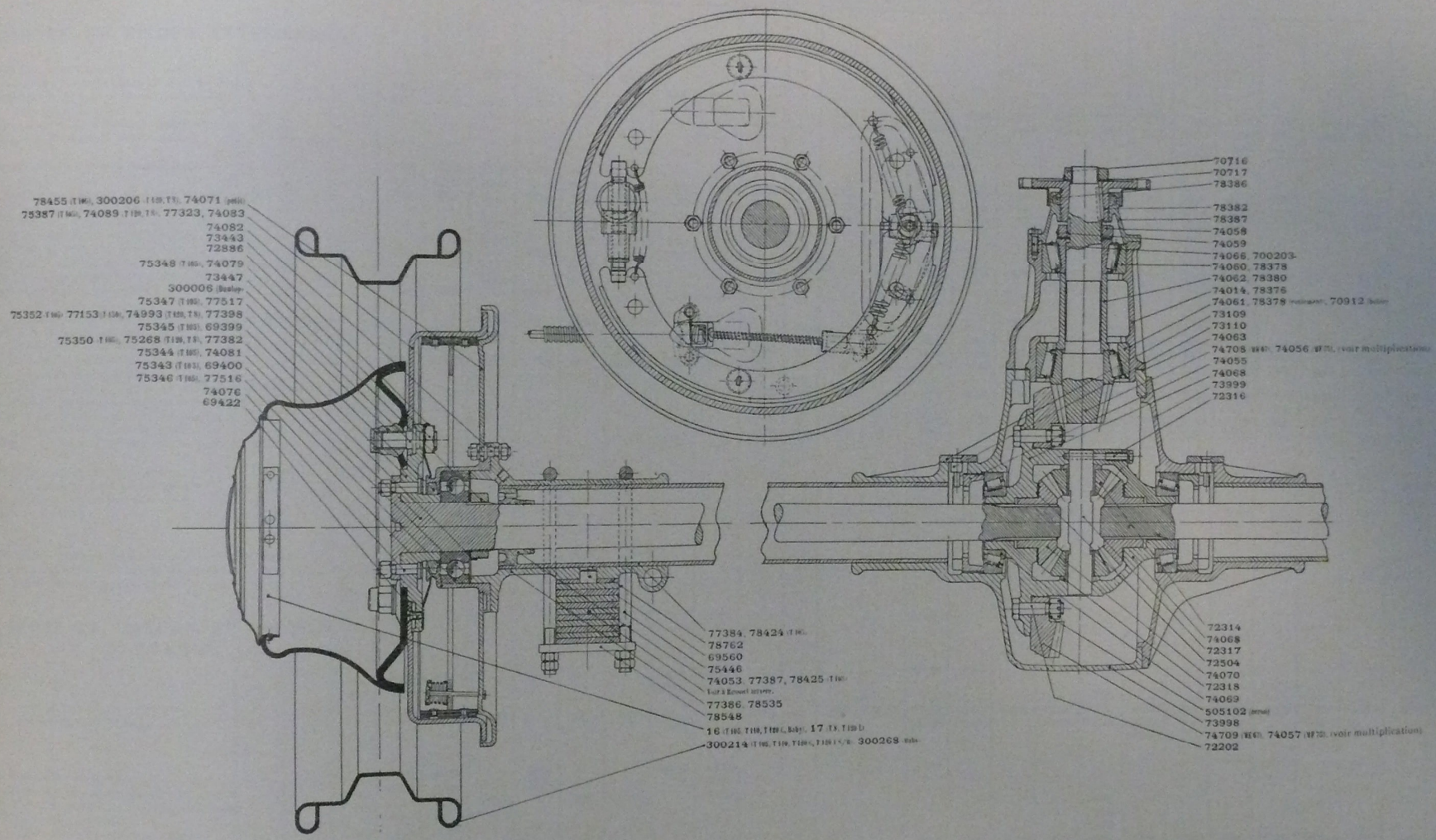

PLANCHE 29

PONT ARRIÈRE T 105, T 110, T 120, BABY ET T 8

DÉSIGNATION DES PIÈCES	11 CV M 67 27/28/29	14 CV K 74 1929	11 CV M 67 C 1930/31	15 CV K 75 1930/31	14 CV M 75 1930/31	16 CV M 78 1930/31	16 CV K 78 1930/31	22 CV H 78 1931	11 CV M A 67 1932/33	14 CV M B 75 1932/33	16 CV M C 78 1932/33	16 CV M D 78 1932/33	19 CV H 75 C 1932/33	11 CV M E 67 1932/33	14 CV M F 75 C 1933/34	14 CV M F 75 L 1933/34	19 CV H 75 R I 1933/34	19 CV T 8 L 1935	10 CV L 67 1934	10 CV T 105 1935	14 CV T 110 1935	17 CV T 120 C 1935	17 CV T 120 L 1935	17 CV T 150 1935	17 CV Baby Sport 1935	10 CV T 10 1936	17 CV T 120 L/S 8 1936
CARTER ET PIÈCES EXTÉRIEURES																											
BAGUE égoutteur d'arbre de différentiel	.....	.....	70836	.....	70836	70836	.....	.....	.....	.....	.....	.....	.....	.....	.....	.....	.....	.....	.....	.....	.....	.....	.....	.....	.....	.....	.....
— d'arrêt d'huile de corps de pont arrière	65227	65227	.....	70328	.....	.....	70328	69944	.....	.....	.....	.....	.....	.....	.....	.....	.....	.....	.....	.....	.....	.....	.....	.....	.....	.....	.....
BOUCHON de vidange et de niveau d'huile	23506	23506	23506	23506	23506	23506	23506	23506	23506	23506	23506	23506	23506	23506	23506	23506	23506	77484	23506	77484	77484	77484	77484	77484	77484	77484	77484
— de remplissage d'huile	.....	.....	.....	.....	.....	.....	.....	.....	24493	24493	24493	24493	24493	24493	24493	24493	24493	24493	24493	24493	24493	24493	24493	24493	24493	24493	24493
BRIDE de fixation de plateau de freins arrière	.....	.....	.....	.....	.....	.....	.....	.....	.....	.....	.....	.....	.....	.....	.....	.....	.....	.....	75320	.....	.....	.....	.....	.....	.....	.....	.....
CALE de débattement de pont arrière	.....	.....	.....	.....	.....	.....	.....	.....	.....	.....	.....	.....	.....	.....	.....	.....	.....	73126	.....	.....	73126	73126	73126	73126	73126	73126	73126
CLAVETTE de support de palier de frein	67788	67788	67788	67788	67788	67788	67788	67788	.....	.....	.....	.....	.....	.....	.....	.....	.....	.....	.....	.....	.....	.....	.....	.....	.....	.....	.....
CORPS de pont arrière	67324	67324	69174	70235	69174	69174	70236	69939	72860	72860	72860	72860	73098	73098	73098	73098	73098	75093	73098	73098	73098	73098	73098	73098	73098	73098	73098
COUVERCLE de fermeture de corps de pont arrière	67281	67281	69251	67281	69251	69251	67281	69940	72274	72274	72274	72274	73999	73999	73999	73999	73999	75092	73999	73999	73999	73993	73999	73998	73998	73998	73998
ECROU de roulement de différentiel	.....	.....	.....	.....	.....	.....	.....	.....	72237	72237	72237	72237	74055	74055	74055	74055	74055	75324	74055	74055	74055	74055	74055	74055	74055	74055	74055
EGOUTTEUR de corps de pont arrière	.....	.....	69412	.....	69412	69412	.....	.....	.....	.....	.....	.....	.....	.....	.....	.....	.....	.....	.....	.....	.....	.....	.....	.....	.....	.....	.....
EMBASE du bouchon de niveau d'huile	.....	.....	72010	.....	72010	72010	72010	72010	.....	.....	.....	.....	.....	.....	.....	.....	.....	.....	.....	.....	.....	.....	.....	.....	.....	.....	.....
ENTRETOISE de corps de pont arrière	65231	65231	.....	70327	.....	.....	70327	70327	.....	.....	.....	.....	.....	.....	.....	.....	.....	.....	.....	.....	.....	.....	.....	.....	.....	.....	.....
ERGOT d'arrêt d'écrou de roulement du différentiel	.....	.....	.....	.....	.....	.....	.....	.....	73110	73110	73110	73110	73110	73110	73110	73110	73110	73110	73110	73110	73110	73119	73110	73110	73119	73110	73110
FREIN d'écrou de goujon fixation de carter	.....	.....	69365	.....	69365	69365	.....	.....	.....	.....	.....	.....	.....	.....	.....	.....	.....	.....	.....	.....	.....	.....	.....	.....	.....	.....	.....
GOUJON de fixation de corps de pont arrière	67751	67751	.....	67751	.....	.....	67751	69942	.....	.....	.....	.....	.....	.....	.....	.....	.....	.....	.....	.....	.....	.....	.....	.....	.....	.....	.....
— de fixation de carter de différentiel sur corps de pont arrière	.....	.....	69364	.....	69364	69364	.....	.....	.....	23507	23507	23507	23507	23507	23507	23507	23507	77481	23507	77481	77481	77481	77481	77481	77481	77481	77481
JOINT du bouchon de vidange d'huile	23507	23507	23507	23507	23507	23507	23507	23507	23507	24494	24494	24494	24494	24494	24494	24494	24494	24494	24494	24494	24494	24494	24494	24494	24494	24494	24494
— du bouchon de remplissage d'huile	.....	.....	.....	.....	.....	.....	.....	.....	24494	72517	72517	72517	72517	74052	74052	74052	74 52	74052	75321	74052	74052	74052	74052	74052	74052	74052	74052
— du corps de pont arrière	67323	67323	69362	67323	69362	69362	67323	69941	72517	.....	.....	.....	.....	.....	.....	.....	.....	.....	75319	.....	.....	.....	.....	.....	.....	.....	.....
PATIN d'appui du ressort arrière	.....	.....	.....	.....	.....	.....	.....	.....	73109	73109	73109	73109	73109	73109	73109	73109	73109	73109	73109	73109	73109	73109	73109	73109	73109	73109	73109
PLAQUETTE ergot d'arrêt d'écrou de roulement différentiel	.....	.....	.....	.....	.....	.....	.....	.....	.....	.....	.....	.....	.....	.....	.....	.....	.....	73734	.....	73734	73734	73734	73734	73734	73734	73734	73734
RALLONGE du graisseur de roulement de moyeu arrière	.....	.....	.....	.....	.....	.....	.....	.....	73732	73732	73732	73732	74053	74053	74053	74053	74053	75322	77387	77387	77387	74053	77387	77387	77387	77387	77387
RETOUR d'huile d'arbre droit de différentiel	.....	.....	.....	.....	.....	.....	.....	.....	73733	73733	73733	73733	74054	74054	74054	74054	74051	75323	77388	77388	77388	74054	77388	77388	77388	77388	77388
— d'huile d'arbre gauche de différentiel	.....	.....	.....	.....	.....	.....	.....	.....	.....	.....	.....	.....	.....	.....	.....	.....	.....	.....	.....	.....	.....	.....	.....	.....	.....	.....	.....
RONDELLE de goujon fixation, corps de pont arrière	68076	68076	.....	.....	.....	.....	68076	68076	.....	.....	.....	.....	.....	.....	.....	.....	.....	.....	.....	78535	78535	78535	.....	78535	78535	78535	78535
SUPPORT de plateau de freins arrière	.....	.....	.....	.....	.....	.....	.....	.....	.....	.....	.....	.....	.....	.....	.....	.....	.....	74018	.....	.....	.....	.....	74018	.....	.....	.....	.....
— de plateau de frein arrière gauche	.....	.....	.....	.....	.....	.....	.....	.....	.....	.....	.....	.....	.....	.....	.....	.....	.....	74017	.....	.....	.....	.....	74017	.....	.....	.....	.....
— de plateau de frein arrière droit	.....	.....	.....	.....	.....	.....	.....	.....	.....	.....	.....	.....	.....	.....	.....	.....	.....	.....	.....	.....	.....	.....	.....	.....	.....	.....	.....
TUBE de pont arrière	.....	.....	.....	.....	.....	.....	.....	.....	73127	73127	73127	73127	74051	74051	74051	74051	74051	77792	75119	78424	77384	77384	77792	77384	77384	78424	77384
VIS de fixation du couvercle de fermeture de pont arrière	.....	.....	69363	.....	69363	69363	.....	.....	.....	.....	.....	.....	.....	.....	.....	.....	.....	.....	.....	.....	.....	.....	.....	.....	.....	[9] 78626 [10] 78627	[9] 78626 [10] 78627
— bague égoutteur d'arbre de différentiel	.....	.....	71594	.....	71594	71594	.....	.....	.....	.....	.....	.....	.....	.....	.....	.....	.....	.....	.....	.....	.....	.....	.....	.....	.....	.....	.....
— d'arrêt de corps de pont arrièr	24760	24760	.....	.....	.....	.....	.....	.....	.....	.....	.....	.....	.....	.....	.....	.....	.....	.....	.....	.....	.....	.....	.....	.....	.....	.....	.....
ARBRE DE CARDAN ET PIGNON D'ATTAQUE																											
ARBRE de cardan	67483	67483	.....	70361	.....	.....	[1] 70361 [2] 71695	[3] 69968 [4] 70326	.....	.....	.....	[11] 71745	71745	.....	.....	.....	.....	.....	.....	.....	.....	.....	.....	.....	.....	.....	.....
— avant de transmission	.....	.....	.....	.....	.....	.....	.....	.....	.....	.....	.....	.....	.....	.....	.....	75152	.....	.....	.....	.....	.....	.....	.....	.....	.....	.....	.....
— de transmission « Gloenzer »	.....	.....	70727	.....	70727	70727	.....	.....	71853	71853	[11] 71745 [12] 74760	[5] 71745 [6] 73745	74196	[13] 74196 [15] 76715	[14] 75244 [17] 71745	[16] 75245 [17] 76497 [18] 75244	78960	75331	78678	[7] 77917 [8] 78683	[7] 77917	78960	77918	77918	78678	[7] 77917
BAGUE égoutteur de cardan	66978	66978	.....	66978	.....	.....	66978	69972	.....	.....	.....	.....	.....	.....	.....	.....	.....	.....	.....	.....	.....	.....	.....	.....	.....	.....	.....
— égoutteur de roulement arbre de cardan	67484	67484	.....	67484	.....	.....	67484	69971	.....	.....	.....	.....	.....	.....	.....	.....	.....	.....	.....	.....	.....	.....	.....	.....	.....	.....	.....
— filetée de fixation de la butée du pignon	.....	.....	70913	.....	70913	70913	.....	70913	.....	.....	.....	.....	.....	.....	.....	.....	.....	.....	.....	.....	.....	.....	.....	.....	.....	.....	.....
BOITE de rondelle entretoise	.....	.....	.....	.....	.....	.....	.....	.....	.....	.....	.....	.....	.....	.....	.....	75159	.....	.....	.....	.....	.....	.....	.....	.....	.....	.....	.....
— de roulement de renvoi de cardan	.....	.....	.....	.....	.....	.....	.....	.....	.....	.....	.....	.....	.....	.....	.....	75155	.....	.....	.....	.....	.....	.....	.....	.....	.....	.....	.....
BOITIER de joint S. P. I.	.....	.....	.....	.....	.....	.....	.....	.....	.....	.....	.....	.....	.....	.....	.....	75156	.....	.....	.....	.....	.....	.....	.....	.....	.....	.....	.....
BOULON fixation des joints de cardan	.....	.....	69996	.....	69996	69996	.....	.....	69996	69996	69996	69996	69996	69996	69996	69996	69996	78383	69996	69996	600203	600203	78383	600203	600203	69995	600203
BOUT d'arbre de renvoi de cardan	.....	.....	.....	.....	.....	.....	.....	.....	.....	.....	.....	.....	.....	.....	.....	75153	.....	.....	.....	.....	.....	.....	.....	.....	.....	.....	.....
BUTEE du pignon d'attaque	24882	24882	70912	24882	70912	70912	24882	70912	70912	70912	70912	70912	.....	.....	.....	.....	.....	70912	.....	70912	70912	70912	70912	70912	70912	70912	70912
— de ressort d'arbre de cardan	67338	67338	.....	67338	.....	.....	67338	67338	.....	.....	.....	.....	.....	.....	.....	.....	.....	.....	.....	.....	.....	.....	.....	.....	.....	.....	.....
CACHE poussière du retour d'huile de la cage de butée	.....	.....	.....	.....	.....	.....	.....	.....	72754	72754	72754	72203	72203	72754	72754	72203	72203	.....	72764	.....	.....	.....	.....	.....	.....	.....	.....
CAGE de roulement d'arbre de cardan	67482	67482	.....	67482	.....	.....	67482	69970	.....	.....	.....	.....	.....	.....	.....	.....	.....	.....	.....	.....	.....	.....	.....	.....	.....	.....	.....
— des roulements du pignon d'attaque	.....	.....	.....	.....	.....	.....	.....	.....	73464	73464	73464	73464	74014	74014	74014	74014	74014	78376	75295	78376	78376	78376	78376	78376	78376	78376	78376
— de butée du pignon d'attaque	68277	68277	70907	69273	70907	70907	69273	.....	73460	73460	73460	73460	.....	.....	.....	.....	.....	.....	.....	.....	.....	.....	.....	.....	.....	.....	.....
CALE de réglage de roulements du pignon d'attaque	.....	.....	.....	.....	.....	.....	.....	.....	.....	.....	.....	.....	.....	.....	.....	.....	.....	78377	.....	78377	78377	78377	78377	78377	78377	78377	78377

(1) Longueur l = 365.
(2) Longueur l = 535.
(3) Longueur l = 322.
(4) Longueur l = 611.
(5) Arbre de transmission pour H 75 L, avec boîte de vitesse synchronisée.
(6) Arbre de transmission pour H 75 C, avec boîte de vitesse synchronisée.
(7) Avec boîte présélective Talbot et A5 15 et 20.
(8) Hors série T 110, avec boîte de vitesse ordinaire T 105.
(9) Côté gauche.
(10) Côté droit.
(11) N° 71745 pour boîte Talbot-Durand (préciser le numéro de la voiture).
(12) N° 74760 pour boîte Talbot-Delahaye (préciser le numéro de la voiture).
(13) N° 74196 pour boîte synchronisée.
(14) N° 75244 pour boîte synchronisée.
(15) Pour boîte présélective.
(16) Pour boîte synchronisée.
(17) Pour boîte E. N. V. 150 (châssis H 75 R1 C).
(18) Pour boîte E. N. V. 150 (châssis H 75 R1 L).

	DÉSIGNATION DES PIÈCES	11 CV M 67 27/28/29	14 CV K 74 1929	11 CV M 67 C 1930/31	15 CV K 75 1930/31	14 CV M 75 1930/31	16 CV M 78 1930/31	16 CV K 78 1930/31	22 CV H 78 1931	11 CV M A 67 1932/33	14 CV M B 75 1932/33	16 CV M C 78 1932/33	16 CV M D 78 1932/33	19 CV H 75 C 1932/33	11 CV M E 67 1932/33	14 CV M F 75 C 1933/34	14 CV M F 75 L 1933/34	19 CV H 75 R I 1933/34	19 CV T 8 L 1935	10 CV L 67 1934	10 CV T 105 1935	14 CV T 110 1935	17 CV T 120 C 1935	17 CV T 120 L 1935	17 CV T 150 1935	17 CV Baby Sport 1935	10 CV T 10 1936	17 CV T 120 L/S 8 1936	
1	**CALE** de cage des roulements du pignon d'attaque	.....	.....	.....	.....	.....	.....	.....	.....	72876	72876	72876	72876	72876	74063	74063	74063	74063	74063	75330	74063	74063	74063	74063	74063	74063	74063	74063	1
2	**CHAPEAU** de la cage des roulements du pignon d'attaque	.....	.....	.....	.....	.....	.....	.....	.....	.....	.....	.....	.....	.....	74024	74024	74024	74024	74024	78387	74024	78387	78387	78387	78387	78387	78387	78387	78387	2
3	**CLAVETTE** de plateau d'accouplement	.....	.....	70718	.....	70718	70718	.....	.....	70718	70718	70718	70718	70718	70718	70718	70718	70718	70718	70718	.....	70718	70718	70718	70718	70718	70718	70718	70718	3
4	**COUPLE** 9 × 50	967177	.....	.....	.....	.....	.....	.....	.....	.....	.....	.....	.....	.....	974708	.....	.....	.....	.....	.....	.....	.....	.....	.....	.....	.....	.....	.....	.....	4
5	— 10 × 57	968274	968274	.....	.....	.....	.....	.....	.....	.....	.....	.....	.....	.....	.....	.....	.....	.....	.....	.....	.....	.....	.....	.....	.....	.....	.....	.....	.....	5
6	— 10 × 51	.....	.....	.....	.....	.....	.....	.....	.....	.....	.....	.....	.....	.....	.....	1) 974637	.....	.....	.....	.....	975325	978388	.....	.....	.....	.....	.....	.....	.....	6
7	— 10 × 53	.....	968126	.....	969746	.....	.....	969746	.....	673462	973462	.....	.....	.....	.....	2) 974056	974056	.....	.....	.....	.....	.....	.....	.....	.....	978391	.....	.....	.....	7
8	— 11 × 47	.....	.....	.....	.....	.....	.....	.....	.....	.....	.....	.....	.....	.....	.....	.....	.....	974853	.....	.....	.....	.....	.....	.....	.....	.....	.....	.....	.....	8
9	— 11 × 61	.....	.....	970850	.....	970850	970850	.....	.....	.....	.....	.....	.....	.....	.....	.....	.....	.....	.....	.....	.....	.....	978390	.....	978390	.....	.....	.....	.....	9
10	— 10 × 49	.....	.....	.....	.....	.....	.....	.....	.....	.....	.....	.....	.....	.....	.....	.....	.....	.....	.....	.....	.....	.....	.....	.....	.....	.....	.....	.....	.....	10
11	— 11 × 49	.....	.....	.....	.....	.....	.....	.....	970573	.....	.....	.....	.....	.....	.....	.....	.....	975448	978389	.....	.....	.....	.....	978389	.....	.....	.....	.....	.....	11
12	— 11 × 50	.....	.....	.....	.....	.....	.....	.....	.....	.....	.....	.....	.....	974338	.....	.....	.....	.....	.....	.....	.....	.....	.....	.....	.....	.....	.....	.....	.....	12
13	— 11 × 53	.....	.....	.....	.....	.....	.....	.....	970550	.....	.....	.....	.....	973667	.....	.....	.....	.....	.....	.....	.....	.....	.....	.....	.....	978720	.....	.....	.....	13
14	— 12 × 49	.....	.....	.....	.....	.....	.....	.....	.....	.....	.....	.....	.....	.....	.....	.....	.....	.....	.....	.....	.....	.....	.....	.....	.....	.....	.....	.....	.....	14
15	— 11 × 56	.....	.....	.....	.....	.....	.....	.....	971914	.....	.....	973467	973467	.....	.....	.....	.....	.....	.....	.....	.....	.....	.....	.....	.....	.....	.....	.....	.....	15
16	**COURONNE** 50 × 9	67178	.....	.....	.....	.....	.....	.....	.....	.....	.....	.....	.....	.....	74709	.....	.....	.....	.....	.....	.....	.....	.....	.....	.....	.....	.....	.....	.....	16
17	— 57 × 10	67648	67648	.....	.....	.....	.....	.....	.....	.....	.....	.....	.....	.....	.....	.....	.....	.....	.....	.....	.....	.....	.....	.....	.....	.....	.....	.....	.....	17
18	— 51 × 10	.....	.....	.....	.....	.....	.....	.....	.....	.....	.....	.....	.....	.....	.....	1) 74638	.....	.....	.....	75326	74638	.....	.....	.....	.....	.....	.....	.....	.....	18
19	— 53 × 10	.....	68127	.....	69747	.....	.....	69747	.....	73463	73463	.....	.....	.....	.....	2) 74057	74057	.....	.....	.....	.....	.....	.....	.....	.....	74854	.....	.....	.....	19
20	— 47 × 11	.....	.....	.....	.....	.....	.....	.....	.....	.....	.....	.....	.....	.....	.....	.....	.....	74854	.....	.....	.....	.....	.....	.....	.....	.....	.....	.....	.....	20
21	— 61 × 11	.....	.....	70851	.....	70851	70851	.....	.....	.....	.....	.....	.....	.....	.....	.....	.....	.....	.....	.....	.....	.....	76374	.....	76374	.....	.....	.....	.....	21
22	— 49 × 10	.....	.....	.....	.....	.....	.....	.....	.....	.....	.....	.....	.....	.....	.....	.....	.....	.....	.....	.....	.....	.....	.....	.....	.....	.....	.....	.....	.....	22
23	— 49 × 11	.....	.....	.....	.....	.....	.....	.....	70574	.....	.....	.....	.....	.....	.....	.....	.....	75449	75449	.....	.....	.....	.....	75449	75449	.....	.....	.....	.....	23
24	— 50 × 11	.....	.....	.....	.....	.....	.....	.....	.....	.....	.....	.....	.....	77339	.....	.....	.....	.....	.....	.....	.....	.....	.....	.....	.....	.....	.....	.....	.....	24
25	— 53 × 11	.....	.....	.....	.....	.....	.....	.....	70551	.....	.....	.....	.....	73668	.....	.....	.....	.....	.....	.....	.....	.....	.....	.....	.....	.....	.....	.....	.....	25
26	— 49 × 12	.....	.....	.....	.....	.....	.....	.....	.....	.....	.....	.....	.....	.....	.....	.....	.....	.....	.....	.....	.....	.....	.....	.....	78721	.....	.....	.....	.....	26
27	— 56 × 11	.....	.....	.....	.....	.....	.....	.....	71915	.....	.....	73468	73468	.....	.....	.....	.....	.....	.....	.....	.....	.....	.....	.....	.....	.....	.....	.....	.....	27
28	**ECROU** du pignon d'attaque	3) 68280	3) 68280	71623	3) 68280	71623	71623	70715	70715	73466	73466	73466	73466	73466	74058	74058	74058	74058	74058	74058	.....	.....	.....	.....	74058	.....	.....	.....	.....	28
29		4) 68280 bis	4) 68280 bis	.....	4) 68280 bis	.....	.....	.....	.....	.....	.....	.....	.....	.....	.....	.....	.....	.....	.....	.....	.....	.....	.....	.....	.....	.....	.....	.....	.....	29
30	— de blocage du plateau d'accouplement	.....	.....	70716	.....	70716	70716	.....	.....	70716	70716	70716	70716	70716	70716	70716	70716	70716	70716	70716	.....	.....	.....	.....	70716	.....	.....	.....	.....	30
31	— de fixation de la butée du pignon	.....	.....	.....	.....	.....	.....	.....	.....	70913	70913	70913	70913	70913	.....	.....	.....	.....	.....	.....	.....	.....	.....	.....	.....	.....	.....	.....	.....	31
32	**ENTRETOISE** centrale	.....	.....	.....	.....	.....	.....	.....	.....	.....	.....	.....	.....	.....	.....	.....	.....	.....	.....	78380	.....	78380	78380	78380	78380	78380	78380	78380	78380	32
33	— entre grand roulement et butée	68279	68279	70909	68279	70909	70909	68279	69634	73465	73465	73465	73465	73465	.....	.....	.....	.....	.....	.....	.....	.....	.....	.....	.....	.....	.....	.....	.....	33
34	— des roulements du pignon	.....	.....	.....	.....	.....	.....	.....	.....	.....	.....	.....	.....	.....	74062	74062	74062	74062	.....	75329	.....	.....	.....	.....	.....	.....	.....	.....	.....	34
35	— de butée du pignon d'attaque	67787	67787	.....	5) 67787	.....	.....	5) 67787	.....	.....	.....	.....	.....	.....	.....	.....	.....	.....	.....	.....	.....	.....	.....	.....	.....	.....	.....	.....	.....	35
36					6) 69274			6) 69274																						36
37	— extérieure	.....	.....	.....	.....	.....	.....	.....	.....	.....	.....	.....	.....	.....	.....	.....	.....	.....	.....	78381	.....	78381	78381	78381	78381	78381	78381	78381	78381	37
38	— entre petit roulement et butée	67573	67573	70914	.....	70914	70914	.....	69635	70914	70914	70914	70914	70914	.....	.....	.....	.....	.....	.....	.....	.....	.....	.....	.....	.....	.....	.....	.....	38
39	**FEUTRE** de la cage du roulement butée	.....	.....	69373	.....	69373	69373	.....	.....	69373	69373	69373	69373	69373	.....	.....	.....	.....	.....	.....	.....	.....	.....	.....	.....	.....	.....	.....	.....	39
40	— du chapeau de la cage des roulements	.....	.....	.....	.....	.....	.....	.....	.....	.....	.....	.....	.....	.....	74067	74067	74067	74067	.....	74067	.....	.....	.....	.....	.....	.....	.....	.....	.....	40
41	**FREIN** d'écrou du pignon d'attaque	68281	68281	71624	68281	71624	71624	68281	68281	68281	68281	68281	68281	68281	74059	74059	74059	74059	74059	74059	.....	.....	.....	.....	74059	.....	.....	.....	.....	41
42	— d'écrou de blocage du plateau d'accouplement	.....	.....	70717	.....	70717	70717	.....	.....	70717	70717	70717	70717	70717	70717	70717	70717	70717	78497	.....	.....	.....	.....	.....	78497	.....	.....	.....	.....	42
43	— du roulement du pignon d'attaque	.....	.....	.....	.....	.....	.....	.....	.....	.....	.....	.....	.....	.....	.....	.....	.....	.....	78379	.....	.....	78379	78379	78379	78379	78379	78379	78379	78379	43
44	**JOINT** de la cage de butée de pignon	.....	.....	.....	.....	.....	.....	.....	.....	72668	72668	72668	72668	72668	.....	.....	.....	.....	.....	.....	.....	.....	.....	.....	.....	.....	.....	.....	.....	44
45	— du chapeau de la cage des roulements de pignon	.....	.....	.....	.....	.....	.....	.....	.....	.....	.....	.....	.....	.....	74065	74065	74065	74065	78386	74065	78386	78386	78386	78386	78386	78386	78386	78386	78386	45
46	— S. P. I.	.....	.....	.....	.....	.....	.....	.....	.....	.....	.....	.....	.....	.....	.....	.....	75157	.....	.....	.....	.....	.....	.....	.....	.....	.....	.....	.....	.....	46
47	**JONC** de fixation grand roulement du pignon	.....	.....	.....	.....	.....	.....	.....	.....	72670	72670	72670	72670	72670	.....	.....	.....	.....	.....	.....	.....	.....	.....	.....	.....	.....	.....	.....	.....	47
48	**MANCHON** d'arbre de cardan	66982	66982	.....	66982	.....	.....	66982	70611	.....	.....	.....	.....	.....	.....	.....	.....	.....	.....	.....	.....	.....	.....	.....	.....	.....	.....	.....	.....	48
49	**PIGNON** d'attaque 9 × 50	67177	.....	.....	.....	.....	.....	.....	.....	.....	.....	.....	.....	.....	74708	.....	.....	.....	.....	.....	.....	.....	.....	.....	.....	.....	.....	.....	.....	49
50	— d'attaque 10 × 57	7) 67647	.....	.....	.....	.....	.....	.....	.....	.....	.....	.....	.....	.....	.....	.....	.....	.....	.....	.....	.....	.....	.....	.....	.....	.....	.....	.....	.....	50
51	— d'attaque 10 × 51	9) 68274	63274	.....	.....	.....	.....	.....	.....	.....	.....	.....	.....	.....	.....	1) 74638	.....	.....	.....	.....	75325	78388	.....	.....	.....	.....	.....	.....	.....	51
52	— d'attaque 10 × 53	.....	68126	.....	69746	.....	.....	69746	.....	73462	73462	.....	.....	.....	.....	2) 74056	74056	.....	.....	.....	.....	.....	.....	.....	.....	.....	.....	.....	.....	52
53	— d'attaque 11 × 47	.....	.....	.....	.....	.....	.....	.....	.....	.....	.....	.....	.....	.....	.....	.....	.....	74853	.....	.....	.....	.....	.....	.....	.....	78391	.....	.....	.....	53
54	— d'attaque 11 × 61	.....	.....	70850	.....	70850	70850	.....	.....	.....	.....	.....	.....	.....	.....	.....	.....	.....	.....	.....	.....	.....	.....	.....	.....	.....	.....	.....	.....	54
55	— d'attaque 10 × 49	.....	.....	.....	.....	.....	.....	.....	.....	.....	.....	.....	.....	.....	.....	.....	.....	.....	.....	.....	.....	.....	78390	.....	78390	.....	.....	.....	.....	55
56	— d'attaque 11 × 49	.....	.....	.....	.....	.....	.....	.....	70573	.....	.....	.....	.....	.....	.....	.....	.....	75448	78389	.....	.....	.....	.....	78389	.....	.....	.....	.....	.....	.....	56
57	— d'attaque 11 × 50	.....	.....	.....	.....	.....	.....	.....	.....	.....	.....	.....	.....	74338	.....	.....	.....	.....	.....	.....	.....	.....	.....	.....	.....	.....	.....	.....	.....	57
58	— d'attaque 11 × 53	.....	.....	.....	.....	.....	.....	.....	8) 70550	.....	.....	.....	.....	73667	.....	.....	.....	.....	.....	.....	.....	.....	.....	.....	.....	.....	.....	.....	.....	58
59	— d'attaque 12 × 49	.....	.....	.....	.....	.....	.....	.....	.....	.....	.....	.....	.....	.....	.....	.....	.....	.....	.....	.....	.....	.....	.....	.....	78720	.....	.....	.....	.....	59
60	— d'attaque 11 × 56	.....	.....	.....	.....	.....	.....	.....	71914	.....	.....	73467	73467	.....	.....	.....	.....	.....	.....	.....	.....	.....	.....	.....	.....	.....	.....	.....	.....	60
61	**PLATEAU** d'accouplement (côté pont arrière)	.....	.....	70035	.....	70035	70035	.....	.....	70035	70035	72204	72204	72204	74064	74064	75318	75318	78382	74064	78495	78495	78495	78382	78495	78495	78495	78495	.....	61
62	**RESSORT** de l'arbre de cardan	67339	67339	.....	67339	.....	.....	67339	67339	.....	.....	.....	.....	.....	.....	.....	.....	.....	.....	.....	.....	.....	.....	.....	.....	.....	.....	.....	.....	62
63	**RONDELLE** supérieure de butée de pignon	.....	.....	.....	69275	.....	.....	71694	71123	.....	.....	.....	.....	.....	.....	.....	.....	.....	.....	.....	.....	.....	.....	.....	.....	.....	.....	.....	.....	63
64	— d'appui du roulement	.....	.....	.....	.....	.....	.....	.....	.....	.....	.....	.....	.....	.....	.....	.....	75160	.....	.....	.....	.....	.....	.....	.....	.....	.....	.....	.....	.....	64
65	— de réglage de roulement du pignon	.....	.....	.....	.....	.....	.....	.....	.....	.....	.....	.....	.....	.....	74761	74761	74761	74761	.....	74761	.....	.....	.....	.....	.....	.....	.....	.....	.....	65

(1) Pour type sport.
(2) Pour type normal.
(3) N° 68280, fileté à droite.
(4) N° 68280 bis, fileté à gauche.
(5) Longueur : 26 millimètres.
(6) Longueur : 16 millimètres.
(7) N° 67647 partie lisse, longueur 90.
(8) N° 68274 partie lisse, longueur 120.
(9) Préciser si à 10 cannelures ou 6.

DÉSIGNATION DES PIÈCES	11 CV M 67 27/28/29	14 CV K 74 1929	11 CV M 67 C 1930/31	15 CV K 75 1930/31	14 CV M 75 1930/31	16 CV M 78 1930/31	16 CV K 78 1930/31	22 CV H 78 1931	11 CV M A 67 1932/33	14 CV M B 75 1932/33	16 CV M C 78 1932/33	16 CV M D 78 1932/33	19 CV H 75 C 1932/33	11 CV M E 67 1932/33	14 CV M F 75 C 1933/34	14 CV M F 75 L 1933/34	19 CV H 75 R I 1933/34	19 CV T 8 L 1935	10 CV L 67 1934	10 CV T 105 1935	14 CV T 110 1935	17 CV T 120 C 1935	17 CV T 120 L 1936	17 CV T 150 1935	17 CV Baby Sport 1936	10 CV T 10 1936	17 CV T 120 L/S B 1936
RONDELLE entretoise	.....	.....	.....	.....	.....	.....	.....	.....	.....	.....	.....	.....	.....	.....	.....	75158	.....	.....	.....	.....	.....	.....	.....	.....	.....	.....	.....
ROULEMENT à bille de renvoi	.....	.....	.....	.....	.....	.....	.....	.....	.....	.....	.....	.....	.....	.....	.....	75154	.....	.....	.....	.....	.....	.....	.....	.....	.....	.....	.....
— du pignon d'attaque (petit)	67002	67002	69272	69272	69272	69272	69272	69631	69272	69272	69272	69272	69272	74060	74060	74060	74060	.....	.....	.....	.....	.....	.....	.....	.....	.....	.....
— du pignon d'attaque (grand)	66490	66490	66490	66490	66490	66490	66490	69965	72657	72657	72657	72657	72657	74061	74061	74061	74061	78378	74060	78378	78378	78378	78378	78378	78378	78378	78378
— du tube de poussée	66985	66985	.....	66985	.....	.....	66385	.....	72949	72949	72949	72949	72949	.....	.....	.....	.....	.....	.....	.....	.....	.....	.....	.....	.....	.....	.....
TOLE de fixation grand roulement du pignon d'attaque	.....	.....	.....	.....	.....	.....	.....	.....	.....	.....	.....	.....	.....	.....	.....	.....	.....	.....	.....	.....	.....	.....	.....	.....	.....	.....	.....
TUBE de poussée	1) 67431	3) 68278	.....	70362	.....	.....	6) 70362	4) 69966	.....	.....	.....	.....	.....	.....	.....	.....	.....	.....	.....	.....	.....	.....	.....	.....	.....	.....	.....
	2) 68278	.....	.....	.....	.....	.....	7) 71694	5) 70325	.....	.....	.....	.....	.....	.....	.....	.....	.....	.....	.....	.....	.....	.....	.....	.....	.....	.....	.....
VIS fixation cage de roulement	67337	67337	.....	67337	.....	.....	67337	.....	67337	67337	67337	67337	67337	.....	.....	.....	.....	.....	.....	.....	.....	.....	.....	.....	.....	.....	.....
— du chapeau de la cage des roulements	.....	.....	.....	.....	.....	.....	.....	.....	.....	.....	.....	.....	.....	74066	74066	74066	74066	.....	.....	.....	.....	.....	.....	.....	.....	.....	.....
— de blocage de butée de ressort	67340	67340	.....	67340	.....	.....	67340	67340	.....	.....	.....	.....	.....	.....	.....	.....	.....	.....	.....	.....	.....	.....	.....	.....	.....	.....	.....
— ergot de la bague filetée de fixation butée	.....	.....	67337	.....	.....	.....	.....	67337	.....	.....	.....	.....	.....	.....	.....	.....	.....	.....	.....	.....	.....	.....	.....	.....	.....	.....	.....
— ergot fixation de la cage de roulement	67655	67655	.....	67655	.....	.....	67655	67655	.....	.....	.....	.....	.....	.....	.....	.....	.....	.....	.....	.....	.....	.....	.....	.....	.....	.....	.....
DÉTAIL DES FREINS ARRIÈRE B																											
AXE de point fixe	.....	.....	59800	.....	59800	59800	.....	.....	59800	59800	59800	59800	75569	75844	75844	75569	75569	75569	75844	75844	75844	75844	75569	75569	75844	75844	75844
— de tourillonnement	.....	.....	59801	.....	59801	59801	.....	.....	59801	59801	59801	59801	75572	.....	.....	75572	75572	75572	.....	.....	.....	.....	75672	75572	.....	.....	.....
— de roue de réglage	.....	.....	.....	.....	.....	.....	.....	.....	.....	.....	.....	.....	75584	75849	75849	75584	75584	75584	75849	75849	75849	75849	75684	75584	75849	75849	75849
— de levier de commande de came	.....	.....	59802	.....	59802	59802	.....	.....	59802	59802	59802	59802	75573	.....	.....	75573	75573	75573	.....	.....	.....	.....	75573	75573	.....	.....	.....
— excentrique	.....	.....	59803	.....	59803	59803	.....	.....	59803	59803	59803	59803	75578	.....	.....	75578	75578	75578	.....	.....	.....	.....	75578	75578	.....	.....	.....
— du galet d'excentrique	.....	.....	59804	.....	59804	59804	.....	.....	59804	59804	59804	59804	75576	.....	.....	75576	75576	75576	.....	.....	75852	75852	75676	75676	75852	.....	75852
— d'articulation (gauche)	.....	.....	59805	.....	59805	59805	.....	.....	59805	59805	59805	59805	.....	.....	.....	.....	.....	.....	.....	.....	.....	.....	.....	.....	.....	.....	.....
— d'articulation (droit)	.....	.....	59806	.....	59806	59806	.....	.....	59806	59806	59806	59806	.....	.....	.....	.....	.....	.....	.....	.....	.....	.....	.....	.....	.....	.....	.....
CALOTTE de retenue de ressort	.....	.....	.....	.....	.....	.....	.....	.....	.....	.....	.....	.....	.....	75863	75863	.....	.....	.....	75863	75863	75863	75863	.....	.....	75863	75863	75863
CARTER du système de réglage Inax	.....	.....	59807	.....	59807	59807	.....	.....	59607	59607	59607	59607	.....	.....	.....	.....	.....	.....	.....	.....	.....	.....	.....	.....	.....	.....	.....
CLÉ de réglage	.....	.....	59809	.....	59809	59809	.....	.....	59809	59809	59809	59809	.....	.....	.....	.....	.....	.....	.....	.....	.....	.....	.....	.....	.....	.....	.....
— de réglage de l'excentrique	.....	.....	.....	.....	.....	.....	.....	.....	59610	59610	59610	59610	.....	.....	.....	.....	.....	.....	.....	.....	.....	.....	.....	.....	.....	.....	.....
COUSSINET de la vis de commande	.....	.....	.....	.....	.....	.....	.....	.....	59608	59608	59608	59608	.....	.....	.....	.....	.....	.....	.....	.....	.....	.....	.....	.....	.....	.....	.....
CUVETTE de centrage du ressort	.....	.....	.....	.....	.....	.....	.....	.....	.....	.....	.....	.....	.....	75861	75861	.....	.....	.....	75861	75861	75861	75861	.....	.....	75861	75861	75861
ECROU de commande de l'excentrique	.....	.....	.....	.....	.....	.....	.....	.....	.....	.....	.....	.....	75591	.....	.....	75591	75591	75591	.....	.....	.....	.....	75691	75591	.....	.....	.....
— de l'excentrique	.....	.....	59811	.....	59811	59811	.....	.....	59811	59811	59811	59811	75592	75856	75856	75592	75592	75592	.....	.....	75856	75856	75692	75592	75856	.....	75856
— de latéral	.....	.....	.....	.....	.....	.....	.....	.....	.....	.....	.....	.....	75586	.....	.....	75586	75586	75586	.....	.....	.....	.....	75586	75586	.....	.....	.....
— de point fixe	.....	.....	59812	.....	59812	59812	.....	.....	59812	59812	59812	59812	75594	75853	75853	75594	75594	75853	75853	75853	75853	75853	75853	75853	75853	75853	75853
— de réglage	.....	.....	.....	.....	.....	.....	.....	.....	.....	.....	.....	.....	75580	75846	75846	75580	75580	75580	75846	75846	75846	75846	75580	75580	75846	75846	75846
EXCENTRIQUE	.....	.....	.....	.....	.....	.....	.....	.....	.....	.....	.....	.....	.....	75850	75850	.....	.....	.....	.....	.....	75850	75850	.....	.....	75850	.....	75850
FREIN d'axe de roue de réglage	.....	.....	.....	.....	.....	.....	.....	.....	.....	.....	.....	.....	.....	75589	75589	75589	75589	75589	75589	75589	75589	75589	75589	75589	75589	75589	75589
GALET de l'excentrique	.....	.....	59816	.....	59816	59816	.....	.....	59816	59816	59816	59816	75579	75851	75851	75579	75579	75579	.....	.....	75851	75851	75679	75579	75851	.....	75851
— de came	.....	.....	59817	.....	59817	59817	.....	.....	59817	59817	59817	59817	75577	.....	.....	75577	75577	75577	.....	.....	.....	.....	75677	75577	.....	.....	.....
GARNITURE de segment	.....	.....	59813	.....	59813	59813	.....	.....	59613	59613	59613	59613	75662	75836	75836	75562	75562	75562	76396	76396	75836	75836	75662	75662	75836	76396	75836
GUIDE de segment	.....	.....	59814	.....	59814	59814	.....	.....	59814	59814	59814	59814	75554	75845	75845	75554	75554	75554	75845	75845	75845	75845	75654	75554	75845	75845	75845
— de câble	.....	.....	59815	.....	59815	59815	.....	.....	59815	59815	59815	59815	.....	.....	.....	.....	.....	.....	.....	.....	.....	.....	.....	.....	.....	.....	.....
— de câble (gauche)	.....	.....	.....	.....	.....	.....	.....	.....	.....	.....	.....	.....	75559	.....	.....	75559	75559	75559	.....	.....	.....	.....	75659	75659	.....	.....	.....
— de câble (droit)	.....	.....	.....	.....	.....	.....	.....	.....	.....	.....	.....	.....	75560	.....	.....	75560	75560	75560	.....	.....	.....	.....	75660	75560	.....	.....	.....
LEVIER de commande de came	.....	.....	59818	.....	59818	59818	.....	.....	59818	59818	59318	59818	.....	.....	.....	.....	.....	.....	.....	.....	.....	.....	.....	.....	.....	.....	.....
— de commande de came (gauche)	.....	.....	.....	.....	.....	.....	.....	.....	.....	.....	.....	.....	75570	75840	75840	75570	75570	59700	76398	76398	75840	75840	59700	59700	75840	76398	75840
— de commande de came (droite)	.....	.....	.....	.....	.....	.....	.....	.....	.....	.....	.....	.....	75571	75841	75841	75571	75571	59701	76399	76399	75841	75841	59701	59701	75841	76399	75841
OBTURATEUR pour plateau de frein arrière	.....	.....	.....	.....	.....	.....	.....	.....	.....	.....	.....	.....	.....	75835	75835	.....	.....	.....	.....	.....	75835	75835	.....	.....	75835	.....	75835
PITON du ressort vertical	.....	.....	59819	.....	59819	59819	.....	.....	59819	59819	59819	59819	.....	.....	.....	.....	.....	.....	.....	.....	.....	.....	.....	.....	.....	.....	.....
— du ressort de segment primaire	.....	.....	.....	.....	.....	.....	.....	.....	.....	.....	.....	.....	75555	.....	.....	75555	75555	75555	.....	.....	.....	.....	75555	75555	.....	.....	.....
— du ressort de rappel de câble	.....	.....	59820	.....	59820	59820	.....	.....	59620	59620	59820	59820	75557	.....	.....	75557	75557	75557	.....	.....	.....	.....	75657	75557	.....	.....	.....
PLAQUE de renforcement	.....	.....	.....	.....	.....	.....	.....	.....	.....	.....	.....	.....	75596	75834	75834	75596	75596	75596	75834	75834	75834	75834	75596	75596	75834	75834	75834
— de support de point fixe	.....	.....	59821	.....	59821	59821	.....	.....	59821	59821	59821	59821	75568	.....	.....	75568	75568	75568	.....	.....	.....	.....	75668	75568	.....	.....	.....
— de came (sans butée)	.....	.....	.....	.....	.....	.....	.....	.....	.....	.....	.....	.....	75574	.....	.....	75574	75574	75574	.....	.....	.....	.....	75574	75574	.....	.....	.....
— de came (avec butée)	.....	.....	.....	.....	.....	.....	.....	.....	.....	.....	.....	.....	75575	.....	.....	75575	75575	75575	.....	.....	.....	.....	75575	75575	.....	.....	.....
— de came (droite)	.....	.....	59822	.....	59822	59822	.....	.....	59822	59822	59322	.....	.....	.....	.....	.....	.....	.....	.....	.....	.....	.....	.....	.....	.....	.....	.....
— de came (gauche)	.....	.....	59823	.....	59823	59823	.....	.....	59823	59823	59823	59823	.....	.....	.....	.....	.....	.....	.....	.....	.....	.....	.....	.....	.....	.....	.....
— de renfort des points fixes	.....	.....	59824	.....	59824	59824	.....	.....	59824	59824	59824	59824	.....	.....	.....	.....	.....	.....	.....	.....	.....	.....	.....	.....	.....	.....	.....
— entretoise des points fixes	.....	.....	59825	.....	59825	59825	.....	.....	59825	59825	59825	59825	75593	.....	.....	.....	.....	.....	.....	.....	.....	.....	.....	.....	.....	.....	.....
— de renforcement de fixation conduit	.....	.....	.....	.....	.....	.....	.....	.....	59626	59626	59626	59626	75558	.....	.....	.....	.....	.....	.....	.....	.....	.....	.....	.....	.....	.....	.....
RENFORT du trou de point fixe gauche	.....	.....	.....	.....	.....	.....	.....	.....	.....	.....	.....	.....	75566	.....	.....	75566	75566	75566	.....	.....	.....	.....	75666	75666	.....	.....	.....
— du trou de point fixe droit	.....	.....	.....	.....	.....	.....	.....	.....	.....	.....	.....	.....	75567	.....	.....	75567	75567	75567	.....	.....	.....	.....	75667	75667	.....	.....	.....
— de fixation de la gaine	.....	.....	59848	.....	59848	59848	.....	.....	59827	59827	59827	59827	.....	.....	.....	.....	.....	.....	.....	.....	.....	.....	.....	.....	.....	.....	.....
— de l'œil de segment	.....	.....	59827	.....	59827	59827	.....	.....	59827	59827	59327	.....	.....	.....	.....	.....	.....	.....	.....	.....	.....	.....	.....	.....	.....	.....	.....

(1) N° 67481, avec manchon 67333 ; longueur 182 millimètres.
(2) N° 68278, avec manchon 68276 ; longueur 150 millimètres.
(3) N° 68278, avec manchon 69271 ; filetage intérieur.
(4) Longueur : 1m,381.
(5) Longueur : 1m,670.
(6) Longueur : 1m,419.
(7) Longueur : 1m,589.

	DÉSIGNATION DES PIÈCES	11 CV M 67 27/28/29	14 CV K 74 1929	11 CV M 67 C 1930/31	15 CV K 75 1930/31	14 CV M 75 1930/31	16 CV M 78 1930/31	16 CV K 78 1930/31	22 CV H 78 1931	11 CV M A 67 1932/33	14 CV M B 75 1932/33	16 CV M C 78 1932/33	16 CV M D 78 1932/33	19 CV H 75 C 1932/33	11 CV M E 67 1932/33	14 CV M F 75 C 1933/34	14 CV M F 75 L 1933/34	19 CV H 75 R 1 1933/34	19 CV T 8 L 1935	10 CV L 67 1934	10 CV T 105 1935	14 CV T 110 1935	17 CV T 120 C 1935	17 CV T 120 L 1935	17 CV T 150 1935	17 CV Baby Sport 1935	10 CV T 10 1936	17 CV T 120 L/S B 1936	
1	RENFORT de fixation de conduit au plateau	.....	.....	59849	.....	59849	59849	.....	.....	.....	.....	.....	.....	.....	75833	75833	75558	75558	75558	76094	76394	75833	75833	.....	.....	75833	76394	75833	1
2	RESSORT de la vis de commande	.....	.....	.....	.....	.....	.....	.....	.....	.....	.....	.....	.....	.....	.....	.....	.....	.....	.....	.....	.....	.....	.....	.....	.....	.....	.....	.....	2
3	— du réglage	.....	.....	59829	.....	59829	59829	.....	.....	59628	59628	59628	59628	.....	75859	75859	.....	.....	.....	75859	75859	75859	75859	.....	.....	75859	75859	75859	3
4	— de latéral	.....	.....	59830	.....	59330	59330	.....	.....	59629	59629	59629	59629	75687	.....	.....	75587	75587	75587	.....	.....	.....	.....	75587	75587	.....	.....	.....	4
5	— de rappel de câble	.....	.....	59831	.....	59831	59831	.....	.....	59830	59830	59330	59830	75697	.....	.....	75590	75593	75590	.....	.....	.....	.....	75590	75590	.....	.....	.....	5
6	— de l'excentrique	.....	.....	.....	.....	.....	.....	.....	.....	.....	.....	.....	.....	75590	.....	.....	.....	.....	.....	.....	.....	.....	.....	.....	.....	.....	.....	.....	6
7	— horizontal de rappel de segment	.....	.....	59832	.....	59832	59832	.....	.....	59831	59831	59831	59831	75698	.....	.....	.....	.....	.....	.....	.....	.....	.....	.....	.....	.....	.....	.....	7
8	— frein de l'écrou de réglage	.....	.....	.....	.....	.....	.....	.....	.....	.....	.....	.....	.....	75600	.....	.....	.....	.....	.....	.....	.....	.....	.....	.....	.....	.....	.....	.....	8
9	— vertical du segment primaire	.....	.....	59833	.....	59833	59833	.....	.....	59832	59832	59832	59832	75699	.....	.....	.....	.....	.....	.....	.....	.....	.....	.....	.....	.....	.....	.....	9
10	— de point fixe de segment secondaire	.....	.....	.....	.....	.....	.....	.....	.....	.....	.....	.....	.....	.....	75857	75857	.....	.....	.....	75857	75857	75857	75857	.....	.....	75857	75857	75857	10
11	— de point fixe de segment primaire	.....	.....	.....	.....	.....	.....	.....	.....	.....	.....	.....	.....	.....	75858	75858	.....	.....	.....	75858	75858	75858	75858	.....	.....	75858	75858	75858	11
12	— de friction de segment	.....	.....	.....	.....	.....	.....	.....	.....	.....	.....	.....	.....	.....	75862	75862	.....	.....	.....	75862	75862	75862	75862	.....	.....	75862	75862	75862	12
13	— de levier de came	.....	.....	.....	.....	.....	.....	.....	.....	.....	.....	.....	.....	.....	75864	75864	.....	.....	.....	75864	75864	75864	75864	.....	.....	75864	75864	75864	13
14	RIVET de fixation de garniture	.....	.....	59833	.....	59833	59833	.....	.....	59633	59633	59633	59633	75633	75837	75837	75563	75563	75563	75837	75837	75837	75837	75663	75663	75837	75837	75837	14
15	RONDELLE latérale	.....	.....	59837	.....	59337	59837	.....	.....	59837	59837	56837	59837	75585	.....	.....	75585	75585	75585	.....	.....	.....	.....	75585	75585	.....	.....	.....	15
16	— frein de l'axe de point fixe	.....	.....	.....	.....	.....	.....	.....	.....	59638	59638	59638	59638	75595	75854	75854	75595	75595	75595	75854	75854	75854	75854	75595	75595	75854	75854	75854	16
17	— de l'axe de levier	.....	.....	59834	.....	59834	54834	.....	.....	59834	59834	59834	59834	.....	.....	.....	.....	.....	.....	.....	.....	.....	.....	.....	.....	.....	.....	.....	17
18	— butée de la vis de commande	.....	.....	.....	.....	.....	.....	.....	.....	59635	59635	59635	59635	.....	.....	.....	.....	.....	.....	.....	.....	.....	.....	.....	.....	.....	.....	.....	18
19	— butée de ressort	.....	.....	59836	.....	59836	59836	.....	.....	59836	59836	59836	59836	.....	.....	.....	.....	.....	.....	.....	.....	.....	.....	.....	.....	.....	.....	.....	19
20	— d'appui de la plaque	.....	.....	59839	.....	59839	59839	.....	.....	59839	59839	59839	59839	.....	.....	.....	.....	.....	.....	.....	.....	.....	.....	.....	.....	.....	.....	.....	20
21	— flexible d'axe de roue réglable	.....	.....	.....	.....	.....	.....	.....	.....	.....	.....	.....	.....	75688	75688	75688	75688	75688	75688	75688	75688	75688	75688	75688	75688	75688	75688	75688	21
22	— de l'axe de point fixe	.....	.....	.....	.....	.....	.....	.....	.....	.....	.....	.....	.....	.....	75855	75855	.....	.....	.....	75855	75855	75855	75855	.....	.....	75855	75855	75855	22
23	— du ressort de levier de came	.....	.....	.....	.....	.....	.....	.....	.....	.....	.....	.....	.....	.....	75865	75865	.....	.....	.....	75865	75865	75865	75865	.....	.....	75865	75865	75865	23
24	ROUE du réglage	.....	.....	.....	.....	.....	.....	.....	.....	.....	.....	.....	.....	75583	75683	75683	75583	75683	75583	75683	75683	75683	75683	75683	75683	75683	75683	75683	24
25	SEGMENT de frein	.....	.....	.....	.....	.....	.....	.....	.....	.....	.....	.....	.....	75564	75838	75838	75564	75564	75564	76396	76396	75838	75838	75564	75564	75838	76396	75838	25
26	— (demi) de frein gauche	.....	.....	59840	.....	59840	59840	.....	.....	59640	59640	59640	59640	.....	.....	.....	.....	.....	.....	.....	.....	.....	.....	.....	.....	.....	.....	.....	26
27	— (demi) de frein droit	.....	.....	59841	.....	59841	59841	.....	.....	59641	59641	59641	59641	.....	.....	.....	.....	.....	.....	.....	.....	.....	.....	.....	.....	.....	.....	.....	27
28	SUPPORT de fixation du conduit au plateau	.....	.....	.....	.....	.....	.....	.....	.....	.....	.....	.....	.....	.....	75842	75842	.....	.....	.....	.....	.....	.....	75842	75842	.....	75842	.....	75842	28
29	— de fixation du conduit au plateau droit	.....	.....	.....	.....	.....	.....	.....	.....	.....	.....	.....	.....	.....	.....	.....	.....	.....	.....	76402	76402	.....	.....	.....	.....	.....	76402	.....	29
30	— de fixation du conduit au plateau gauche	.....	.....	.....	.....	.....	.....	.....	.....	.....	.....	.....	.....	.....	.....	.....	.....	.....	.....	76401	76401	.....	.....	.....	.....	.....	76401	.....	30
31	TIGE de ressort de friction	.....	.....	.....	.....	.....	.....	.....	.....	.....	.....	.....	.....	.....	75860	75860	.....	.....	.....	76400	76400	75860	75860	.....	.....	75860	76400	75860	31
32	— de latéral	.....	.....	59842	.....	59842	59842	.....	.....	59842	59342	59842	59842	75556	.....	.....	75556	75556	75556	.....	.....	.....	.....	75556	75556	.....	.....	.....	32
33	VIS de réglage (gauche	.....	.....	.....	.....	.....	.....	.....	.....	.....	.....	.....	.....	75581	75847	75847	75581	75581	75581	75847	75847	75847	75847	75681	75581	75847	75847	75847	33
34	— de réglage (droite)	.....	.....	.....	.....	.....	.....	.....	.....	.....	.....	.....	.....	75582	75848	75843	75582	75582	75582	75848	75848	75848	75848	75582	75582	75848	75848	75848	34
35	— de réglage	.....	.....	59843	.....	59843	59843	.....	.....	59843	59643	59843	59843	.....	.....	.....	.....	.....	.....	.....	.....	.....	.....	.....	.....	.....	.....	.....	35
36	— de commande	.....	.....	59844	.....	59844	59844	.....	.....	59844	59844	59844	59844	.....	.....	.....	.....	.....	.....	.....	.....	.....	.....	.....	.....	.....	.....	.....	36
37																													37
38																													38
39	DIFFÉRENTIEL																												39
40																													40
41	AXE des satellites	24720	24720	24720	24720	24720	24720	24720	69952	72317	72317	72317	72317	72317	72317	72317	72317	72317	72317	75334	72317	72317	72317	72317	72317	72317	72317	72317	41
42	BAGUE de satellite de différentiel	.....	.....	70198	70198	70198	70198	.....	69963	72318	72318	72318	72318	72318	72318	72318	72318	72318	72318	75337	72318	72318	72318	72318	72318	72318	72318	72318	42
43	BOITE de différentiel	68296	68296	69263	69740	69263	69263	69740	69948	72275	72275	72275	72275	72275	74068	74068	74068	74068	74068	75294	74068	74068	74068	74068	74068	74068	74068	74068	43
44	BOUCHON de remplissage d'huile	24493	24493	24493	24493	24493	24493	24493	24493	.....	.....	.....	.....	.....	.....	.....	.....	.....	.....	.....	.....	.....	.....	.....	.....	.....	.....	.....	44
45	BOULON de serrage tube de poussée	24876	24876	.....	24876	.....	.....	24876	.....	.....	.....	.....	.....	.....	.....	.....	.....	.....	.....	.....	.....	.....	.....	.....	.....	.....	.....	.....	45
46	— d'assemblage de couronne sur moyeu	.....	.....	69390	.....	69390	69390	.....	.....	72202	72202	72202	72202	72202	72202	72202	72202	72202	72202	75332	72202	72202	72202	72202	72202	72202	72202	72202	46
47	— d'arrêt d'axe des satellites	68264	68264	68264	68264	68264	68264	68264	71886	.....	.....	.....	.....	.....	.....	.....	.....	.....	.....	.....	.....	.....	.....	.....	.....	.....	.....	.....	47
48	— fixation de couronne et boîte de différentiel sur moyeu	.....	.....	.....	69808	.....	.....	69808	71896	.....	.....	.....	.....	.....	.....	.....	.....	.....	.....	.....	.....	.....	.....	.....	.....	.....	.....	.....	48
49	— fixation de boîte de différentiel	68301	68301	.....	.....	.....	.....	.....	.....	.....	.....	.....	.....	.....	.....	.....	.....	.....	.....	.....	.....	.....	.....	.....	.....	.....	.....	.....	49
50	BUTÉE de différentiel	24806	24806	.....	69743	.....	.....	69743	69956	.....	.....	.....	.....	.....	.....	.....	.....	.....	.....	.....	.....	.....	.....	.....	.....	.....	.....	.....	50
51	CAGE de roulement de butée de différentiel	67341	67341	.....	69742	.....	.....	69742	69954	.....	.....	.....	.....	.....	.....	.....	.....	.....	.....	.....	.....	.....	.....	.....	.....	.....	.....	.....	51
52	CARTER de différentiel	67348	67348	70855	69737	70855	70855	69737	69945	.....	.....	.....	.....	.....	.....	.....	.....	.....	.....	.....	.....	.....	.....	.....	.....	.....	.....	.....	52
53	CHAPEAU droit de carter de différentiel	67349	67349	70856	69738	70856	70856	69738	69946	.....	.....	.....	.....	.....	.....	.....	.....	.....	.....	.....	.....	.....	.....	.....	.....	.....	.....	.....	53
54	— gauche de carter de différentiel	67350	67350	70857	69739	70857	70857	69739	69947	.....	.....	.....	.....	.....	.....	.....	.....	.....	.....	.....	.....	.....	.....	.....	.....	.....	.....	.....	54
55		1) 67332																											55
56	ECROU du roulement droit de différentiel	.....	.....	70858	69623	70858	70858	69623	69968	.....	.....	.....	.....	.....	.....	.....	.....	.....	.....	.....	.....	.....	.....	.....	.....	.....	.....	.....	56
57	— de boîte de différentiel	24737	24737	.....	.....	.....	.....	.....	.....	.....	.....	.....	.....	.....	.....	.....	.....	.....	.....	.....	.....	.....	.....	.....	.....	.....	.....	.....	57
58	— de blocage des roulements différentiel	.....	.....	69744	.....	69744	69744	.....	.....	.....	.....	.....	.....	.....	.....	.....	.....	.....	.....	.....	.....	.....	.....	.....	.....	.....	.....	.....	58
59	— fixation gauche de différentiel	.....	.....	.....	69744	.....	69744	69744	69623	.....	.....	.....	.....	.....	.....	.....	.....	.....	.....	.....	.....	.....	.....	.....	.....	.....	.....	.....	59
60	ERGOT d'axe de satellite	.....	.....	.....	.....	.....	.....	.....	.....	72316	72316	72316	72316	72316	72316	72316	72316	72316	72316	75333	72316	72316	72316	72316	72316	72316	72316	72316	60
61	FREIN d'écrou du roulement gauche du différentiel	.....	.....	.....	69745	.....	.....	69745	69624	.....	.....	.....	.....	.....	.....	.....	.....	.....	.....	.....	.....	.....	.....	.....	.....	.....	.....	.....	61
62	— de l'écrou de boîte de différentiel	24738	24738	.....	.....	.....	.....	.....	.....	.....	.....	.....	.....	.....	.....	.....	.....	.....	.....	.....	.....	.....	.....	.....	.....	.....	.....	.....	62
63	— d'écrou de blocage des roulements différentiel	.....	.....	69745	.....	69745	69745	.....	.....	.....	.....	.....	.....	.....	.....	.....	.....	.....	.....	.....	.....	.....	.....	.....	.....	.....	.....	.....	63
64	— des boulons de fixation de boîte de différentiel	68302	68302	.....	68302	.....	.....	.....	.....	.....	.....	.....	.....	.....	.....	.....	.....	.....	.....	.....	.....	.....	.....	.....	.....	.....	.....	.....	64
65	— d'écrou du roulement droit de différentiel	.....	.....	70859	69624	70859	70859	69624	69969	.....	.....	.....	.....	.....	.....	.....	.....	.....	.....	.....	.....	.....	.....	.....	.....	.....	.....	.....	65

(1) Filetage intérieur pour le numéro 67332.

DÉSIGNATION DES PIÈCES	11 CV M 67 27/28/29	14 CV K 74 1929	11 CV M 67 C 1930/31	15 CV K 75 1930/31	14 CV M 75 1930/31	16 CV M 73 1930/31	16 CV K 78 1930/31	22 CV H 78 1931	11 CV M A 67 1932/33	14 CV M B 75 1932/33	16 CV M C 78 1932/33	16 CV M D 78 1932/33	19 CV H 75 C 1932/33	11 CV M E 67 1932/33	14 CV M F 75 C 1933/34	14 CV M F 75 L 1933/34	19 CV H 75 R I 1933/34	19 CV T 8 L 1935	10 CV L 67 1934	10 CV T 105 1936	14 CV T 110 1936	17 CV T 120 C 1936	17 CV T 120 L 1936	17 CV T 150 1936	17 CV Baby Sport 1935	10 CV T 10 1936	17 CV T 120 L S B 1936
FREIN de cage de roulement et de butée de différentiel	.....	.....	.....	.....	.....	.....	.....	70859	.....	.....	.....	.....	.....	.....	.....	.....	.....	.....	.....	.....	.....	.....	.....	.....	.....	.....	.....
GOUJON fixation des chapeaux de différentiel	66979	66979	70860	66979	70860	70860	66979	66979	.....	.....	.....	.....	.....	.....	.....	.....	.....	.....	.....	.....	.....	.....	.....	.....	.....	.....	.....
JOINT du bouchon de remplissage	24494	24494	24494	24494	24494	24494	24494	24494	.....	.....	.....	.....	.....	.....	.....	.....	.....	.....	.....	.....	.....	.....	.....	.....	.....	.....	.....
MONOGRAMME de bouchon de remplissage d'huile	.....	.....	72011	.....	72011	72011	72011	72011	.....	.....	.....	.....	.....	.....	.....	.....	.....	.....	.....	.....	.....	.....	.....	.....	.....	.....	.....
MOYEU de la couronne	.....	.....	69261	.....	69261	69261	.....	.....	.....	.....	.....	.....	.....	.....	.....	.....	.....	.....	.....	.....	.....	.....	.....	.....	.....	.....	.....
PLANETAIRE de différentiel	66280	66280	69392	66280	69392	69392	66280	69949	72315	72315	72315	72315	72315	74070	74070	74070	74070	74070	75335	74070	74070	74070	74070	74070	74070	74070	74070
PLATEAU de centrage de la couronne	.....	.....	.....	69741	.....	.....	69741	69960	.....	.....	.....	.....	.....	.....	.....	.....	.....	.....	.....	.....	.....	.....	.....	.....	.....	.....	.....
RONDELLE d'appui des satellites	68300	68300	.....	.....	.....	.....	.....	.....	.....	.....	.....	.....	.....	.....	.....	.....	.....	.....	.....	.....	.....	.....	.....	.....	.....	.....	.....
— d'appui des planétaires	.....	.....	.....	69146	.....	.....	69146	69950	72504	72504	72504	72504	72504	72504	72504	72504	72504	72504	75338	72504	72504	72504	72504	72504	72504	72504	72504
— de butée de différentiel	67390	67390	.....	.....	.....	.....	.....	.....	.....	.....	.....	.....	.....	.....	.....	.....	.....	.....	.....	.....	.....	.....	.....	.....	.....	.....	.....
— de blocage de roulement gauche de différentiel	.....	.....	.....	.....	.....	.....	71930	71931	.....	.....	.....	.....	.....	.....	.....	.....	.....	.....	.....	.....	.....	.....	.....	.....	.....	.....	.....
ROULEMENT droit de différentiel	66999	66999	70455	66999	70455	70455	66999	69957	72216	72216	72216	72216	72216	74069	74069	74069	74069	74069	75339	74069	74069	74069	74069	74069	74069	74069	74069
— gauche de différentiel	67389	67389	70455	67389	70455	70455	67389	69622	72216	72216	72216	72216	72216	74069	74069	74069	74069	74069	75339	74069	74069	74069	74069	74069	74069	74069	74069
SATELLITES de différentiel	66265	66265	70197	70197	70197	70197	70197	69951	72314	72314	72314	72314	72314	72314	72314	72314	72314	72314	75336	72314	72314	72314	72314	72314	72314	72314	72314
VIS d'arrêt de cage de roulement et de butée	67342	67342	.....	67342	.....	.....	67342	.....	.....	.....	.....	.....	.....	.....	.....	.....	.....	.....	.....	.....	.....	.....	.....	.....	.....	.....	.....

SUPPORT DE PALIER DE FREIN

FREIN type	.....	.....	.....	.....	.....	.....	.....	.....	.....	.....	.....	.....	PERROT 355-14GF	B. 305 12 SA	P. 305 12 SA	P. 356 14 CF	P. 355 14 CF	B. 356 EAG 14	B. 10 × 2 SA	B. 10 × 2 305 SA	B. 305 12 SA	B. 306 12 SA	B. 356 14 EAC	B. 356 14 FAG	305 12 SA	B. 10 × 2 305 SA	B. 305 12 SA
ARBRE de came de freins arrière	67368	67368	.....	69977	.....	.....	69977	71935	.....	.....	.....	.....	.....	.....	.....	.....	.....	.....	.....	.....	.....	.....	.....	.....	.....	.....	.....
AXE des segments de frein arrière	65577	65577	.....	69401	.....	.....	69401	69401	.....	.....	.....	.....	.....	.....	.....	.....	.....	.....	.....	.....	.....	.....	.....	.....	.....	.....	.....
BAGUE d'axe de segment de frein arrière	.....	.....	.....	.....	.....	.....	72301	72301	.....	.....	.....	.....	.....	.....	.....	.....	.....	.....	.....	.....	.....	.....	.....	.....	.....	.....	.....
BOULON de levier de frein	24784	24784	.....	24784	.....	.....	24784	24784	.....	.....	.....	.....	.....	.....	.....	.....	.....	.....	.....	.....	.....	.....	.....	.....	.....	.....	.....
— fixation de plateau sur support palier	.....	.....	.....	69984	.....	.....	69984	69984	72488	72488	72488	72488	72488	.....	.....	.....	.....	.....	.....	.....	.....	.....	.....	.....	.....	.....	.....
CONTRE-PLAQUE de maintien des axes de secteur	.....	.....	.....	.....	.....	.....	71876	71876	.....	.....	.....	.....	.....	.....	.....	.....	.....	.....	.....	.....	.....	.....	.....	.....	.....	.....	.....
COUSSINET de support de palier de frein	24723	24723	69409	.....	69409	69409	.....	.....	.....	.....	.....	.....	.....	.....	.....	.....	.....	.....	.....	.....	.....	.....	.....	.....	.....	.....	.....
COUVRE-JOINT supérieur de tôle de fermeture	65366	65366	.....	.....	.....	.....	.....	.....	.....	.....	.....	.....	.....	.....	.....	.....	.....	.....	.....	.....	.....	.....	.....	.....	.....	.....	.....
— inférieur de tôle de fermeture	65367	65367	.....	.....	.....	.....	.....	.....	.....	.....	.....	.....	.....	.....	.....	.....	.....	.....	.....	.....	.....	.....	.....	.....	.....	.....	.....
DEMI-TOLE droite de fermeture des freins arrière	67360	67360	.....	.....	.....	.....	.....	.....	.....	.....	.....	.....	.....	.....	.....	.....	.....	.....	.....	.....	.....	.....	.....	.....	.....	.....	.....
— gauche de fermeture des freins arrière	67361	67361	.....	.....	.....	.....	.....	.....	.....	.....	.....	.....	.....	.....	.....	.....	.....	.....	.....	.....	.....	.....	.....	.....	.....	.....	.....
DOUILLE du support palier de frein	40483	40483	.....	70548	.....	.....	70548	70548	.....	.....	.....	.....	.....	.....	.....	.....	.....	.....	.....	.....	.....	.....	.....	.....	.....	.....	.....
ECROU de fixation de support d'arbre de came	.....	.....	.....	69383	.....	.....	69383	69383	.....	.....	.....	.....	.....	.....	.....	.....	.....	.....	.....	.....	.....	.....	.....	.....	.....	.....	.....
ENTRETOISE de levier de frein arrière	67369	67369	.....	67369	.....	.....	67369	71936	.....	.....	.....	.....	.....	.....	.....	.....	.....	.....	.....	.....	.....	.....	.....	.....	.....	.....	.....
FREIN d'écrou du support d'arbre de commande	.....	.....	.....	66931	.....	.....	66931	66931	.....	.....	.....	.....	.....	.....	.....	.....	.....	.....	.....	.....	.....	.....	.....	.....	.....	.....	.....
— d'écrou d'axe de segment	.....	.....	.....	69402	.....	.....	69402	69402	.....	.....	.....	.....	.....	.....	.....	.....	.....	.....	.....	.....	.....	.....	.....	.....	.....	.....	.....
— de vis de fixation de plaquette de maintien	.....	.....	.....	69405	.....	.....	69405	69405	.....	.....	.....	.....	.....	.....	.....	.....	.....	.....	.....	.....	.....	.....	.....	.....	.....	.....	.....
GARNITURE de segment de frein	40494	40494	.....	40494	.....	.....	40494	64415	.....	.....	.....	.....	.....	.....	.....	.....	.....	.....	.....	.....	.....	.....	.....	.....	.....	.....	.....
GOUJON de fixation de tôle de fermeture de frein arrière	24787	24787	.....	.....	.....	.....	.....	.....	.....	.....	.....	.....	.....	.....	.....	.....	.....	.....	.....	.....	.....	.....	.....	.....	.....	.....	.....
JOINT de tôle de protection d'huile de plateau de frein	.....	.....	.....	.....	.....	.....	71901	71901	.....	.....	.....	.....	.....	.....	.....	.....	.....	.....	.....	.....	.....	.....	.....	.....	.....	.....	.....
LEVIER de commande de frein arrière	66887	66887	.....	66887	.....	.....	66887	.....	.....	.....	.....	.....	.....	.....	.....	.....	.....	.....	.....	.....	.....	.....	.....	.....	.....	.....	.....
— droit de commande de frein arrière	.....	.....	.....	.....	.....	.....	.....	72445	.....	.....	.....	.....	.....	.....	.....	.....	.....	.....	.....	.....	.....	.....	.....	.....	.....	.....	.....
— gauche de commande de frein arrière	.....	.....	.....	.....	.....	.....	.....	72446	.....	.....	.....	.....	.....	.....	.....	.....	.....	.....	.....	.....	.....	.....	.....	.....	.....	.....	.....
PIPE de graissage	40492	40492	.....	40432	.....	.....	40432	40492	.....	.....	.....	.....	.....	.....	.....	.....	.....	.....	.....	.....	.....	.....	.....	.....	.....	.....	.....
PLAQUETTE de maintien des segments	.....	.....	.....	69403	.....	.....	69403	69403	.....	.....	.....	.....	.....	.....	.....	.....	.....	.....	.....	.....	.....	.....	.....	.....	.....	.....	.....
PLATEAU droit de frein arrière	.....	.....	.....	70329	.....	.....	70329	69973	72907	72907	72907	72907	74092	74071	74071	74869	74869	300206	75341	78455	74071	74071	300206	300206	74071	78455	74071
— gauche de frein arrière	.....	.....	.....	70330	.....	.....	70330	69974	72908	72908	72908	72908	74093	74072	74072	74870	74870	300207	75340	78456	74072	74072	300207	300207	74072	78456	74072
RALLONGE de graisseur de roulement de moyeu arrière	.....	.....	.....	.....	.....	.....	.....	.....	73734	73734	73734	73734	73734	73734	73734	73734	73734	.....	.....	.....	.....	.....	.....	.....	.....	.....	.....
RESSORT de segment de frein arrière	23466	23466	.....	23466	.....	.....	23466	64406	.....	.....	.....	.....	.....	.....	.....	.....	.....	.....	.....	.....	.....	.....	.....	.....	.....	.....	.....
RONDELLE entretoise de tôle fermeture	40479	40479	.....	.....	.....	.....	.....	.....	.....	.....	.....	.....	.....	.....	.....	.....	.....	.....	.....	.....	.....	.....	.....	.....	.....	.....	.....
— de goujon fixation tôle fermeture frein arrière	68077	68077	.....	.....	.....	.....	40475	64409	.....	.....	.....	.....	.....	.....	.....	.....	.....	.....	.....	.....	.....	.....	.....	.....	.....	.....	.....
SEGMENT de frein tambour arrière	40475	40475	.....	40475	.....	.....	70331	.....	.....	.....	.....	.....	.....	.....	.....	.....	.....	.....	.....	.....	.....	.....	.....	.....	.....	.....	.....
SUPPORT d'arbre de came de freins arrière sur palier de frein arrière	.....	.....	.....	70331	.....	.....	.....	.....	.....	.....	.....	.....	.....	.....	.....	.....	.....	.....	.....	.....	.....	.....	.....	.....	.....	.....	.....
— droit de palier de frein arrière	67319	67319	70910	69975	70910	70910	69975	69975	73125	73125	73125	73125	1) 73125 2) 73531	74017	74017	74017	74017	.....	.....	.....	.....	.....	.....	.....	.....	.....	.....
— gauche de palier de frein arrière	67320	67320	70911	69976	70911	70911	69976	69976	73124	73124	73124	73124	1) 73124 2) 73531	74018	74018	74018	74018	.....	.....	.....	.....	.....	.....	.....	.....	.....	.....
— d'arbre de came sur plateau de frein	.....	.....	.....	70543	.....	.....	.....	69978	.....	.....	.....	.....	.....	.....	.....	.....	.....	.....	.....	.....	.....	.....	.....	.....	.....	.....	.....
— d'arbre de came sur plateau de frein droit	.....	.....	.....	.....	.....	.....	71689	71689	.....	.....	.....	.....	.....	.....	.....	.....	.....	.....	.....	.....	.....	.....	.....	.....	.....	.....	.....
— d'arbre de came sur plateau de frein gauche	.....	.....	.....	.....	.....	.....	71690	71690	.....	.....	.....	.....	.....	.....	.....	.....	.....	.....	.....	.....	.....	.....	.....	.....	.....	.....	.....
TOLE de protection d'huile de plateau de frein arrière	.....	.....	.....	.....	.....	.....	71875	71875	.....	.....	.....	.....	.....	.....	.....	.....	.....	.....	.....	.....	.....	.....	.....	.....	.....	.....	.....
VIS d'arrêt support de palier frein arrière	24760	24760	.....	24760	.....	.....	24760	24760	.....	.....	.....	.....	.....	.....	.....	.....	.....	.....	.....	.....	.....	.....	.....	.....	.....	.....	.....
— de plaquette de maintien des secteurs	.....	.....	.....	69404	.....	.....	69404	63404	.....	.....	.....	.....	.....	.....	.....	.....	.....	.....	.....	.....	.....	.....	.....	.....	.....	.....	.....

(1) Pour H 75 Ca
(2) Pour H 75 L

DÉSIGNATION DES PIÈCES	11 CV M 67 27/28/29	14 CV K 74 1929	11 CV M 67 C 1930/31	15 CV K 75 1930/31	14 CV M 75 1930/31	16 CV M 78 1930/31	16 CV K 78 1930/31	22 CV H 78 1931	11 CV M A 67 1932/33
MOYEU ARRIÈRE									
ARBRE de différentiel droit	67362	67362	(1) 69410	70332	69410	69410	70332	69985	73130
— de différentiel gauche	67363	67363	(1) 69411	70333	69411	69411	70333	69986	73131
BAGUE de retour d'huile	65227	65227	.....	.....	.....	.....	.....	.....	.....
BOULON fixation de moyeu arrière	.....	.....	69420	.....	69420	69420	.....	.....	69420
BRIDE roulement du moyeu arrière	.....	.....	.....	.....	.....	.....	.....	.....	72489
BUTÉE de roulement moyeu arrière	.....	.....	(1) 69416	69990	69416	69416	69990	69990	72485
DÉFLECTEUR d'huile des freins arrière	.....	.....	69281	.....	69281	69281	.....	.....	.....
ECROU droit du roulement du moyeu roue	24737	24737	69397	69387	69397	69397	69987	69987	72210
— gauche du roulement du moyeu roue	24737 (4)	24737 (4)	69396	69388	69398	69398	69988	69988	72211
— d'arbre de différentiel	23467	23467	.....	69453	.....	.....	69453	69453	.....
— de blocage de roulement arrière	.....	.....	69413	.....	69413	69413	.....	.....	.....
— droit de serrage du roulement sur corps du pont	.....	.....	.....	65284	.....	.....	65284	65284	.....
— gauche de serrage du roulement sur corps du pont	.....	.....	.....	65285	.....	.....	65285	65285	.....
ENTRETOISE du roulement	24862	24862	.....	.....	.....	.....	.....	.....	72484
FEUTRE de bride de roulement	.....	.....	.....	.....	.....	.....	.....	.....	.....
— du moyeu de roue	24867	24867	.....	.....	.....	.....	.....	.....	.....
— d'écrou de blocage du roulement arrière	.....	.....	69415	69989	69415	69415	69989	69989	.....
FREIN d'écrou de boulon fixation moyeu	.....	.....	69421	.....	69421	69421	.....	.....	69421
— de l'écrou du roulement	24738	24738	70916	.....	70916	70916	.....	.....	72487
— de l'écrou de l'arbre de différentiel	.....	.....	69399	.....	69399	69399	.....	.....	.....
— d'écrou de serrage de roulement sur corps du pont	.....	.....	.....	65286	.....	.....	65286	65286	.....
JOINT de déflecteur d'huile des freins arrière	.....	.....	70837	.....	70837	70837	.....	.....	.....
— de roulement d'arbre de différentiel	.....	.....	.....	.....	.....	.....	.....	.....	73442
MOYEU de roue arrière	(2) 67419	(2) 67419	69418	.....	69418	69418	.....	.....	.....
— arrière droit	(3) 65382	(3) 65382	.....	69991	.....	.....	69991	69991	.....
— arrière gauche	(3) 65383	(3) 65383	.....	69992	.....	.....	69992	69992	.....
RONDELLE d'arbre de différentiel	109202	109202	.....	109242	.....	.....	109242	109242	.....
— d'épaisseur de roulement	.....	.....	.....	.....	.....	.....	.....	.....	72486
ROULEMENT de moyeu de roue	24804	24804	.....	.....	.....	.....	.....	.....	.....
— du moyeu arrière	.....	.....	69400	64392	69400	69400	64392	64392	70455
MONTAGE ROUE ARRIÈRE									
AXE de fixation de roue arrière droite	.....	.....	.....	.....	.....	.....	.....	.....	73447
— de fixation de roue	67424	67424	69419	70239	69419	69419	70239	70239	.....
— de fixation de roue arrière gauche	.....	.....	.....	.....	.....	.....	.....	.....	73448
CHAPEAU roue	67152	67152	69679	70343	69679	69679	70343	70343	.....
COUVERCLE du moyeu arrière pour roue artillerie	67420	67420	69455	70344	69455	69455	70344	70344	.....
DÉFLECTEUR d'huile des freins arrière	.....	.....	.....	.....	.....	.....	.....	.....	73443
ECROU de fixation roue fils gauche	.....	.....	.....	.....	.....	.....	.....	.....	300006
— borgne des roues artillerie	25140	25140	25140	25140	25140	25140	25140	25140	.....
— de fixation roue fils droite	.....	.....	.....	.....	.....	.....	.....	.....	300005
— des axes de fixation de roue	67422	67422	506141	505141	506141	505141	506141	506141	72886
— de fixation de roue droite	.....	.....	.....	.....	.....	.....	.....	.....	300005
— de fixation de roue gauche	.....	.....	.....	.....	.....	.....	.....	.....	300006
ENJOLIVEUR pour roue fils et disque	.....	.....	.....	.....	.....	.....	.....	.....	(5) 17
— pour roue voile ajouré	.....	.....	.....	69994	.....	.....	69994	69994	.....
FREIN d'écrou d'axe fixation de roue	.....	.....	.....	.....	.....	.....	.....	.....	.....
GOUJON fixation couvercle arrière roue artillerie	67423	67423	.....	.....	.....	.....	.....	.....	73444
JOINT de déflecteur d'huile	.....	.....	.....	.....	.....	.....	.....	.....	.....
— du couvercle moyeu arrière roue artillerie	67421	67421	.....	.....	.....	.....	.....	.....	.....
MASSELOTTE d'équilibrage des roues	.....	.....	.....	.....	.....	.....	72440	72440	72440
MONOGRAMME de chapeau de roue artillerie	67166	67166	.....	.....	.....	.....	.....	.....	.....
PLAQUE de serrage de la roue d'artillerie	67151	67151	.....	.....	.....	.....	.....	.....	.....
PNEUMATIQUE	.....	.....	.....	.....	.....	.....	.....	.....	.....
RONDELLE tackrey	25134	25134	25134	25134	25134	25134	25134	.....	.....
ROUE artillerie métallique à jante creuse	20×4 1/2	20×4 1/2	19×4 1/2	20×4 1/2	19×4 1/2	19×4 1/2	18×5 20×4 1/2	18×5	.....
— fils	.....	.....	.....	.....	.....	.....	.....	.....	3.62×17

DÉSIGNATION DES PIÈCES	14 CV M 8 75 1932/33	16 CV M C 78 1932/33	16 CV M D 78 1932/33	19 CV H 75 C 1932/33	11 CV M E 67 1932/33	14 CV M F 75 C 1933/34	14 CV M F 75 L 1933/34	19 CV H 75 R L 1932/34	19 CV T 8 L 1935	10 CV L 67 1934	10 CV T 105 1935	14 CV T 110 1935	17 CV T 120 C 1935	17 CV T 120 L 1935	17 CV T 160 1935	17 CV Baby Sport 1935	10 CV T 10 1936	17 CV T 120 L S 8 1936
MOYEU ARRIÈRE																		
ARBRE de différentiel droit	73130	73130	73128	73128	74073	74073	74073	75268	75268	75350	78320	78320	78320	75268	78320	78320	78320	78320
— de différentiel gauche	73131	73131	73129	73129	74074	74074	74074	75269	75269	75351	78321	78321	78321	75269	78321	78321	78321	78321
BAGUE de retour d'huile	.....	.....	.....	.....	.....	.....	.....	.....	.....	.....	.....	.....	.....	.....	.....	.....	.....	.....
BOULON fixation de moyeu arrière	69420	69420	69420	69420	74076	74076	74076	74076	74076	74076	74076	74076	74076	74076	74076	74076	74076	74076
BRIDE roulement du moyeu arrière	72489	72489	72489	72489	74077	74077	74077	74077	74077	75346	77516	77516	77516	74077	77516	77516	77516	77516
BUTÉE de roulement moyeu arrière	72485	72485	72485	72485	.....	.....	.....	.....	.....	.....	.....	.....	.....	.....	.....	.....	.....	.....
DÉFLECTEUR d'huile des freins arrière	.....	.....	.....	.....	.....	.....	.....	.....	.....	.....	.....	.....	.....	.....	.....	.....	.....	.....
ECROU droit du roulement du moyeu roue	72210	72210	72210	72210	74079	74079	74079	74079	74079	75348	74079	74079	74079	74079	74079	74079	74079	74079
— gauche du roulement du moyeu roue	72211	72211	72211	72211	74080	74080	74080	74080	74080	75349	74080	74080	74080	74080	74080	74080	74080	74080
— d'arbre de différentiel	.....	.....	.....	.....	.....	.....	.....	.....	.....	.....	.....	.....	.....	.....	.....	.....	.....	.....
— de blocage de roulement arrière	.....	.....	.....	.....	.....	.....	.....	.....	.....	.....	.....	.....	.....	.....	.....	.....	.....	.....
— droit de serrage du roulement sur corps du pont	.....	.....	.....	.....	.....	.....	.....	.....	.....	.....	.....	.....	.....	.....	.....	.....	.....	.....
— gauche de serrage du roulement sur corps du pont	.....	.....	.....	.....	.....	.....	.....	.....	.....	75342	.....	.....	.....	.....	.....	.....	.....	.....
ENTRETOISE du roulement	72484	72484	72484	72484	74078	74078	74078	74078	74078	75347	.....	.....	.....	74078	.....	.....	.....	.....
FEUTRE de bride de roulement	.....	.....	.....	.....	.....	.....	.....	.....	.....	.....	.....	.....	.....	.....	.....	.....	.....	.....
— du moyeu de roue	.....	.....	.....	.....	.....	.....	.....	.....	.....	.....	.....	.....	.....	.....	.....	.....	.....	.....
— d'écrou de blocage du roulement arrière	.....	.....	.....	.....	.....	.....	.....	.....	.....	.....	.....	.....	.....	.....	.....	.....	.....	.....
FREIN d'écrou de boulon fixation moyeu	69421	69421	69421	69421	69421	69421	69421	69421	69421	69421	69421	69421	69421	69421	69421	69421	69421	69421
— de l'écrou du roulement	72487	72487	72487	72487	69399	69399	69399	69399	69399	75345	69399	69399	69399	69399	69399	69399	69399	69399
— de l'écrou de l'arbre de différentiel	.....	.....	.....	.....	.....	.....	.....	.....	.....	.....	.....	.....	.....	.....	.....	.....	.....	.....
— d'écrou de serrage de roulement sur corps du pont	.....	.....	.....	.....	.....	.....	.....	.....	.....	.....	.....	.....	.....	.....	.....	.....	.....	.....
JOINT de déflecteur d'huile des freins arrière	.....	.....	.....	.....	.....	.....	.....	.....	.....	.....	.....	.....	.....	.....	.....	.....	.....	.....
— de roulement d'arbre de différentiel	.....	.....	.....	.....	.....	.....	.....	.....	.....	.....	77517	77517	77517	.....	77517	77517	77517	77517
MOYEU de roue arrière	73442	73442	73442	73442	74075	74075	74993	74993	74993	75352	77398	77398	77398	74993	77152	77398	77398	77398
— arrière droit	.....	.....	.....	.....	.....	.....	.....	.....	.....	.....	.....	.....	.....	.....	(3) 77151	.....	.....	.....
— arrière gauche	.....	.....	.....	.....	.....	.....	.....	.....	.....	.....	.....	.....	.....	.....	(3) 77152	.....	.....	.....
RONDELLE d'arbre de différentiel	.....	.....	.....	.....	.....	.....	.....	.....	.....	.....	.....	.....	.....	.....	.....	.....	.....	.....
— d'épaisseur de roulement	.....	.....	.....	.....	.....	.....	.....	.....	.....	.....	.....	.....	.....	.....	.....	.....	.....	.....
ROULEMENT de moyeu de roue	.....	.....	.....	.....	.....	.....	.....	.....	.....	.....	.....	.....	.....	.....	.....	.....	.....	.....
— du moyeu arrière	70455	70455	70455	70455	69400	69400	69400	69400	69400	75343	69400	69400	69400	69400	69400	69400	69400	69400
MONTAGE ROUE ARRIÈRE																		
AXE de fixation de roue arrière droite	73447	73447	73447	73447	73447	73447	73447	73447	73447	73447	73447	73447	73447	73447	.....	73447	73447	7 447
— de fixation de roue	.....	.....	.....	.....	.....	.....	.....	.....	.....	.....	.....	.....	.....	.....	77158	.....	.....	.....
— de fixation de roue arrière gauche	73448	73448	73448	73448	73448	73448	73448	73448	73448	73448	73448	73448	73448	73448	.....	73448	73448	73448
CHAPEAU roue	.....	.....	.....	.....	.....	.....	.....	.....	.....	.....	.....	.....	.....	.....	77157	.....	.....	.....
COUVERCLE du moyeu arrière pour roue artillerie	.....	.....	.....	.....	.....	.....	.....	.....	.....	.....	.....	.....	.....	.....	.....	.....	.....	.....
DÉFLECTEUR d'huile des freins arrière	73443	73443	73443	73443	73443	73443	73443	73443	73443	73443	73443	73443	73443	73443	77160	73443	73443	73443
ECROU de fixation roue fils gauche	300006	300006	300006	.....	.....	.....	.....	.....	.....	.....	.....	.....	.....	.....	.....	.....	.....	.....
— borgne des roues artillerie	.....	.....	.....	.....	.....	.....	.....	.....	.....	.....	.....	.....	.....	.....	.....	.....	.....	.....
— de fixation roue fils droite	300005	300005	300005	.....	.....	.....	.....	.....	.....	.....	.....	.....	.....	.....	.....	.....	.....	.....
— des axes de fixation de roue	72886	72886	72886	72886	72886	72886	72886	72886	72886	72886	72886	72886	72886	72886	300192	72886	72886	72886
— de fixation de roue droite	300005	300005	300005	300005	300005	300005	300005	300005	300005	300005	300005	300005	300005	300005	.....	300005	300005	300005
— de fixation de roue gauche	300006	300006	300006	300006	300006	300006	300006	300006	300006	300006	300006	300006	300006	300006	.....	300006	300006	300006
ENJOLIVEUR pour roue fils et disque	(5) 17	(5) 17	(5) 17	(5) 17	(4) 16	(4) 16	(4) 16	(5) 17	(5) 17	(4) 16	(4) 16	(4) 16	(4) 16	(5) 17	.....	(4) 16	.....	(5) 17
— pour roue voile ajouré	.....	.....	.....	.....	.....	.....	.....	.....	(6) V. A.	.....	(6) V. A.	(6) V. A.	(6) V. A.	(6) V. A.	.....	.....	(6) V. A.	(6) V. A.
FREIN d'écrou d'axe fixation de roue	.....	.....	.....	.....	.....	.....	.....	.....	.....	.....	.....	.....	.....	.....	.....	.....	.....	.....
GOUJON fixation couvercle arrière roue artillerie	73444	73444	73444	73444	73444	73444	73444	73444	73444	73444	73444	73444	73444	73444	77161	73444	73444	73444
JOINT de déflecteur d'huile	.....	.....	.....	.....	.....	.....	.....	.....	.....	.....	.....	.....	.....	.....	.....	.....	.....	.....
— du couvercle moyeu arrière roue artillerie	.....	.....	.....	.....	.....	.....	.....	.....	.....	.....	.....	.....	.....	.....	.....	.....	.....	.....
MASSELOTTE d'équilibrage des roues	72440	72440	72440	72440	.....	.....	.....	.....	.....	.....	.....	.....	.....	.....	.....	.....	.....	.....
MONOGRAMME de chapeau de roue artillerie	.....	.....	.....	.....	.....	.....	.....	.....	.....	.....	.....	.....	.....	.....	.....	.....	.....	.....
PLAQUE de serrage de la roue d'artillerie	.....	.....	.....	.....	.....	.....	.....	.....	.....	.....	.....	.....	.....	.....	.....	.....	.....	.....
PNEUMATIQUE	.....	.....	.....	.....	300004	300004	300004	300004	300004	300104	300104	300279	300279	300004	300193	300193	300104	300279
RONDELLE tackrey	.....	.....	.....	.....	.....	.....	.....	.....	.....	.....	.....	.....	.....	.....	.....	.....	.....	.....
ROUE artillerie métallique à jante creuse	.....	.....	.....	.....	.....	.....	.....	.....	.....	.....	.....	.....	.....	.....	.....	.....	.....	.....
— fils	3.62×17	3.62×17	3.62×17	3.62×17	300002	300002	300002	300002	300002	300214	300214	300214	300214	300002	.....	300268	.....	302214

(1) Spécifier portée roulement 05 millimètres ou 52 millimètres.
(2) Pour roues bois ou roues artillerie.
(3) Pour roues Rudge.
(4) Diamètre : 16 centimètres.
(5) Diamètre : 17 centimètres.
(6) Pour roue voile ajouré.

DÉSIGNATION DES PIÈCES	11 CV M 67 27/28-29	14 CV K 74 1929	11 CV M 67 C 1930/31	15 CV K 75 1930/31	14 CV M 75 1930/31	16 CV M 78 1930/31	16 CV K 78 1930/31	22 CV H 78 1931	11 CV M A 67 1932/33	14 CV M B 75 1932/33	16 CV M C 78 1932/33	16 CV M D 78 1932/33	19 CV H 75 C 1932/33	11 CV M E 67 1932/33	14 CV M F 75 C 1933/34	14 CV M F 75 L 1933/34	19 CV H 75 R I 1933/34	19 CV T 8 L 1935	10 CV L 67 1934	10 CV T 105 1935	14 CV T 110 1935	17 CV T 120 C 1935	17 CV T 120 L 1935	17 CV T 150 1935	17 CV Baby Sport 1935	10 CV T 10 1936	17 CV T 120 L/S B 1936
ROUE voile ajouré	.....	.....	.....	.....	.....	.....	.....	.....	.....	.....	.....	.....	.....	.....	.....	.....	.....	300314	.....	300315	300313	300313	300314	.....	.....	300315	300314
— disque	.....	.....	.....	.....	.....	.....	.....	.....	.....	.....	.....	.....	.....	.....	.....	.....	.....	.....	300103	300103	.....	.....	.....	.....	.....	.....	.....
TAMBOUR arrière de roue	67417	67417	70915	70301	70915	70915	(1) 70301	69993	73437	73437	73437	73437	74089	74089	74089	74089	74089	74089	75387	75387	77323	77323	74089	77154	77323	75387	77323
VIS fixation tambour frein arrière	.....	.....	69422	69422	69422	69422	(1) 72023 69422	69422	69422	69422	69422	69422	69422	69422	69422	69422	69422	69422	69422	69122	69422	69422	69422	69422	69422	69422	69422
MONTAGE ROUE RUDGE																											
BOULON fixation de couvercle de moyeu Rudge	24782	24782	.....	.....	.....	.....	.....	.....	.....	.....	.....	.....	.....	.....	.....	.....	.....	.....	.....	.....	.....	.....	.....	.....	.....	.....	.....
— fixation tambour sur moyeu Rudge	106505	106505	.....	.....	.....	.....	.....	.....	.....	.....	.....	.....	.....	.....	.....	.....	.....	.....	.....	.....	.....	.....	.....	.....	.....	.....	.....
CHAPEAU de roue	62 (S)	62 (S)	.....	.....	.....	.....	.....	.....	.....	.....	.....	.....	.....	.....	.....	.....	.....	.....	.....	.....	.....	.....	.....	.....	.....	.....	.....
COUVERCLE de moyeu de roue Rudge	40508	40508	.....	.....	.....	.....	.....	.....	.....	.....	.....	.....	.....	.....	.....	.....	.....	.....	.....	.....	.....	.....	.....	.....	.....	.....	.....
JOINT du couvercle du moyeu Rudge	24838	24838	.....	.....	.....	.....	.....	.....	.....	.....	.....	.....	.....	.....	.....	.....	.....	.....	.....	.....	.....	.....	.....	.....	.....	.....	.....
ROUE amovible métallique Rudge	.....	.....	.....	.....	.....	.....	.....	.....	.....	.....	.....	.....	.....	.....	.....	.....	.....	.....	.....	.....	.....	.....	.....	.....	.....	.....	.....
TAMBOUR de frein	.....	.....	.....	.....	.....	.....	.....	.....	.....	.....	.....	.....	.....	.....	.....	.....	.....	.....	.....	.....	.....	.....	.....	300191 77154	.....	.....	.....

(1) Tambour 72023 pour frein Lockheed et 70301 pour frein Talbot.

ESSIEU AVANT

Pour types : M 67, K 74, M 67 C, K 75, M 75, M 78, K 78, H 78, MA 67, MB 75, MC 78, MD 78, H 75 C.

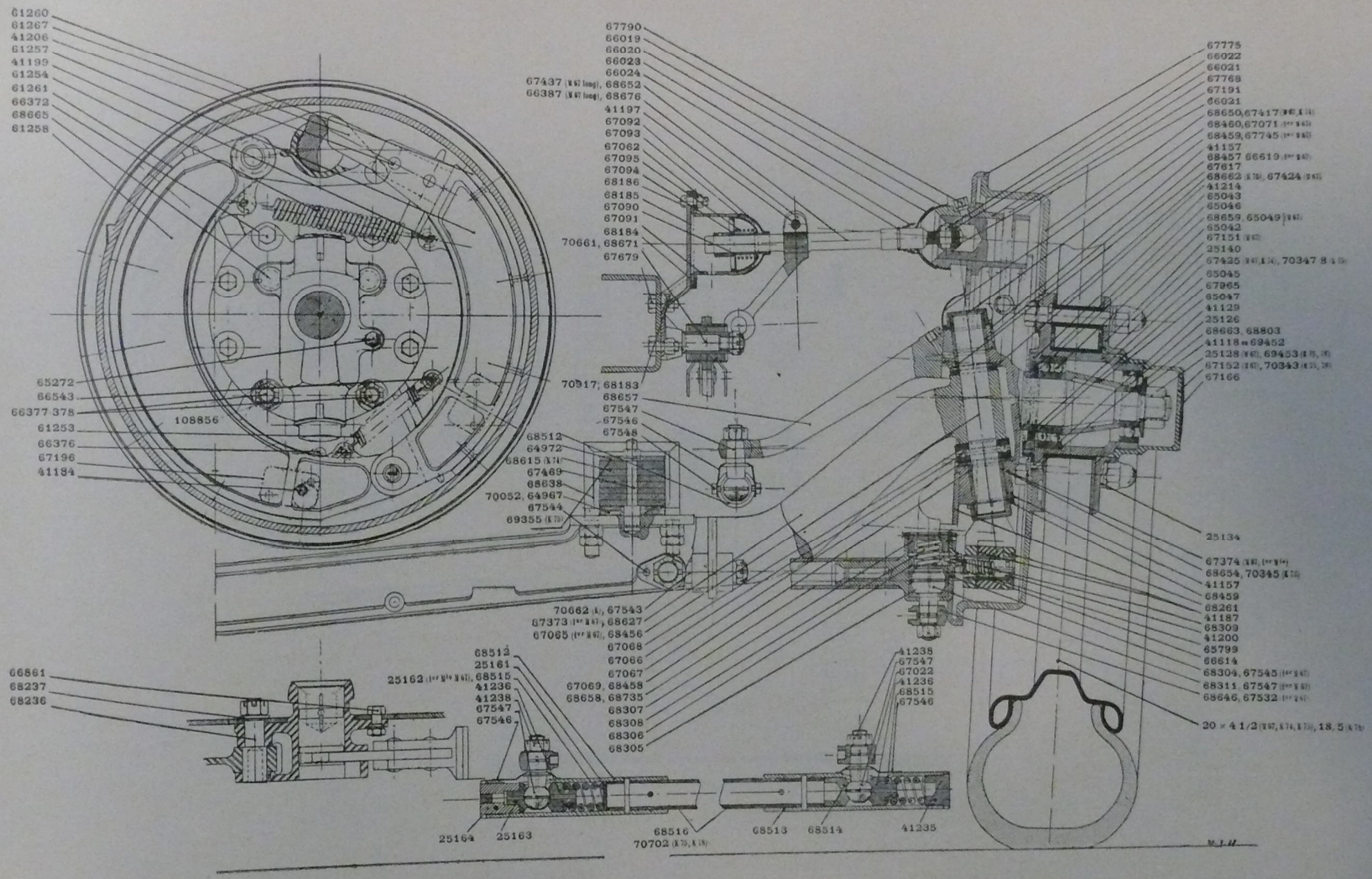

PLANCHE 30

ESSIEU AVANT AVEC FREIN 11 C.V. (TYPE M 67), 14 C.V. (TYPE K 74), 15 C.V. (TYPE K 75) ET 16 C.V. (TYPE K 78)

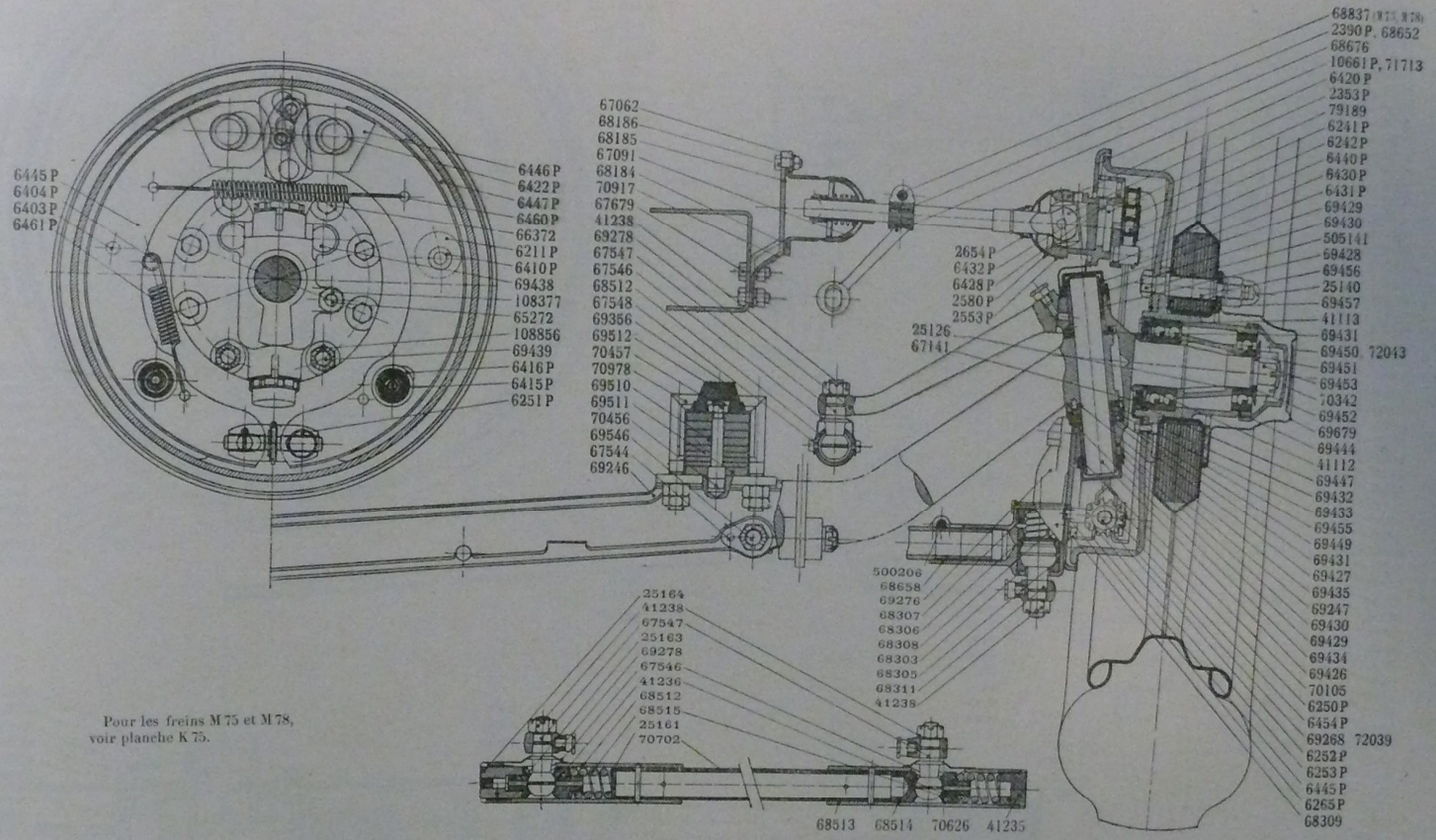

Pour les freins M 75 et M 78,
voir planche K 75.

PLANCHE 31

ESSIEU AVANT M 67 C M 75 ET M 78

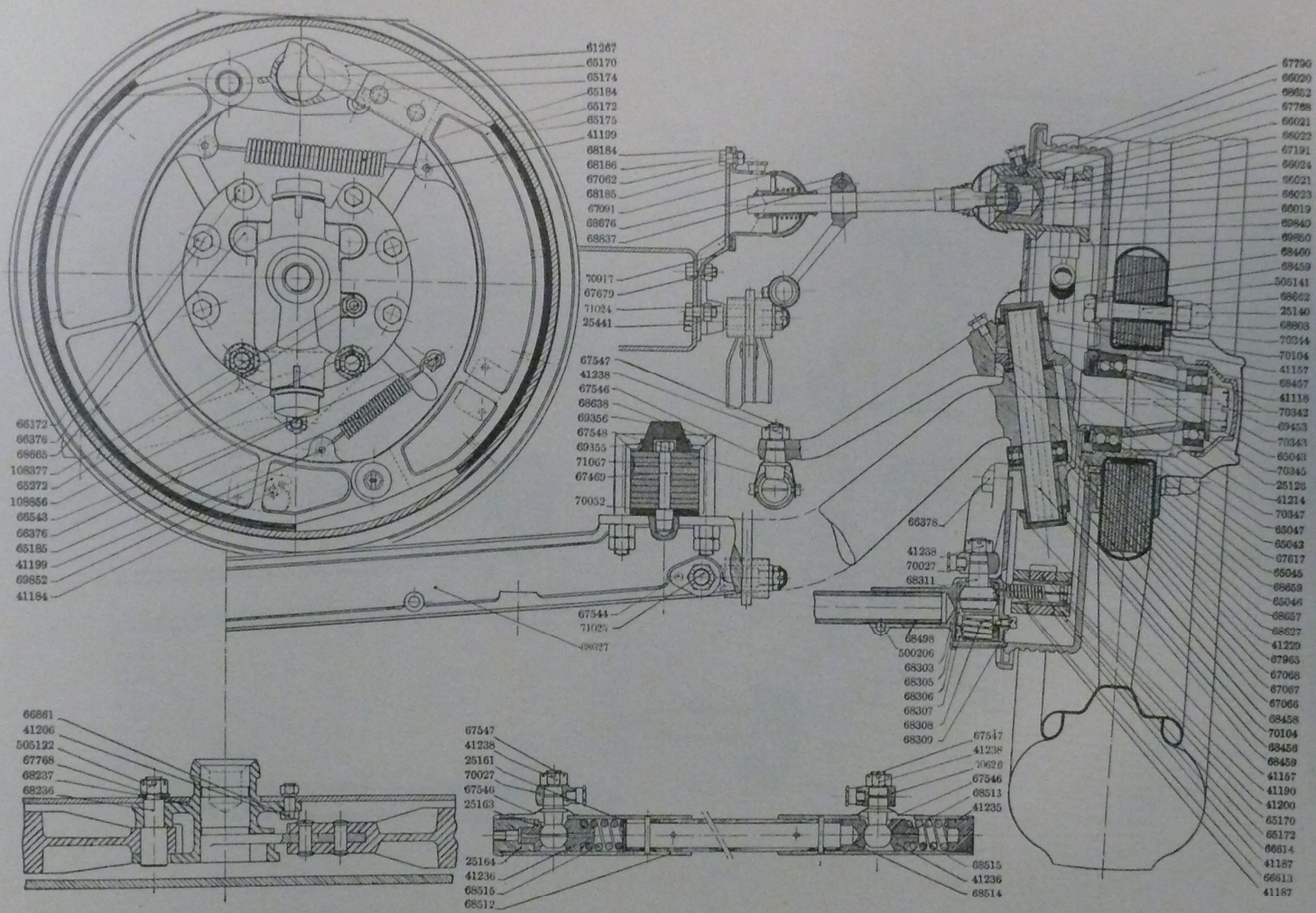

PLANCHE 32

ESSIEU AVANT H 78

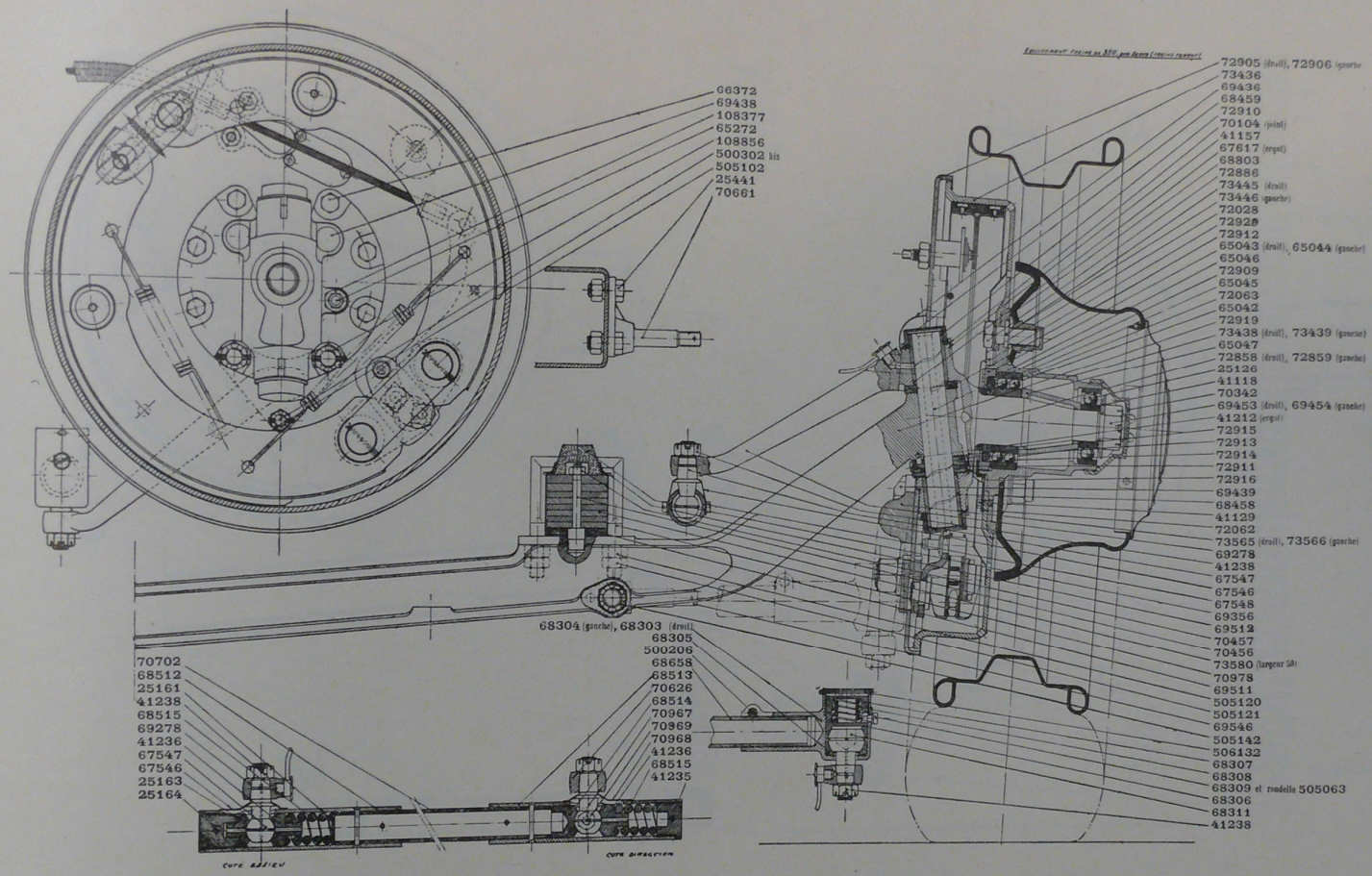

PLANCHE 33

ESSIEU AVANT M A 67, M B 75, MC 78 ET M D 78

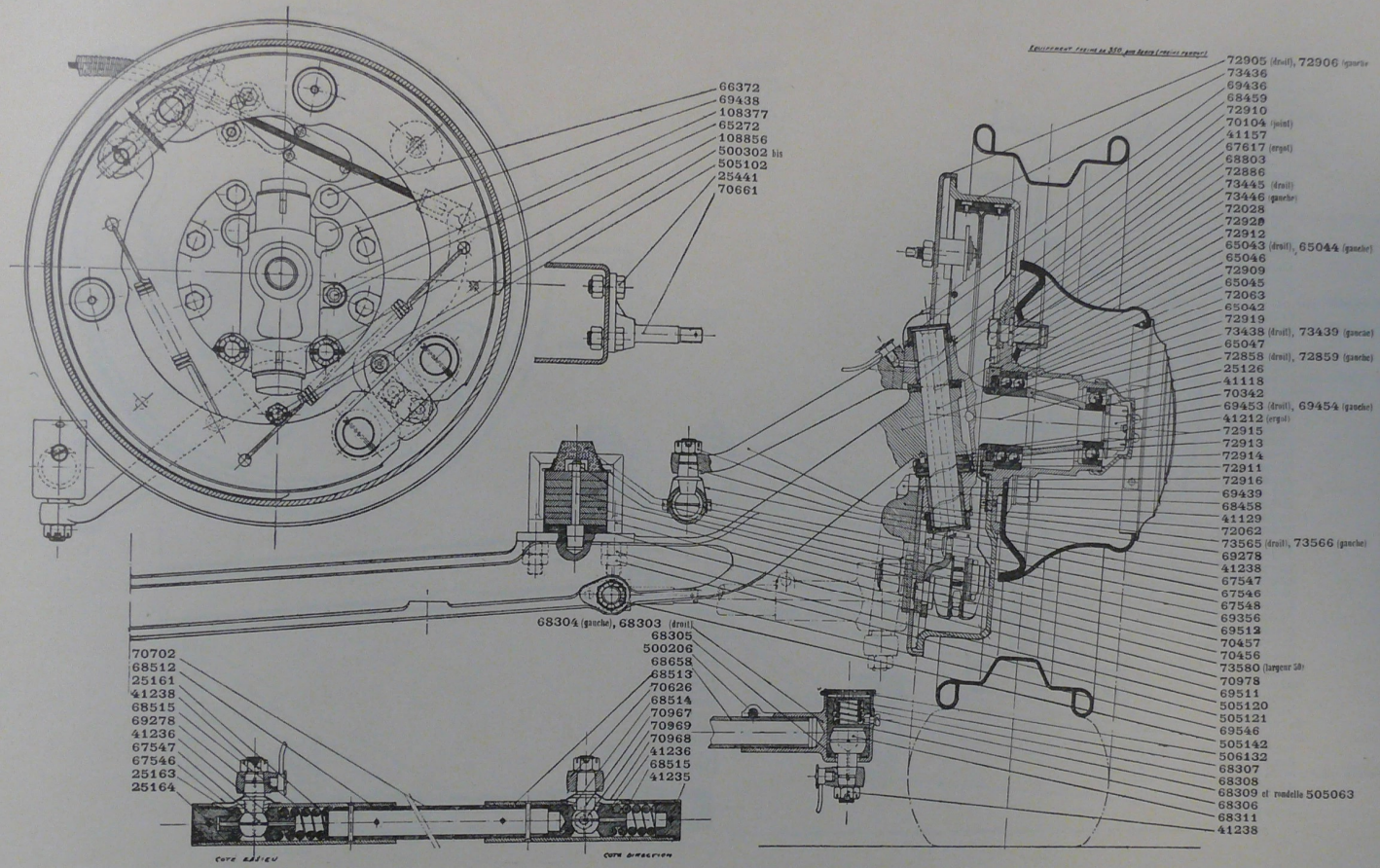

PLANCHE 33

ESSIEU AVANT MA 67, MB 75, MC 78 ET MD 78

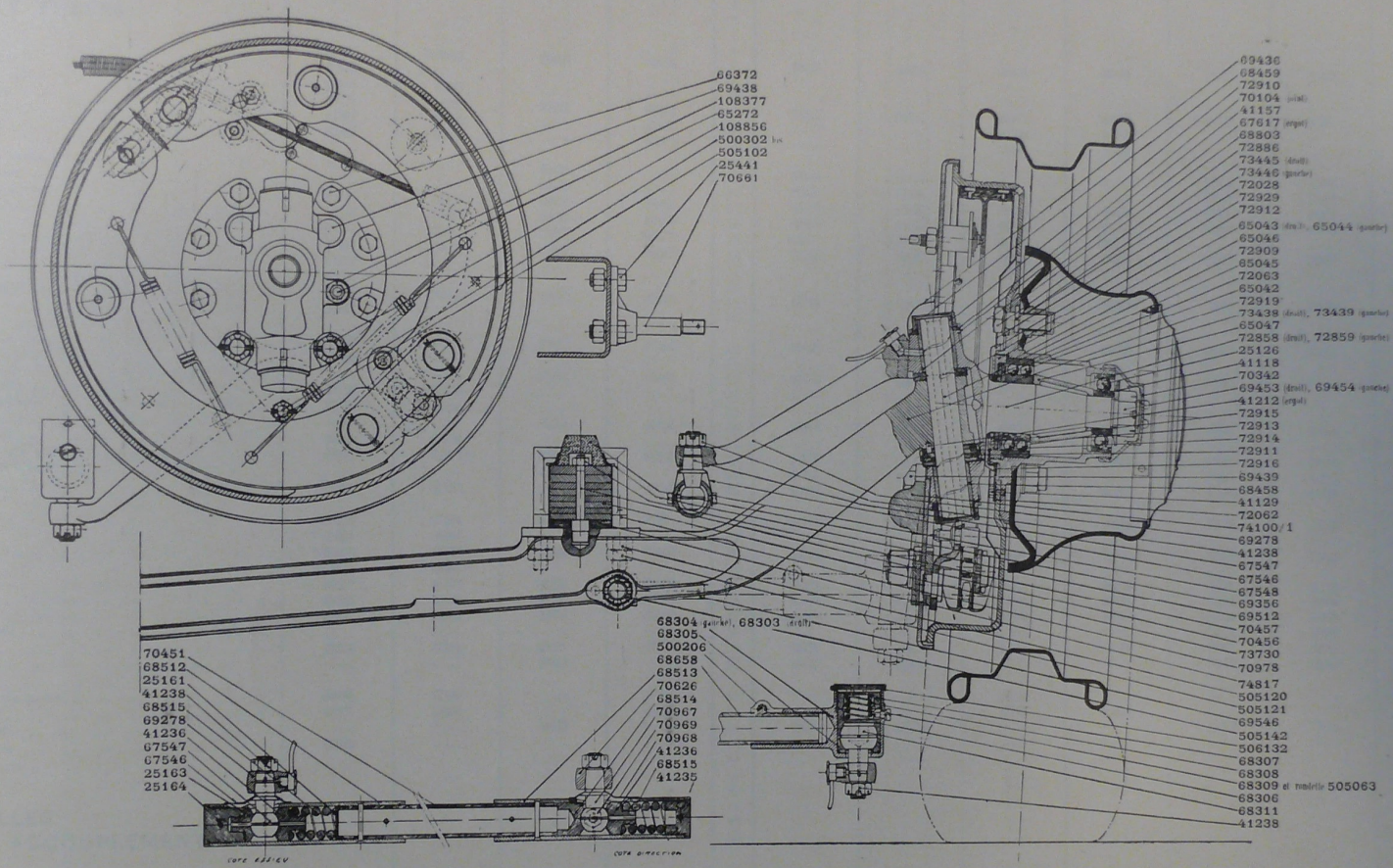

PLANCHE 34

ESSIEU AVANT H 75

DÉSIGNATION DES PIÈCES	11 CV M 67 27/28/29	14 CV K 74 1929	11 CV M 67 C 1930/31	15 CV K 75 1930/31	14 CV M 75 1930/31	15 CV M 78 1930/31	16 CV K 78 1930/31	22 CV H 78 1931	11 CV M A 67 1932/33	14 CV M B 75 1932/33	16 CV M C 78 1932/33	16 CV M D 78 1932/33	19 CV H 75 C 1932/33
ESSIEU ET FUSÉES													
AXE de pivot d'essieu	2) 68456 1) 67065	2) 68456	69426	68456	69426	69426	68456	68456	72909	72909	72909	72909	72909
BOULON de fixation de plaque matricule	41247	41247	.....	.....	.....	.....	.....	.....	.....	.....	.....	.....	.....
— de fixation de plateau sur fusée	66372	66372	66372	66372	66372	66372	66372	66372	66372	66372	66372	66372	66372
BUTÉE du pivot d'essieu	67066	67066	.....	67066	.....	.....	67066	67066	.....	.....	.....	.....	.....
CAGE de butée de pivot d'essieu	67067	67067	.....	67067	.....	.....	67067	67067	.....	.....	.....	.....	.....
CALOTTE inférieure des rondelles de butée	.....	.....	69434	.....	69434	69434	.....	.....	72916	72916	72916	72916	72916
— supérieure des rondelles de butée	.....	.....	69435	.....	69435	.....	.....	.....	72915	72915	72915	72915	72915
CHAPEAU inférieur de pivot d'essieu (écrou)	67745	68459	69429	68459	69429	69429	63459	68459	68459	68459	68459	68459	68459
— supérieur de pivot d'essieu (écrou)	67745	68459	69429	68459	69429	69429	68459	68459	69459	68459	68459	68459	68459
CONTRE-ECROU de butée d'essieu	108377	108377	108377	108377	108377	108377	108377	108377	.....	.....	.....	.....	.....
CORPS d'essieu avant	3) 68627 4) 67373 5) 68453	68627	69246	68627	69246	68627	68627	72919	72919	72919	6) 73121 72919	72919	
COUSSINET supérieur de pivot d'essieu	66619 68457	68457bis	69428	68457	69428	69428	68457	68457	72910	72910	72910	72910	72910
— inférieur de pivot d'essieu	67069 7) 68458	68458	69427	68458	69427	69427	68458	68458	68458	68458	68458	68458	68458
ÉCROU de fusée droite	.....	.....	69453	69453	69453	69453	69453	69453	69453	69453	69453	69453	69453
— de serrage des roulements (droit)	25128	25128	.....	.....	.....	.....	.....	.....	.....	.....	.....	.....	.....
— de serrage des roulements (gauche)	25129	25129	.....	.....	.....	.....	.....	.....	.....	.....	.....	.....	.....
— de fusée gauche	.....	.....	69454	69454	69454	69454	69454	69454	69454	69454	69454	69454	69454
— de tirant des chapeaux de pivot	66324	66324	.....	.....	.....	.....	.....	.....	.....	.....	.....	.....	.....
ERGOT de coussinet supérieur de pivot d'essieu	67617	67617	67617	67617	67617	67617	67617	67617	67617	67617	67617	67617	67617
— de rondelle ergotée de butée d'essieu	.....	.....	41212	.....	41212	41212	.....	.....	41212	41212	41212	41212	41212
FREIN d'écrou de coussinet de pivot	41157	41157	69430	41157	69430	69430	41157	41157	41157	41157	41157	41157	41157
FUSÉE droite d'essieu avant	8) 67374 9) 68454	67374 68654	69247	70345	69247	69247	70345	70345	72858	72858	72858	72858	72858
— gauche d'essieu avant	10) 67375 11) 68455	67375 68655	69248	70346	69248	69248	70346	70346	72859	72859	72859	72859	72859
GRAIN de butée de fusée	65272	65272	65272	65272	65272	65272	65272	65272	65272	65272	65272	65272	65272
JOINT des chapeaux de pivots	66336	70104	70105	70104	70105	70105	70104	70104	70104	70104	70104	70104	70104
OBTURATEUR de pivot d'essieu	67071	68460	69436	68460	69436	69436	68460	68460	69436	69436	69436	69436	69436
RONDELLE inférieure de butée d'essieu	.....	.....	.....	.....	.....	.....	.....	.....	72911	72911	72911	72911	72911
— de butée d'essieu (supérieure)	41214	41214	69431	41214	69431	69431	41214	41214	72912	72912	72912	72912	72912
— ergotée de butée d'essieu	.....	.....	69432	.....	69432	69432	.....	.....	72913	72913	72913	72913	72913
— d'écrou de coussinet supérieur de pivot	67928	67928	.....	.....	.....	.....	.....	.....	.....	.....	.....	.....	.....
— de centrage de butée de pivot	67068	67068	.....	67068	.....	.....	67068	67068	.....	.....	.....	.....	.....
— intermédiaire de butée de pivot	.....	.....	69433	.....	69433	69433	.....	.....	72914	72914	72914	72914	72914
TIRANT des chapeaux de pivot d'essieu	67070	.....	.....	.....	.....	.....	.....	.....	.....	.....	.....	.....	.....
BIELLES COMMANDE ET ACCOUPLEMENT													
BARRE de connexion (accouplement)	12) 67550	68658	69658	68658	68658	68658	68658	68658	68658	68658	68658	68658	68658
BIELLE de commande de direction	13) 68658 14) 66375 68516	69516	70702	70702	70702	70702	70702	70451	70702	70702	70702	70702	70451
BOITE à rotule droite de barre de connexion	12) 67830	68303	68303	68303	68303	68303	68303	68303	68303	68303	68303	68303	68303
— à rotule gauche de barre de connexion	13) 68303 12) 67830 63304	68304	68304	68304	68304	68304	68304	68304	68304	68304	68304	68304	68304
— à rotule avant de la barre de direction	12) 67545 63512	68512	68512	68512	68512	68512	68512	68512	68512	63512	63512	63512	68512
— à rotule arrière de la barre de direction	12) 67549 68513	68513	63513	68513	68513	68513	68513	68513	68513	68513	68513	68513	68513
BOUCHON de boite à rotule avant de barre de direction	25164	25164	25164	25164	25164	25164	25164	25164	25164	25164	25164	25164	25164
— de boite à rotule arrière de la barre de direction	41235	41235	41235	41235	41235	41235	41235	41235	41235	41235	41235	41235	41235
— de boite à rotule de barre de connexion	68307	68307	68307	68307	68307	68307	68307	68307	68307	68307	68307	68307	68307

(1) N° 67065, longueur 145; diamètre 24,2.
(2) N° 68456, longueur 173; diamètre 24,2.
(3) N° 68627, pour axe longueur 173.
(4) N° 67373, pour axe longueur 145.
(5) N° 68453, pour axe longueur 173. Ressort de 50 millimètres.
(6) N° 73121, pour ressort de 55, axe de 24.
(7) N° 68619, pour axe longueur 145.
(8) N° 67374, pour axe longueur 145.
(9) N° 68454, pour axe longueur 173. Ressort de 50 millimètres.
(10) N° 67375, pour axe longueur 145.
(11) N° 68455, pour axe longueur 173. Ressort de 50 millimètres.
(12) Non réglable.
(13) Barre réglable.
(14) Longueur entre-axe rotule 8,800.

	DÉSIGNATION DES PIÈCES	11 CV M 67 27/28/29	14 CV K 74 1929	11 CV M 67 C 1930/31	15 CV K 75 1930/31	14 CV M 75 1930/31	15 CV M 78 1930/31	16 CV K 78 1930/31	22 CV H 78 1931	11 CV M A 67 1932/33	14 CV M B 75 1932/33	16 CV M C 78 1932/33	16 CV M D 78 1932/33	19 CV H 75 C 1932/33	
1	**BOULON** de fixation du levier de direction	.....	.....	69438	68665	69438	68665	68665	68665	69438	69438	69438	69438	69438	1
2	— de fixation du levier de direction et connexion sur fusée	66377	66377	.....	66377	.....	.....	66377	66377	.....	.....	.....	.....	.....	2
3	— de fixation du levier de connexion sur fusée	66378	66378	69439	66378	69439	69439	66378	66378	69439	69439	69439	69439	69439	3
4	— de fixation du levier et obturateur sur fusée	66376	66376	.....	66376	.....	.....	66376	66376	.....	.....	.....	.....	.....	4
5	**CACHE-POUSSIÈRE** de boîte à rotule avant de barre de direction	67546	67546	67546	67546	67546	67546	67546	67546	67546	67546	67546	67546	67546	5
6	— de boîte à rotule arrière de barre de direction	67546	67546	70968	70968	70968	70968	70968	70968	.....	.....	.....	.....	.....	6
7	**CALE** de réglage de levier de direction et de connexion	68261	68261	.....	.....	.....	.....	.....	.....	.....	.....	.....	.....	.....	7
8	**CUVETTE** inférieure de rotule de barre de connexion	68305	68305	68305	68305	68305	68305	68305	68305	68305	68305	68305	68305	68305	8
9	— supérieure de rotule de barre de connexion	68306	68306	68306	68306	68306	68306	68306	68306	68306	68306	68306	68306	68306	9
10	**ECROU** de boulon de fixation de levier de direction	.....	.....	.....	68666	.....	.....	68666	68666	.....	.....	.....	.....	.....	10
11	— de rotule de levier de direction et connexion	41238	41238	41238	41238	41238	41238	41238	41238	41238	41238	41238	41238	41238	11
12	— des boulons de levier sur fusée	108856	108856	.....	108856	.....	.....	108856	108856	.....	.....	.....	.....	.....	12
13	**GRAIN** d'appui arrière de rotules avant et arrière de la barre de direction	41236	41236	41236	41236	41236	41236	41236	41236	41236	41236	41236	41236	41236	13
14	— d'appui avant de rotule avant de la barre de direction	25163	25163	25163	25163	25163	25163	25163	25163	25163	25163	25163	25163	25163	14
15	— d'appui avant de rotule du levier de direction	68514	68514	68514	68514	68514	68514	68514	68514	68514	68514	68514	68514	68514	15
16	**LEVIER** droit de connexion	68646	68646	69276	68646	69276	69276	68646	70027	73565	73565	73565	73565	74100	16
17	— gauche de connexion	66309	66309	69277	68647	69277	69277	68647	70028	73566	73566	73566	73566	74101	17
18		68647	68647												18
19	— de direction sur fusée	68657	68657	69278	68657	69278	69278	68657	68657	69278	69278	69278	69278	69278	19
20	— double de direction et connexion sur fusée	67532	.....	.....	.....	.....	.....	.....	.....	.....	.....	.....	.....	.....	20
21	**PLAQUE** d'arrêt de ressort avant de barre de direction	25161	25161	25161	25161	25161	25161	25161	25161	25161	25161	25161	25161	25161	21
22	**RALLONGE** du graisseur de boîte arrière de barre de direction	.....	.....	70969	70969	70969	70969	70969	70969	70969	70969	70969	70969	70969	22
23	**RESSORT** amortisseur de barre de direction	25162	25162	68515	68515	68515	68515	68515	68515	68515	68515	68515	68515	68515	23
24	— de boîte à rotule de barre de connexion	68308	68308	68308	68308	68308	68308	68308	68308	68308	68308	68308	68308	68308	24
25	**ROTULE** de levier de direction	67547	67547	67547	67547	67547	67547	67547	67547	67547	67547	67547	67547	67547	25
26	— de barre de connexion	67547	67547	68311	68311	68311	68311	68311	68311	68311	68311	68311	68311	68311	26
27	**VIS** de fixation du cache-poussière des boîtes à rotules	67548	67548	67548	67548	67548	67548	67548	67548	67548	67548	67548	67548	67548	27
28	— ergot de cuvette supérieure	.....	.....	68309	68309	68309	68309	68309	68309	.....	.....	.....	.....	.....	28
29															29
30															30
31	**FREINS AVANT T**														31
32															32
33	**ARBRE** de commande de came de freins avant	1) 67437	68652	68652	68652	68652	68652	68652	68652	.....	.....	.....	.....	.....	33
34		68652													34
35	**AXE** de point fixe de freins avant	68236	68236	68236	68236	68236	68236	68236	68236	.....	.....	.....	.....	.....	35
36	— des dés de cardan	66022	66022	66022	66022	66022	66022	66022	66022	.....	.....	.....	.....	.....	36
37	— des ressorts	41199	41199	41199	41199	41199	41199	41199	41199	.....	.....	.....	.....	.....	37
38	**BARETTE** fixation des ressorts de pivot	41200	41200	41200	41200	41200	41200	41200	41200	.....	.....	.....	.....	.....	38
39	**BOULON** de fixation de la cale sur le support de rotule	68186	68186	68186	68186	68186	68186	68186	68186	.....	.....	.....	.....	.....	39
40	— de fixation de coussinet de came sur plateau de freins avant	66861	66861	66861	66861	66861	66861	66861	66861	.....	.....	.....	.....	.....	40
41	— de blocage de levier de fourchette	41197	41197	68837	68837	68837	68837	68837	68837	.....	.....	.....	.....	.....	41
42	— de fixation de support de cale sur le châssis	67679	67679	67679	67679	67679	67679	67679	67679	.....	.....	.....	.....	.....	42
43	**BUTÉE** de came de freins	61267	61267	61267	61267	61267	61267	61267	61267	.....	.....	.....	.....	.....	43
44	**CACHE-POUSSIÈRE** de coussinet de came	66019	66019	66019	66019	66019	66019	66019	66019	.....	.....	.....	.....	.....	44
45	**CALE** du support de rotule sur le châssis	68184	68184	68184	68184	68184	68184	68184	68184	.....	.....	.....	.....	.....	45
46	**CALOTTE** de fixation de ressort de rappel latéral	66613	66613	66613	66613	66613	66613	66613	66613	.....	.....	.....	.....	.....	46
47	**CAME** droite de frein avant	67191	67191	79189	67191	67191	67191	67191	67191	.....	.....	.....	.....	.....	47
48	— gauche de frein avant	67192	67192	79189	67192	67192	67192	67192	67192	.....	.....	.....	.....	.....	48
49	**COIFFE** de rotule sur châssis	67092	67092	67092	67092	67092	67092	67092	67092	.....	.....	.....	.....	.....	49
50	**COLONNETTE** d'attache de ressort inférieure	66543	66543	66543	66543	66543	66543	66543	66543	.....	.....	.....	.....	.....	50
51	**CORPS** de rotule sur châssis	67091	67091	67091	67091	67091	67091	67091	67091	.....	.....	.....	.....	.....	51
52	**COUSSINET** droit de came de frein avant	67768	67768	63500	67768	67768	67768	67768	67768	.....	.....	.....	.....	.....	52
53	— gauche de came de frein avant	67769	67769	63500	67769	67769	67769	67769	67769	.....	.....	.....	.....	.....	53
54	**DES** de cardan	66021	66021	66021	66021	66021	66021	66021	66021	.....	.....	.....	.....	.....	54
55	**DISQUE** de centrage de rotule	67094	67094	67094	67094	67094	67094	67094	67094	.....	.....	.....	.....	.....	55
56	**DOUILLE** de rotule sur châssis	67090	67090	67090	67090	67090	67090	67090	67090	.....	.....	.....	.....	.....	56
57	**ECROU** de boulon de fixation support de rotule sur châssis	.....	.....	67136	.....	67136	67136	67136	67136	.....	.....	.....	.....	.....	57
58	**ERGOT** d'axe de point fixe	.....	.....	72090	.....	72090	72090	72090	72090	.....	.....	.....	.....	.....	58
59	**FREIN** d'arrêt au ressort de cache-poussière	66024	66024	66024	66024	66024	66024	66024	66024	.....	.....	.....	.....	.....	59
60	— du boulon de fixation de support de rotule sur châssis	67062	67062	67062	67062	67062	67062	67062	67062	.....	.....	.....	.....	.....	60
61	**GARNITURE** des petits segments	61260	61260	63501	61260	61260	61260	61260	61260	.....	.....	.....	.....	.....	61
62	— des grands segments	61261	61261	63501	61261	61261	61261	61261	61261	.....	.....	.....	.....	.....	62
63	**GUIDE** cache-poussière	66020	66020	66020	66020	66020	66020	66020	66020	59010	59010	59010	59010	59010	63
64	**JOINT** de la cale de support de rotule	68185	68185	68185	68185	68185	68185	68185	68185	.....	.....	.....	.....	.....	64
65	**LEVIER** de came de frein avant droit	66387	66387	68676	68676	68676	68676	68676	68676	.....	.....	.....	.....	.....	65

(1) N° 67437, longueur 0,245.

DÉSIGNATION DES PIÈCES	11 CV M 67 27/28/29	14 CV K 74 1929	11 CV M 67 C 1930/31	15 CV K 75 1930/31	14 CV M 75 1930/31	15 CV M 78 1930/31	16 CV K 78 1930/31	22 CV H 78 1931	11 CV M A 67 1932/33	14 CV M B 75 1932/33	16 CV M C 78 1932/33	16 CV M D 78 1932/33	19 CV H 75 C 1932/33
LEVIER de came de frein avant gauche	66388	66388	68677	68677	68677	68677	68677	68677	.....	.....	.....	.....	.....
PIVOT des segments des freins	65799	65799	65799	65799	65799	65799	65799	65799	.....	.....	.....	.....	.....
PLAQUETTE d'appui de segment	67196	67196	67196	67196	67196	67196	67196	67196	.....	.....	.....	.....	.....
PLATEAU de frein avant droit	67775	67775	71713	67775	71713	71713	67775	71713	.....	.....	.....	.....	.....
— de frein avant gauche	67776	67776	71714	67776	71714	71714	67776	71714	72905	72905	72905	72905	74090
RALLONGE pour graisseur de came de frein	67790	67790	67790	67790	67790	67790	67790	67790	72906	72906	72906	72906	74091
RESSORT de rappel latéral des segments	66614	66614	66614	66614	66614	66614	66614	66614	.....	.....	.....	.....	.....
— de rotule sur châssis	67095	67095	67095	67095	67095	67095	67095	67095	.....	.....	.....	.....	.....
— inférieur des segments de frein	61253	61253	61253	61253	61253	61253	61253	61253	.....	.....	.....	.....	.....
— de cache-poussière	66023	66023	66023	66023	66023	66023	66023	66023	.....	.....	.....	.....	.....
— supérieur des segments de frein	61254	61254	61254	61254	61254	61254	61254	61254	.....	.....	.....	.....	.....
RIVET de fixation butée de cames	41206	41206	41206	41206	41206	41206	41206	41206	.....	.....	.....	.....	.....
RONDELLE de frottement des segments	41187	41187	41187	41187	41187	41187	41187	41187	.....	.....	.....	.....	.....
— d'axe de point fixe de freins avant	68237	68237	68237	68237	68237	68237	68237	68237	.....	.....	.....	.....	.....
ROTULE de corps de rotule sur châssis	67093	67093	.....	67093	67093	67093	67093	67093	.....	.....	.....	.....	.....
SEGMENTS de freins (petits)	61257	61257	63502	61257	61257	61257	61257	61257	.....	.....	.....	.....	.....
— de freins droits (grands)	61258	61258	63502	61258	61258	61258	61258	61258	.....	.....	.....	.....	.....
— de freins gauche (grands)	61259	61259	61259	61259	61259	61259	61259	61259	.....	.....	.....	.....	.....
SUPPORT sur châssis de rotule de commande de frein avant	70917	70917	70917	70917	70917	70917	70917	70917	.....	.....	.....	.....	.....
— rotule de l'arbre de commande de frein avant	1) 967091	1) 967091	1) 967091	1) 967091	1) 967091	1) 967091	1) 967091	1) 967091	.....	.....	.....	.....	.....
TOLE de fermeture de support d'arbre à cames	.....	.....	69503	69503	69503	69503	69503	69503	.....	.....	.....	.....	.....
VIS de réglage des mâchoires	41184	41184	41184	41184	41184	41184	41184	41184	.....	.....	.....	.....	.....
FREINS AVANT « BENDIX »													
AXE de point fixe	.....	.....	.....	.....	.....	.....	.....	.....	59800	59800	59800	59800	75569
— de tourillonnement	.....	.....	.....	.....	.....	.....	.....	.....	59801	59801	59801	59801	75572
— de roue de réglage	.....	.....	.....	.....	.....	.....	.....	.....	.....	.....	.....	.....	75584
— de levier de commande de came	.....	.....	.....	.....	.....	.....	.....	.....	59802	59802	59802	59802	75573
— de l'excentrique	.....	.....	.....	.....	.....	.....	.....	.....	59803	59803	59803	59803	75578
— de galet	.....	.....	.....	.....	.....	.....	.....	.....	59804	59804	59804	59804	75576
— d'articulation gauche	.....	.....	.....	.....	.....	.....	.....	.....	59805	59805	59805	59805	.....
— d'articulation droit	.....	.....	.....	.....	.....	.....	.....	.....	59806	59806	59806	59806	.....
CARTER de réglage système Inax	.....	.....	.....	.....	.....	.....	.....	.....	59807	59807	59807	59807	.....
CLE de réglage	.....	.....	.....	.....	.....	.....	.....	.....	59809	59809	59809	59809	.....
— de réglage de l'excentrique	.....	.....	.....	.....	.....	.....	.....	.....	59610	59610	59610	59610	.....
COUSSINET de la vis de commande	.....	.....	.....	.....	.....	.....	.....	.....	59808	59808	59808	59808	.....
ECROU de commande de l'excentrique	.....	.....	.....	.....	.....	.....	.....	.....	.....	.....	.....	.....	75631
— de l'excentrique	.....	.....	.....	.....	.....	.....	.....	.....	55811	59811	59811	59811	75592
— du latéral	.....	.....	.....	.....	.....	.....	.....	.....	.....	.....	.....	.....	75586
— de point fixe	.....	.....	.....	.....	.....	.....	.....	.....	59812	59812	59812	59812	75594
— de réglage	.....	.....	.....	.....	.....	.....	.....	.....	.....	.....	.....	.....	75580
GUIDE de segment	.....	.....	.....	.....	.....	.....	.....	.....	59814	59814	59814	59814	75654
— de câble (gauche)	.....	.....	.....	.....	.....	.....	.....	.....	.....	.....	.....	.....	75559
— de câble	.....	.....	.....	.....	.....	.....	.....	.....	59815	59815	59815	59815	.....
— de câble (droit)	.....	.....	.....	.....	.....	.....	.....	.....	.....	.....	.....	.....	75560
GALET de l'excentrique	.....	.....	.....	.....	.....	.....	.....	.....	59816	59816	59816	59816	75579
— de came	.....	.....	.....	.....	.....	.....	.....	.....	59817	59817	59817	59817	75577
GARNITURE de segment	.....	.....	.....	.....	.....	.....	.....	.....	59813	59813	59813	59813	75562
LEVIER de commande de came (gauche)	.....	.....	.....	.....	.....	.....	.....	.....	.....	.....	.....	.....	75670
— de commande de came	.....	.....	.....	.....	.....	.....	.....	.....	59818	59818	59818	59818	.....
— de commande de came (droite)	.....	.....	.....	.....	.....	.....	.....	.....	.....	.....	.....	.....	75671
PITON du ressort vertical	.....	.....	.....	.....	.....	.....	.....	.....	59819	59819	59819	59819	.....
— du ressort de segment primaire	.....	.....	.....	.....	.....	.....	.....	.....	.....	.....	.....	.....	75555
— du ressort de rappel de câble	.....	.....	.....	.....	.....	.....	.....	.....	59820	59820	59820	59820	75557
PLAQUE de renforcement	.....	.....	.....	.....	.....	.....	.....	.....	.....	.....	.....	.....	75696
— support des points fixes	.....	.....	.....	.....	.....	.....	.....	.....	59821	59821	59821	59821	75668
— de came (sans butée)	.....	.....	.....	.....	.....	.....	.....	.....	.....	.....	.....	.....	75674
— de came droite	.....	.....	.....	.....	.....	.....	.....	.....	59822	59822	59822	59822	.....
— de came gauche	.....	.....	.....	.....	.....	.....	.....	.....	59823	59823	59823	59823	.....
— de came (avec butée)	.....	.....	.....	.....	.....	.....	.....	.....	.....	.....	.....	.....	75575
— de renfort des points fixes	.....	.....	.....	.....	.....	.....	.....	.....	59824	59824	59824	59824	.....
— entretoise des points fixes	.....	.....	.....	.....	.....	.....	.....	.....	59825	59825	59825	59825	75593
— de renforcement de fixation conduit	.....	.....	.....	.....	.....	.....	.....	.....	59626	59626	59626	59626	75658

(1) 967091 complet.

ESSIEU AVANT

	DÉSIGNATION DES PIÈCES	11 CV M 67 27/28/29	41 CV K 74 1929	11 CV M 67 C 1930/31	15 CV K 75 1930/31	14 CV M 75 1930/31	15 CV M 78 1930/31	16 CV K 78 1930/31	22 CV H 78 1931	11 CV M A 67 1932/33	14 CV M B 75 1932/33	16 CV M C 78 1932/33	16 CV M D 78 1932/33	19 CV H 75 C 1932/33	
1	**RENFORT** du trou de point fixe gauche	.....	.....	.....	.....	.....	.....	.....	.....	.....	.....	.....	.....	75566	1
2	— de l'œil de segment	.....	.....	.....	.....	.....	.....	.....	.....	59827	59827	59827	59827	.....	2
3	— du trou de point fixe droit	.....	.....	.....	.....	.....	.....	.....	.....	.....	.....	.....	.....	75567	3
4	**RESSORT** du réglage	.....	.....	.....	.....	.....	.....	.....	.....	59628	59628	59628	59628	.....	4
5	— de latéral	.....	.....	.....	.....	.....	.....	.....	.....	59829	59829	59829	59829	75567	5
6	— de rappel de câble	.....	.....	.....	.....	.....	.....	.....	.....	59830	59830	59830	59830	75597	6
7	— de l'excentrique	.....	.....	.....	.....	.....	.....	.....	.....	.....	.....	.....	.....	75590	7
8	— horizontal de rappel des segments	.....	.....	.....	.....	.....	.....	.....	.....	59831	59831	59831	59831	75598	8
9	— frein de l'écrou de réglage	.....	.....	.....	.....	.....	.....	.....	.....	.....	.....	.....	.....	75600	9
10	— vertical du segment primaire	.....	.....	.....	.....	.....	.....	.....	.....	59832	59832	59832	59832	75599	10
11	**RIVET** de fixation de la garniture	.....	.....	.....	.....	.....	.....	.....	.....	59633	59633	59633	59633	75563	11
12	**RONDELLE** de l'axe du levier	.....	.....	.....	.....	.....	.....	.....	.....	59834	59834	59834	59834	.....	12
13	— de butée de la vis de commande	.....	.....	.....	.....	.....	.....	.....	.....	59635	59635	59635	59635	.....	13
14	— de butée de ressort	.....	.....	.....	.....	.....	.....	.....	.....	59836	59836	59836	59836	.....	14
15	— de latéral	.....	.....	.....	.....	.....	.....	.....	.....	59637	59637	59637	59637	75585	15
16	— frein écrou d'axe de point fixe	.....	.....	.....	.....	.....	.....	.....	.....	59638	59638	59638	59638	75595	16
17	— d'appui de la plaque	.....	.....	.....	.....	.....	.....	.....	.....	59839	59839	59839	59839	.....	17
18	— flexible d'axe de roue réglable	.....	.....	.....	.....	.....	.....	.....	.....	.....	.....	.....	.....	75588	18
19	**ROUE** de réglage	.....	.....	.....	.....	.....	.....	.....	.....	.....	.....	.....	.....	75583	19
20	**SEGMENT** (Demi) gauche	.....	.....	.....	.....	.....	.....	.....	.....	59640	59640	59640	59640	.....	20
21	— (Demi) droit	.....	.....	.....	.....	.....	.....	.....	.....	59641	59641	59641	59641	.....	21
22	— de frein	.....	.....	.....	.....	.....	.....	.....	.....	.....	.....	.....	.....	75564	22
23	**TIGE** de latéral	.....	.....	.....	.....	.....	.....	.....	.....	59842	59842	59842	59842	75566	23
24	**VIS** de réglage	.....	.....	.....	.....	.....	.....	.....	.....	59843	59843	59843	59843	.....	24
25	— de réglage gauche	.....	.....	.....	.....	.....	.....	.....	.....	.....	.....	.....	.....	75581	25
26	— de commande	.....	.....	.....	.....	.....	.....	.....	.....	59844	59844	59844	59844	75582	26
27	— de réglage droit	.....	.....	.....	.....	.....	.....	.....	.....	.....	.....	.....	.....	.....	27
28	— de fixation de support de conduit côté plateau	.....	.....	.....	.....	.....	.....	.....	.....	59845	59845	59845	59845	75601	28
29															29
30															30
	MOYEU AVANT														
31															31
32															32
33	**ECROU** droit de serrage du grand roulement	65043	65043	69447	65043	69447	69447	65043	65043	65043	65043	65043	65043	65043	33
34	— gauche de serrage du grand roulement	65044	65044	69448	65044	69448	69448	65044	65044	65044	65044	65044	65044	65044	34
35	**ENTRETOISE** des roulements de moyeu avant	65047	65047	69451	65047	69451	69451	65047	65047	65047	65047	65047	65047	65047	35
36	**FEUTRE** d'écrou de serrage du grand roulement	65046	65046	41113	65046	41113	41113	65046	65046	65046	65046	65046	65046	65046	36
37	**FREIN** d'écrou de blocage du roulement double	.....	.....	72062	67965	72062	72062	72062	67965	72062	72062	72062	72062	72062	37
38	**MOYEU** avant droit	1) 67425	1) 67425	69444	70347	69444	69444	70347	70347	73438	73438	73438	73438	73438	38
39		2) 65051	2) 65051												39
40	— avant gauche	1) 67426	1) 67426	69445	70348	69445	69445	70348	70348	73439	73439	73439	73439	73439	40
		2) 65052	2) 65052												
41	**RONDELLE** d'appui du feutre d'écrou	65045	65045	41112	65045	41112	41112	65045	65045	65045	65045	65045	65045	65045	41
42	— de blocage du petit roulement	41118	41118	69452	41118	69452	69452	41118	41118	41118	41118	41118	41118	41118	42
43	— de butée du grand roulement de moyeu avant	65048	65048	72043	68659	72043	72043	72063	68659	72063	72063	72063	72063	72063	43
44	**ROULEMENT** de moyeu avant (petit)	25126	25126	25126	25126	25126	25126	25126	25126	25126	25126	25126	25126	25126	44
45	— de moyeu avant (grand)	65042	65042	67141	65042	67141	67141	65042	65042	65042	65042	65042	65042	65042	45
46	**TOLE** de rondelle de butée du grand roulement de moyeu avant	.....	.....	72044	.....	72044	72044	72044	.....	72929	72929	72929	72929	72929	46
47	**VIS** de fixation frein d'écrou de serrage	.....	.....	41229	41229	41229	41229	41229	41229	41229	41229	41229	41229	41229	47
48															48
49															49
50															50
	MONTAGE ROUE AVANT														
51															51
52	**AXE** de fixation de la roue avant droite	.....	.....	.....	.....	.....	.....	.....	.....	73445	73445	73445	73445	73445	52
53	— de fixation de roue	67424	67424	69456	68662	69456	69456	68662	68662	.....	.....	.....	.....	.....	53
54	— de fixation de la roue avant gauche	.....	.....	.....	.....	.....	.....	.....	.....	73446	73446	73446	73446	73446	54
55	**BOULON** de fixation de tambour sur moyeu Rudge	104514	104514	.....	.....	.....	.....	.....	.....	.....	.....	.....	.....	.....	55
56	**CHAPEAU** de roue	67152	67152	69379	70343	69679	69679	70343	70343	4) 17	4) 17	4) 17	4) 17	4) 17	56
57	— de moyeu avant	.....	.....	70342	70342	70342	70342	70342	70342	70342	70342	70342	70342	70342	57
58	**ECROU** borgne des roues	25140	25140	25140	25140	25140	25140	25140	25140	.....	.....	.....	.....	.....	58
59	— de fixation de roue droite	.....	.....	.....	.....	.....	.....	.....	.....	300005	300005	300005	300005	300005	59
60	— de fixation de roue gauche	.....	.....	.....	.....	.....	.....	.....	.....	300006	300006	300006	300006	300006	60
61	— des axes de fixation de roue	67422	67422	505141	505141	505141	505141	505141	505141	72886	72886	72886	72886	72886	61
62	**FREIN** d'écrou d'axe de fixation de roue	.....	.....	69457	68803	69457	69457	68803	68803	68803	68803	68803	68803	68803	62
63	— de couvercle de moyeu de roue	67965	67965	.....	.....	.....	.....	.....	.....	.....	.....	.....	.....	.....	63
64	— d'écrou du grand roulement de moyeu	3) 41242	3) 41242	.....	.....	.....	.....	.....	.....	.....	.....	.....	.....	.....	64
65	**MASSELOTTE** d'équilibrage des roues	.....	.....	.....	.....	.....	.....	72440	72440	72440	72440	72440	72440	72440	65

(1) Moyeu pour roue artillerie.

(2) Moyeu pour roue Rudge.

(3) Frein pour moyeu Rudge.

(4) Enjoliveur pour roue fils ; diamètre : 17 centimètres.

DÉSIGNATION DES PIÈCES	11 CV M 67 27/28/29	14 CV K 74 1929	11 CV M 67 C 1930/31	15 CV K 75 1930/31	14 CV M 75 1930/31	15 CV M 78 1930/31	16 CV K 78 1930/31	22 CV H 78 1931	11 CV M A 67 1932/33	14 CV M B 75 1932/33	16 CV M C 78 1932/33	16 CV M D 78 1932/33	19 CV H 75 C 1932/33
MONOGRAMME de chapeau de roue	67166	67166	.....	.....	.....	.....	.....	.....	.....	.....	.....	.....	.....
PLAQUE de serrage de la roue	67151	67151	.....	.....	69455	69455	.....	.....	.....	.....	.....	.....	.....
RONDELLE d'axe de fixation de roue	25134	25134	69455	70344	25134	25134	70344	70344	.....	.....	.....	.....	.....
ROUE artillerie métallique à jante creuse	20×4 1/2	20×4 1/2	25134	25134	19×4 1/2	19×4 1/2	25134	25134	.....	.....	.....	.....	.....
— fils	.....	.....	19×4 1/2	20×4 1/2	.....	.....	18×5	18×5	.....	.....	.....	.....	.....
TAMBOUR avant	1) 67417	1) 67417	.....	.....	.....	.....	20×4 1/2	.....	.....	.....	.....	.....	.....
	2) 67436	2) 67436	69268	68650	72039	72039	.....	69849	3.62×17	3.62×17	3.62×17	3.62×17	3.62×17
TOLE d'arrêt d'huile sur le plateau de frein avant	.....	.....	.....	.....			68650		73436	73436	73436	73436	74088
VIS de fixation frein d'écrou de moyeu	41229	41229	72028	.....	72028	72028	72028	.....	72028	72028	72028	72028	72028
			.....	.....	.....	.....	.....	.....	.....	.....	.....	.....	.....
AMORTISSEURS													
AMORTISSEUR avant	300708	300708	300708	300708	300703	300708	300708	300709	300708	300708	300708	300708	300709
BOULON de fixation de support avant sur châssis	41219	41219	25441	25441	25441	25441	25441	25441	25441	25441	25441	25441	25441
GRAIN de support d'amortisseur avant sur essieu avant	67544	67544	67544	67544	67544	67544	67544	67544	67544	67544	67544	67544	67544
SUPPORT d'amortisseur avant sur essieu avant	67543	67543	69546	70662	69546	69546	70662	71025	69546	69546	69546	69546	69546
— d'amortisseur avant sur châssis	68240	68240	70661	70661	70661	70661	70661	70661	70661	70661	70661	70661	70661

(1) Tambour pour roue d'artillerie.
(2) Tambour pour roue Rudge.

SUSPENSION A ROUES AVANT INDÉPENDANTES

Pour types : ME 67, MF 75 C, MF 75 L, H 75 RI, T 8 L, L 67, T 105, T 110, T 120 L, T 120 C, T 150, Baby Sport, T 120 L/SB.

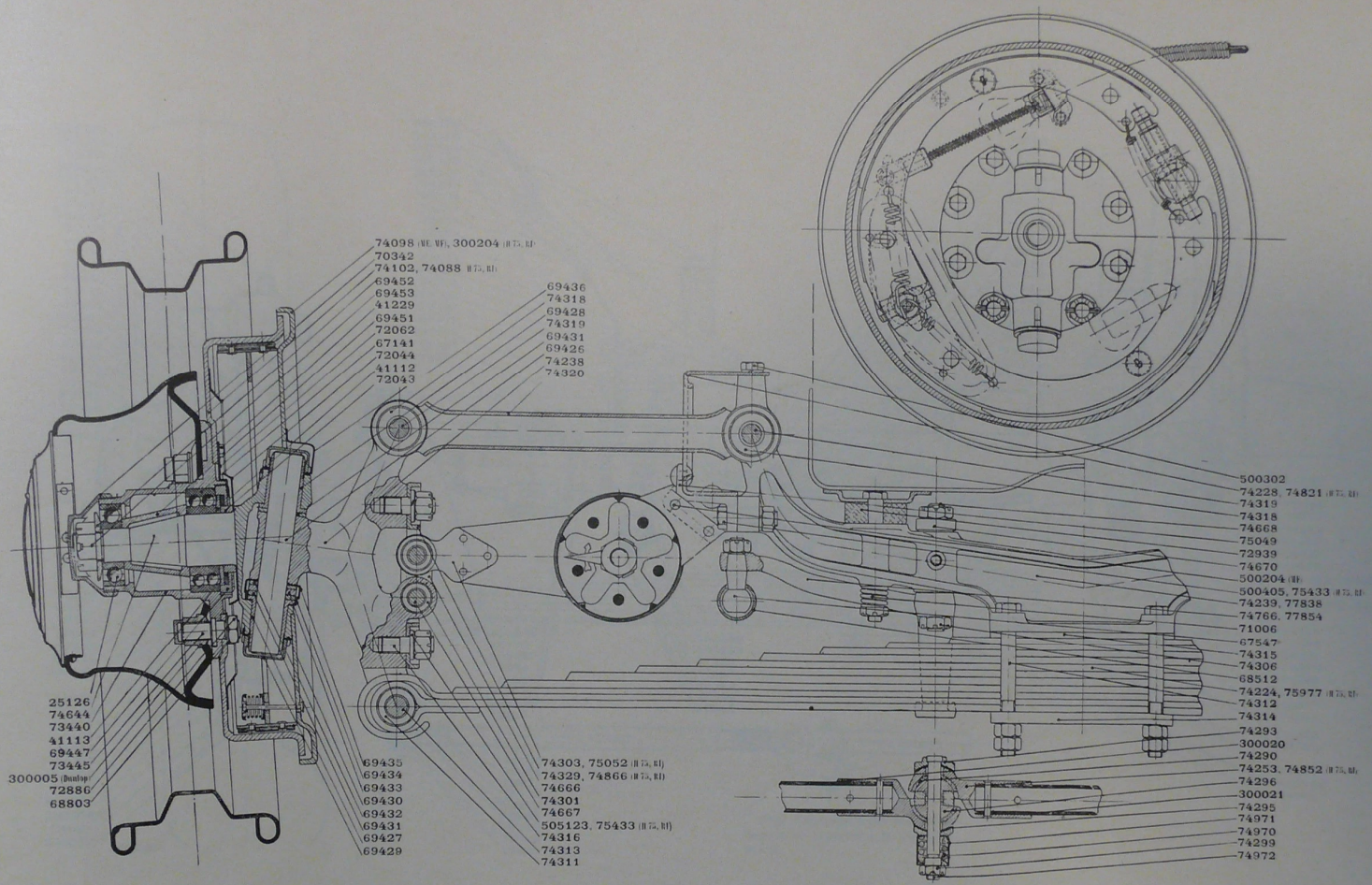

PLANCHE 35

ESSIEU AVANT ME 67, MF 75 ET H 75 RI

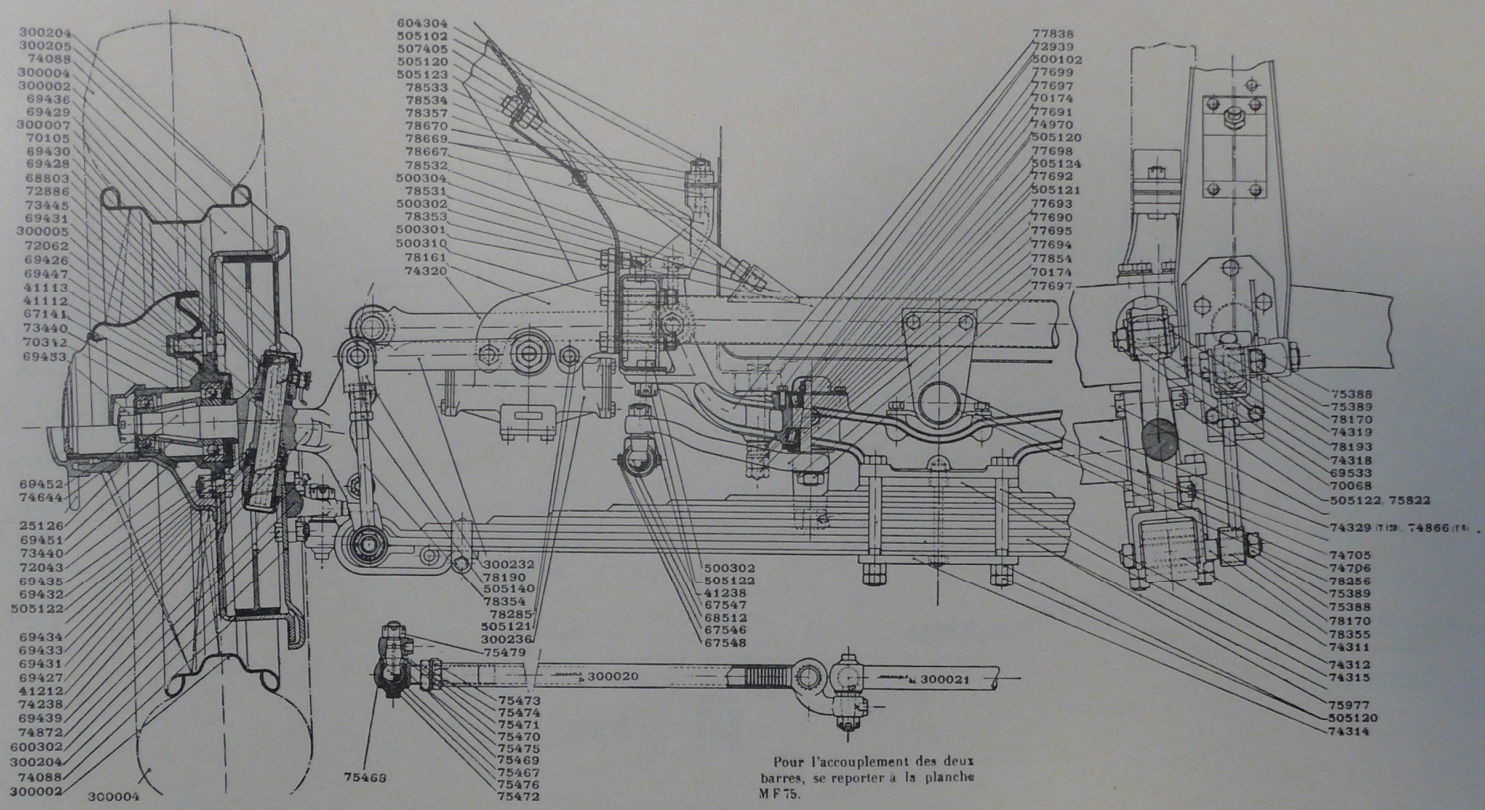

Pour l'accouplement des deux barres, se reporter à la planche MF 75.

PLANCHE 36

ESSIEU AVANT T 120 L ET T 8

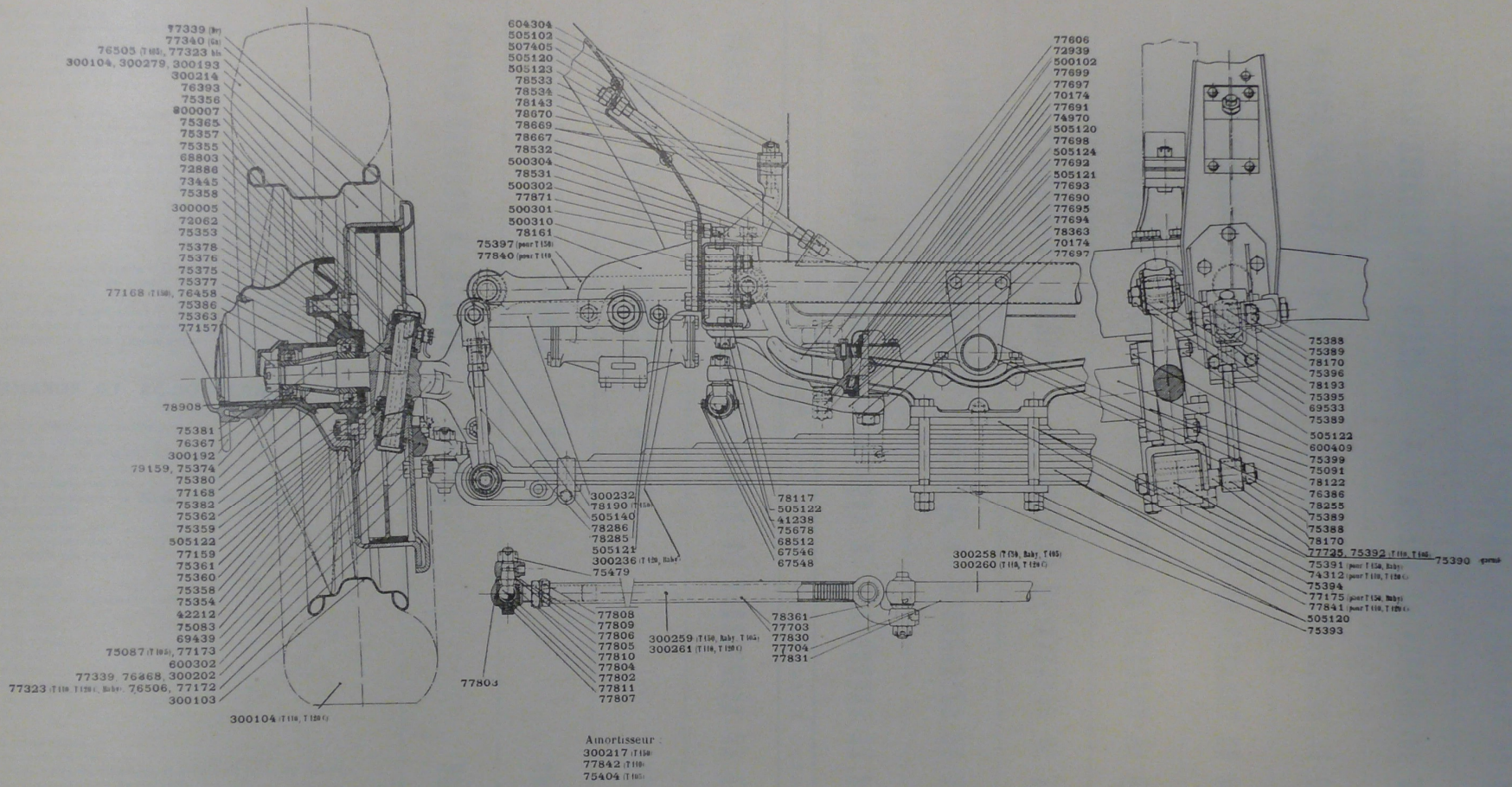

PLANCHE 37

ESSIEU AVANT T105, T110, T120 C, BABY ET T150

DÉSIGNATION DES PIÈCES	11 CV M E 67 1932/33	14 CV M F 75 C 1933/34	14 CV M F 75 L 1933/34	19 CV H 75 R I 1933/34	19 CV T 8 L 1935	10 CV L 67 1934	10 CV T 105 1935	14 CV T 110 1935	17 CV T 120 C 1935	17 CV T 120 L 1935	17 CV T 150 1935	17 CV Baby-Sport 1935	17 CV T 120 L/S B 1936
PIVOT D'ESSIEU													
AXE de pivot d'essieu avant	69426	69426	69426	69426	69426	75353	75353	75353	75353	69426	75353	75353	75353
BOULON fixation de plateau et obturateur sur fusée	66372	66372	66372	66372	66372	.....	.....	.....	.....	66372	.....	.....	.....
CALOTTE inférieure des rondelles de butée	69434	69434	69434	69434	69434	75361	75361	75361	75361	69434	75361	75361	75361
— supérieure des rondelles de butée	69435	69435	69435	69435	69435	75362	75362	75362	75362	69435	75362	75362	75362
COUSSINET inférieur de pivot d'essieu	69427	69427	69427	69427	69427	75354	75354	75354	75354	69427	75354	75354	75354
— supérieur de pivot d'essieu	69428	69428	69428	69428	69428	75355	75355	75355	75355	69428	75355	75355	75355
ÉCROU de coussinet de pivot d'essieu	69429	69429	69429	69429	69429	75356	75356	75356	75356	69429	75356	75356	75356
— de fusée droite d'essieu avant	69453	69453	69453	69453	69453	75363	75363	75363	75363	69453	75363	75363	75363
— de fusée gauche d'essieu avant	69454	69454	69454	69454	69454	75364	75364	75364	75364	69454	75364	75364	75364
ERGOT de rondelle ergotée de butée d'essieu	41212	41212	41212	41212	41212	41212	41212	41212	41212	41212	41212	41212	41212
— de coussinet supérieur de pivot d'essieu	67617	67617	67617	67617	67617	67617	67617	67617	67617	67617	67617	67617	67617
FREIN d'écrou de coussinet de pivot d'essieu	69430	69430	69430	69430	69430	75357	75357	75357	75357	69430	75357	75357	75357
FUSÉE droite d'essieu avant	74644	74644	74644	74644	(1) 74644	76367	76367	76367	76367	74644	77486	77486	76367
— gauche d'essieu avant	74683	74683	74683	74683	(1) 74683	76366 75084 75085	76366	76366	76366	74683	77485	77485	76366
GRAIN de butée de fusée d'essieu	65272	65272	65272	65272	65272	65272	.....	.....	.....	65272	.....	.....	.....
JOINT d'écrou de coussinet de pivot	70105	70105	70105	70105	70105	75365	75365	75365	75365	70105	75365	75365	75365
OBTURATEUR de pivot d'essieu	69436	69436	69436	69436	69436	76393	76393	76393	76393	69436	76393	76393	76393
RONDELLE de butée d'essieu avant	69431	69431	69431	69431	69431	75358	75358	75358	75358	69431	75358	75358	75358
— ergotée de butée d'essieu avant	69432	69432	69432	69432	69432	75359	75359	75359	75359	69432	75359	75359	75359
— intermédiaire de butée d'essieu avant	69433	69433	69433	69433	69433	75360	75360	75360	75360	69433	75360	75360	75360
COMMANDE ET ACCOUPLEMENT													
AXE de levier de direction sur essieu	74668	74668	74668	74668	77690	75370	77690	77690	77690	77690	77690	77690	77690
— de barre de connexion	74972	74972	74972	74981	74972	74972	.....	.....	.....	74972	.....	.....	.....
BAGUE d'axe de levier de direction sur essieu	74981	74981	74981	74867	.....	75371	.....	.....	.....	.....	.....	.....	.....
BARRE de commande de direction	74325	74325	74325	300020	74867	75369	75369	75369	75369	74325	75369	75369	75369
— **droite d'accouplement et :**	300020	300020	300020	300021	300020	300022	300258	300260	300260	300020	300258	300258	300260
— **gauche d'accouplement se décomposant comme suit :**	300021	300021	300021	75470	300021	300023	300259	300261	300261	300021	300259	300259	300261
CACHE-POUSSIÈRE	.....	.....	.....	.....	75470	75470	77805	77805	77805	75470	77805	77805	77805
CAGE de rotule de milieu	.....	.....	.....	75468	.....	.....	78361	78361	78361	.....	78361	78361	78361
— de rotule réglable	.....	.....	.....	.....	75468	75468	77803	77803	77803	75468	77803	77803	77803
— de rotule non réglable					.....	.....	77702	77702	77702	.....	77702	77702	77702
CONTRE-ÉCROU	.....	.....	.....	75474	75474	75474	77809	77809	77809	75474	77809	77809	77809
CUVETTE supérieure (graissage central)	.....	.....	.....	75476	75476	75476	77811	77811	77811	75476	77811	77811	77811
— centrale	.....	.....	.....	74852	74852	76238	.....	.....	.....	74852	.....	.....	.....
— inférieure	.....	.....	.....	75469	75469	75469	77804	77804	77804	75469	77804	77804	77804
ÉCROU de rotule	.....	.....	.....	75479	75479	75479	77808	77808	77808	75479	77808	77808	77808
— conique	.....	.....	.....	75473	75473	75473	77810	77810	77810	75473	77810	77810	77810
FREIN d'écrou	.....	.....	.....	75475	75475	75475	77806	77806	77806	75475	77806	77806	77806
RESSORT de cache poussière	.....	.....	.....	75471	75471	75471	77807	77807	77807	75471	77807	77807	77807
— de rotule	.....	.....	.....	75472	75472	75472	77802	77802	77802	75472	77802	77802	77802
ROTULE	.....	.....	.....	75467	75467	75467				75167			
TUBE de barre droite	.....	.....	.....	75477	75477	75676	77703	77830	77830	75477	77703	77703	77830
— de barre gauche	68303	68303	68303	75478	75478	75677	77704	77831	77831	75478	77704	77704	77831
BOITE à rotule de barre de connexion et arrière de barre de direction	68512	68512	68512	.....	.....	.....	.....	.....	.....	.....	.....	.....	.....
— à rotule avant de barre de direction	68303	68303	68303	68512	68512	68512	68512	68512	68512	68512	68512	68512	68512
— à rotule arrière de barre de direction	25164	25164	25164	69303	68303	68303	68303	68303	68303	68303	68303	68303	68303
BOUCHON de boîte à rotule avant de barre de direction	68307	68307	68307	25164	75164	75368	75368	75368	75363	75164	75368	75368	75368
— de boîte à rotule arrière de barre de direction	69439	69439	69439	68307	68307	.....	.....	.....	.....	68307	.....	.....	.....
BOULON de fixation de levier de connexion	.....	.....	.....	69439	69439	69439	69439	69439	69439	69439	69439	69439	69439
BRAS de rotule de barre d'accouplement	74253	74253	74253	74852	74852	76238	.....	.....	.....	74852	.....	.....	.....
— de rotule de barre de direction	70968	70968	70968	.....	.....	.....	.....	.....	.....	.....	.....	.....	.....
CACHE-POUSSIÈRE de boîte à rotule avant de barre de direction	.....	.....	.....	70968	70968	.....	.....	.....	.....	70968	.....	.....	.....
— de boîte à rotule de barre de direction	74670	74670	74670	.....	.....	67546	67546	67546	67546	.....	67546	67546	67546
— d'axe de levier de direction	74971	74971	74971	74670	74670	74670	.....	.....	.....	.....	.....	.....	.....
— de barre de connexion	74290	74290	74290	74971	74971	74971	.....	.....	.....	74971	.....	.....	.....
CALOTTE de bras de rotule de barre de connexion				74290	74290	74290	.....	.....	.....	74290	.....	.....	.....

(1) Huit trous de fixation (300 premières voitures).

SUSPENSION A ROUES AVANT INDÉPENDANTES

	DÉSIGNATION DES PIÈCES	11 CV M E 47 1932/33	14 CV M F 75 C 1933/34	14 CV M F 75 L 1933/34	19 CV H 75 R I 1933/34	19 CV T 8 L 1935	10 CV L 67 1934	10 CV T 105 1935	14 CV T 110 1935	17 CV T 120 C 1935	17 CV T 120 L 1935	17 CV T 150 1935	17 CV Baby-Sport 1935	17 CV T 120 L/S 8 1936
1	**CALOTTE** de couvercle de rotule de barre de connexion	74295	74295	74295	74295	74295	74295	.....	.....	.....	74295	.....	.....	.....
2	**CONTRE-ECROU** de rotule de barre de connexion	75018	75018	75018	75018	75018	75018	.....	.....	.....	75018	.....	.....	.....
3	**COUVERCLE** inférieur de rotule de barre de connexion	74293	74293	74293	74293	74293	74293	.....	.....	.....	74293	.....	.....	.....
4	— supérieur de rotule de barre de connexion	74973	74973	74973	74973	74973	74973	.....	.....	.....	74973	.....	.....	.....
5	— supérieur d'axe de levier de direction	.....	.....	.....	.....	77693	.....	77698	77698	77698	77698	77698	77698	77698
6	**CUVETTE** inférieure de rotule de barre de direction et connexion	68305	68305	68305	68305	68305	.....	.....	.....	.....	68305	.....	.....	.....
7	— supérieure de rotule de barre direction et connexion	68306	68306	68306	68306	68306	.....	.....	.....	.....	68306	.....	.....	.....
8	**DEMI-BARRE** courte de connexion (droite)	300020	300020	300020	300020	.....	.....	.....	.....	.....	.....	.....	.....	.....
9	— longue de connexion (gauche)	300021	300021	300021	300021	.....	.....	.....	.....	.....	.....	.....	.....	.....
10	**DEMI-ROTULE** de barre de connexion	74296	74296	74296	74293	74296	74296	.....	.....	.....	74296	.....	.....	.....
11	**ECROU** de rotule de levier de direction et connexion	41233	41238	41238	41233	41238	41238	41238	41238	41238	41238	41238	41238	41238
12	— d'axe de rotule de barre de connexion	74299	74299	74299	74299	74299	74299	.....	.....	.....	74299	.....	.....	.....
13	— d'axe de levier de direction	74306	74306	74306	74306	77697	74306	77697	77697	77697	77697	77697	77697	77697
14	**FEUTRE** cache-poussière de l'axe de rotule	.....	.....	.....	.....	77695	.....	77695	77695	77695	77695	77695	77695	77695
15	**FREIN** d'écrou d'axe de levier de direction	.....	.....	.....	.....	70174	.....	70174	70174	70174	70174	70174	70174	70174
16	— d'écrou de rotule de barre de connexion	75019	75019	75019	75019	75019	75019	.....	.....	.....	75019	.....	.....	.....
17	**GRAIN** d'appui avant de rotule avant de barre de direction	25163	25163	25163	25163	25163	.....	.....	.....	.....	25163	.....	.....	.....
18	— d'appui arrière de rotule avant de barre de direction	41236	41236	41236	41236	41236	.....	.....	.....	.....	41236	.....	.....	.....
19	— d'appui de rotule avant de barre de direction	.....	.....	.....	.....	.....	75366	75366	75366	75366	.....	75366	75366	75366
20	**JOINT** de couvercle supérieur d'axe de levier de direction sur essieu	.....	.....	.....	.....	77699	.....	77699	77699	77699	77699	77699	77699	77699
21	**LEVIER** droit de connexion	74263	74263	74263	74872	74872	75037	75087	75087	75087	74872	77173	77173	75087
22	— gauche de connexion	74264	74264	74264	74873	74873	75088	75088	75088	75088	74873	77174	77174	75088
23	— de direction sur essieu	74765	74766	74766	74766	77854	75086	78363	78363	78363	77854	78363	78363	78363
24	**PLAQUE** d'arrêt du ressort avant de barre direction	25161	25161	25161	25161	25161	25161	25161	25161	25161	25 61	25161	25161	25161
25	**PORTE-GRAIN** de rotule de barre de direction	.....	.....	.....	.....	.....	75367	75367	75367	75367	.....	75367	75367	75367
26	**RALLONGE** du graisseur de boîte à rotule avant de barre de direction	70969	70969	70969	70969	70969	.....	.....	.....	.....	70969	.....	.....	.....
27	**RESSORT** d'amortisseur de barre de direction	68515	68515	68515	68515	68515	68515	68515	68515	68515	68515	68515	68515	68515
28	— de boîte à rotule de barre de direction et connexion	74937	74937	74937	74937	74937	.....	.....	.....	.....	74937	.....	.....	.....
29	— de rotule de barre de connexion	74970	74970	74970	74970	74970	74970	.....	.....	.....	74970	.....	.....	.....
30	**RONDELLE** supérieure d'axe de levier de direction sur essieu	74307	74307	74307	74307	77693	74307	77693	77693	77693	77693	77693	77693	77693
31	— inférieure d'axe de levier de direction	74310	74310	74310	74310	77694	77694	77694	77694	77694	77694	77694	77694	77694
32	— de réglage d'axe de levier de direction	74669	74669	74669	74669	.....	74663	.....	.....	.....	.....	.....	.....	.....
33	— de cache-poussière d'axe de levier de direction	74671	74671	74671	74671	.....	74671	.....	.....	.....	.....	.....	.....	.....
34	**ROTULE** de levier de direction sur direction	.....	.....	.....	.....	68311	.....	.....	.....	.....	68311	.....	.....	.....
35	— de levier de direction	67547	67547	67547	67547	67547	75678	75678	75678	75678	67547	75678	75678	75678
36	— de barre de connexion	68311	68311	68311	.....	.....	.....	.....	.....	.....	.....	.....	.....	.....
37	**ROULEMENT** d'axe de levier de direction sur essieu (petit)	.....	.....	.....	.....	77691	.....	77691	77691	77691	77691	77691	77691	77691
38	— d'axe de levier de direction sur essieu (grand)	.....	.....	.....	.....	77692	.....	77692	77692	77692	77692	77692	77692	77692
39	**VIS** de fixation de cache-poussière de boîte à rotule barre de direction	.....	.....	.....	.....	67548	67548	67548	67548	67548	67548	67548	67548	67548
40	— de fixation de cache-poussière de boîte à rotule avant de direction	67548	67548	67548	67548	.....	.....	.....	.....	.....	.....	.....	.....	.....
41	— ergot de cuvette supérieure de boîte à rotule de direction	68309	68309	68309	68309	68309	.....	.....	.....	.....	68309	.....	.....	.....
42														
43														
44														
45	**FREINS AVANT**													
46														
47	**FREINS** type B.	.....	.....	.....	.....	.....	.....	.....	.....	.....	.....	.....	.....	.....
48	**PLATEAU** droit de freins avant	74098	74098	74090	300204	300204	76368	76368	77339	77339	300204	300202	77339	77340
49	— gauche de freins avant	74099	74099	74091	300205	300205	76369	76369	77340	77340	300205	300203	77340	
50														
51														
52														
53														
54														
55														
56														
57														
58														
59														
60														
61														
62														
63														
64														
65														

N. B. — Pour le détail des freins avant, voir page 59.

DÉTAIL DES FREINS AVANT

DÉSIGNATION DES PIÈCES	11 CV M E 67 1932-33	14 CV M F 75 C 1933-34	14 CV M F 75 L 1933-34	19 CV H 75 R I 1933-34	19 CV T 8 L 1935	10 CV L 67 1934	10 CV T 105 1935	14 CV T 110 1935	17 CV T 120 C 1935	17 CV T 120 L 1935	17 CV T 150 1935	17 CV Baby-Sport 1935	17 CV T 120 L-S B 1936
AXE de point fixe	75844	75844	75569	75569	75569	75844	75844	75844	75844	75569	75569	75844	75844
— de tourillonnement	.....	.....	75572	75572	75572	.....	.....	.....	.....	75572	75572	.....	.....
— de roue de réglage	75849	75849	75584	75584	75584	75849	75849	75849	75849	75584	75584	75849	75849
— du levier de commande	.....	.....	75573	75573	75573	.....	.....	.....	.....	75573	75573	.....	.....
— du galet d'excentrique	75852	75852	75576	75576	75576	75852	75852	75852	75852	75576	75576	75852	75852
— d'excentrique	.....	.....	75578	75578	75578	.....	.....	.....	.....	75578	75578	.....	.....
CALOTTE de retenue de ressort	75863	75863	75863	75863	75863	75863	75863	75863	75863	75863	75863	75863	75863
CUVETTE de centrage du ressort	75861	75861	75861	75861	75861	75861	75851	75961	.....	.....	.....	.....	.....
ECROU de latéral	.....	.....	.....	.....	.....	.....	.....	.....	75586	75586	75586	75586	75586
— de réglage	75846	75846	75846	75846	75846	75846	75846	75846	75580	75580	75580	75580	75580
— de l'axe de point fixe	75853	75853	75853	75853	75853	75853	75853	75853	75594	75594	75594	75594	75594
— de l'excentrique	75856	75856	.....	.....	.....	75856	75856	75856	75592	75592	75592	75592	75592
— de commande de l'excentrique	.....	.....	.....	.....	.....	.....	.....	.....	75591	75591	75591	75591	75591
EXCENTRIQUE	75850	75850	.....	.....	.....	75850	75850	75850	.....	.....	.....	.....	.....
FREIN d'axe de roue de réglage	75589	75589	75589	75589	75589	75589	75589	75589	75589	75589	75589	75589	75589
GALET de came	.....	.....	.....	.....	.....	.....	.....	.....	75577	75577	75577	75577	75577
— d'excentrique	75851	75851	.....	.....	.....	75851	75851	75851	75579	75579	75579	75579	75579
GARNITURE de segment	75836	75836	76395	76395	.....	75836	75836	75836	75562	75562	75562	75562	75562
GUIDE de câble gauche	.....	.....	.....	.....	.....	.....	.....	.....	75559	75559	75559	75559	75559
— des segments	75845	75845	75845	75845	75845	75845	75845	75845	75554	75554	75554	75554	75554
— de câble droit	.....	.....	.....	.....	.....	.....	.....	.....	75560	75560	75560	75560	75560
LEVIER de came de commande gauche	75840	75840	76398	76398	75840	75840	75840	75840	75570	75570	59700	59700	59700
— de came de commande droit	75841	75841	76399	76399	75841	75841	75841	75841	75571	75571	76399	76399	76399
PITON du ressort de rappel de câble	.....	.....	.....	.....	.....	.....	.....	.....	75557	75557	75557	75557	75557
— du ressort de segment primaire	.....	.....	.....	.....	.....	.....	.....	.....	75555	75555	75555	75555	75555
PLAQUE entretoise des points fixes	.....	.....	.....	.....	.....	.....	.....	.....	75593	75593	75593	75593	75593
— support des points fixes	.....	.....	.....	.....	.....	.....	.....	.....	75568	75568	75568	75568	75568
— de renforcement	75834	75834	75834	75834	75834	75834	75834	75834	75596	75596	75596	75596	75596
— de came (sans butée)	.....	.....	.....	.....	.....	.....	.....	.....	75574	75574	75574	75574	75574
— de came (avec butée)	.....	.....	.....	.....	.....	.....	.....	.....	75575	75575	75575	75575	75575
RENFORT de fixation de conduit au plateau	75833	75833	76394	76394	75833	75833	75833	75833	75558	75558	75558	75558	75558
— du trou de point fixe (gauche)	.....	.....	.....	.....	.....	.....	.....	.....	75566	75566	75566	75566	75566
— du trou de point fixe (droit)	.....	.....	.....	.....	.....	.....	.....	.....	75567	75567	75567	75567	75567
RESSORT du point fixe de segment secondaire	75857	75857	75857	75857	75857	75857	75857	75857	.....	.....	.....	.....	.....
— du point fixe de segment primaire	75858	75858	75858	75858	75858	75858	75858	75858	.....	.....	.....	.....	.....
— de l'écrou de réglage	75859	75859	75859	75859	75859	75859	75859	75859	.....	.....	.....	.....	.....
— de latéral	.....	.....	.....	.....	.....	.....	.....	.....	75587	75587	75587	75587	75587
— de friction du segment	75862	75862	75862	75862	75862	75862	75862	75862	.....	.....	.....	.....	.....
— de l'excentrique	.....	.....	.....	.....	.....	.....	.....	.....	75590	75590	75590	75590	75590
— du levier de came	75864	75864	75864	75864	75864	75864	75864	75864	.....	.....	.....	.....	.....
— de rappel de câble	.....	.....	.....	.....	.....	.....	.....	.....	75597	75597	75597	75597	75597
— de rappel de segments	.....	.....	.....	.....	.....	.....	.....	.....	75598	75598	75598	75598	75598
— de rappel de segment primaire	.....	.....	.....	.....	.....	.....	.....	.....	75599	75599	75599	75599	75599
— frein de l'écrou de réglage	.....	.....	.....	.....	.....	.....	.....	.....	75600	75600	75600	75600	75600
RIVET de fixation de garniture	75837	75837	75837	75837	75837	75837	75837	75837	75563	75563	75563	75563	75563
RONDELLE latérale	.....	.....	.....	.....	.....	.....	.....	.....	75585	75585	75585	75585	75585
— frein de l'axe de point fixe	75854	75854	75854	75854	75854	75854	75854	75854	75595	75595	75595	75595	75595
— de l'axe de point fixe	75855	75855	75855	75855	75855	75855	75855	75855	.....	.....	.....	.....	.....
— du ressort de levier de came	75865	75865	75865	75865	75865	75865	75865	75865	.....	.....	.....	.....	.....
— flexible d'axe de roue réglable	75588	75588	75583	75583	75598	75588	75588	75588	75588	75588	75588	75588	75588
ROUE de réglage	75583	75583	75583	75583	75583	75583	75583	75583	75583	75583	75583	75583	75583
SEGMENT de frein	75838	75838	76396	76396	75848	75848	75838	75838	75564	75564	75564	75564	75564
SUPPORT de fixation du conduit au plateau (droit)	.....	.....	76402	76402	.....	.....	.....	.....	.....	.....	.....	.....	.....
— de fixation du conduit au plateau	75842	75842	.....	.....	75842	75842	75842	75842	.....	.....	.....	.....	.....
— de fixation du conduit au plateau (gauche)	.....	.....	76401	76401	.....	.....	.....	.....	.....	.....	.....	.....	.....
TIGE de ressort de friction	75860	75860	76400	76400	75860	75860	75860	75860	.....	.....	.....	.....	.....
— latérale de segment primaire	.....	.....	.....	.....	.....	.....	.....	.....	75556	75556	75556	75556	75556
VIS de réglage (gauche)	75847	75847	75847	75847	75847	75847	75847	75847	75581	75581	75581	75581	75581
— de réglage (droite)	75848	75848	75848	75848	75848	75848	75848	75848	75582	75582	75582	75582	75582
— de fixation du conduit au plateau	75843	75843	75843	75843	75843	75843	75843	75843	75601	75601	75601	75601	75601

SUSPENSION A ROUES AVANT INDÉPENDANTES

DÉSIGNATION DES PIÈCES	11 CV M E 67 1932/33	14 CV M F 75 C 1933/34	14 CV M F 75 L 1933/34	19 CV H 75 R I 1933/34	19 CV T 8 L 1935	10 CV L 67 1934	10 CV T 105 1935	14 CV T 110 1935	17 CV T 120 C 1935	17 CV T 120 L 1935	17 CV T 150 1935	17 CV Baby-Sport 1935	17 CV T 120 L-S B 1936
MOYEU AVANT													
CHAPEAU de moyeu avant	70342	70342	70342	70342	70342	75386	75386	75386	75386	70342	77157	75386	75386
ECROU droit de serrage du grand roulement	69447	69447	69447	69447	69447	78924	78924	78924	78924	69447	78924	78924	78924
— gauche de serrage du grand roulement	69448	69448	69448	69448	69448	75379	78925	78925	78925	69448	78925	78925	78925
ENTRETOISE des roulements de moyeu avant	69451	69451	69451	69451	69451	75380	75380	75380	75380	69451	75380	75380	75380
FEUTRE d'écrou de serrage de grand roulement	41113	41113	41113	41113	41113	75376	75376	75376	75376	41113	75376	75376	75376
FREIN d'écrou de blocage du grand roulement	72062	72062	72052	72062	78907	72062	78907	78907	78907	78907	78907	78907	78907
MOYEU avant droit	73440	73440	73440	73440	73440	76458	76458	76458	76458	73440	77168	76458	76458
— avant gauche	73441	73441	73441	73441	73441	76459	76459	76459	76459	73441	77169	76459	76459
RONDELLE d'appui du feutre d'écrou	41112	41112	41112	41112	41112	75375	78926	78926	78926	41112	78926	78926	78926
— de blocage du petit roulement	69452	69452	69452	69452	69452	75381	75381	75381	75381	69452	75381	75381	75381
— de butée du grand roulement	72043	72043	72043	72043	72043	75382	78927	78927	78927	72043	78927	78927	78927
ROULEMENT de moyeu avant (petit)	25126	25126	25126	25126	25126	75374	75374	75374	75374	25126	75374	75374	75374
— de moyeu avant (grand)	67141	67141	67141	67141	67141	75377	75377	75377	75377	67141	75377	75377	75377
TOLE de rondelle de butée de grand roulement	72044	72044	72044	72044	.....	.....	.....	.....	.....	72044	.....	.....	.....
VIS fixation de frein d'écrou de serrage	41229	41229	41229	41229	41229	41229	41229	41229	41229	41229	41229	41229	41229
PIÈCES HORS SÉRIE, SERVANT D'OUTILLAGE													
ARRACHE-MOYEU	71368	71368	71368	71368	71368	77067	77067	77067	77067	71368	77560	77067	77067
VIS d'arrache-moyeu	25066	25066	25066	25066	25066	25066	25066	25066	25066	25066	77561	25066	25066
MONTAGE ROUE AVANT													
AXE de fixation de roue avant droite	73445	73445	73445	73445	73445	73445	73445	73445	73445	73445	.....	73445	73445
— de fixation de roue avant gauche	73446	73446	73446	73146	73446	73446	73446	73446	73146	73446	.....	73446	73446
BOULON de fixation de tambour de frein avant	.....	.....	.....	.....	.....	.....	.....	.....	.....	.....	77159	.....	.....
ECROU d'axe de fixation de roue avant	72886	72886	72886	72886	72886	72886	72886	72886	72886	72886	.....	72886	72886
— de serrage de roue avant	.....	.....	.....	.....	.....	.....	.....	.....	.....	.....	300192	.....	.....
— de fixation de la roue droite	300005	300005	300005	300005	300005	300005	300005	300005	300005	300005	.....	300005	300005
— de fixation de la roue gauche	300006	300006	300006	300006	300006	300006	300006	300006	300005	300006	.....	300006	300006
ENJOLIVEUR pour roue fils	1) 16	1) 16	1) 16	2) 17	2) 17	1) 16	1) 16	1) 16	1) 16	2) 17	.....	1) 16	2) 17
— pour roue voile ajouré	.....	.....	.....	.....	3) V. A.	.....	3) V. A.	3) V. A.	3) V. A.	3) V. A.	.....	.....	3) V. A.
FREIN d'écrou d'axe de fixation de roue avant	68803	68803	68803	68803	68803	68803	68803	68803	68803	68803	.....	68803	68803
PNEUMATIQUE	300004	300004	300004	300004	300004	300104	300104	300279	300279	300004	300194	300193	300279
ROUE voile ajouré	.....	.....	.....	.....	300314	.....	300315	300313	300313	300314	.....	.....	300314
— fils	300002	300002	300002	300002	300002	.....	.....	300214	300214	300002	.....	300268	300214
— disque	.....	.....	.....	.....	.....	300103	300103	.....	.....	.....	.....	.....	.....
— Rudge	.....	.....	.....	.....	.....	.....	.....	.....	.....	.....	300191	.....	.....
TAMBOUR de frein avant	74102	74102	74088	74088	74088	76506	76506	77723bis	77723bis	74088	77172	77723bis	77723bis
TOLE d'arrêt d'huile de tambour de frein avant	.....	.....	72028	72028	.....	.....	.....	.....	.....	.....	.....	.....	.....
SUSPENSION AVANT													
AMORTISSEUR avant	.....	.....	.....	.....	300236	75404	75404	77842	300236	300236	300217	300236	300236
— avant gauche	75053	75053	75053	75053	.....	.....	.....	.....	.....	.....	.....	.....	.....
— avant droit	75052	75052	75052	75052	.....	.....	.....	.....	.....	.....	.....	.....	.....
AXE de garniture de ressort avant	74313	74313	74313	74313	78355	75392	75392	75392	77725	78355	77725	77725	77725
— de garniture d'articulation de suspension avant	74319	74319	74319	74319	74319	75396	75396	75396	75396	74319	75396	75396	75396
— d'articulation d'amortisseur avant	74667	74667	74667	74667	.....	74667	74667	74667	.....	.....	.....	.....	.....
— de biellette d'amortisseur avant	.....	.....	.....	.....	78193	.....	.....	.....	78193	78193	78193	78193	78193
BAVOLET sur corps d'essieu avant	74640	74640	74640	74640	74640	74640	74640	74640	74640	74640	74640	74640	74640
BIELLE supérieure de suspension avant	74320	74320	74320	74320	74320	75397	75397	77840	77840	74320	75397	75397	77840
BIELLETTE d'amortisseur avant	.....	.....	.....	.....	78286	78354	.....	.....	78286	78354	78194	78286	78286
BOULON de fixation de bride de ressort avant	74312	74312	74312	74312	74312	75391	75391	74312	74312	74312	75391	75391	74312
— de fixation de support arrière de jambe de force	.....	.....	.....	.....	77875	.....	.....	77875	77875	.....	77875	77875	77875

(1) Diamètre : 16 centimètres.

(2) Diamètre : 17 centimètres.

(3) Pour roue voile ajouré.

DÉSIGNATION DES PIÈCES	11 CV M E 67 1932-33	14 CV M F 75 C 1933-34	14 CV M F 75 L 1933-34	19 CV H 75 R I 1933-34	19 CV T 8 L 1935	10 CV L 67 1934	10 CV T 105 1935	14 CV T 110 1935	17 CV T 120 C 1935	17 CV T 120 L 1935	17 CV T 150 1935	17 CV Baby-Sport 1935	17 CV T 120 L S B 1936
BOULON inférieur de fixation d'amortisseur avant	75051	75051	75051	75051	-----	-----	-----	-----	-----	-----	-----	-----	-----
— de fixation de jambe de force sur support fusée	-----	-----	-----	-----	-----	-----	78375	78375	-----	-----	-----	-----	-----
— de fixation corps d'essieu sur support	75433	75433	75433	75433	75433	76469	76469	78117	78117	75433	78117	78117	78117
— de fixation d'amortisseur avant	-----	-----	-----	-----	78285	-----	-----	-----	78285	78285	-----	78285	78285
BRAS d'articulation d'amortisseur avant	74666	74666	74666	74666	-----	75401	75401	75401	-----	-----	-----	-----	-----
BRIDE de ressort avant	74314	74314	74314	74314	74314	75393	75393	75393	75393	74314	75393	75393	75393
CALE de ressort avant	74315	74315	74315	74315	74315	75394	75394	75394	75394	75394	74315	75394	75394
CHAPE supérieure de biellette d'amortisseur avant	-----	-----	-----	-----	78190	-----	-----	-----	78190	78190	78190	78190	78190
CONTRE-PLAQUE de support arrière de jambe de force	75997	75997	75997	75997	75997	-----	-----	-----	-----	75997	-----	-----	-----
CORPS d'amortisseur avant droit	-----	-----	-----	-----	-----	-----	-----	-----	-----	-----	77845	-----	-----
— d'amortisseur avant gauche	-----	-----	-----	-----	-----	-----	-----	-----	-----	-----	77346	-----	-----
— d'essieu avant	1) 74239 2) 77838	1) 74239 2) 77838	1) 74239 2) 77833	1) 74239 2) 77838	77838	75082	77606	77606	77606	77838	77606	77606	77706
ECROU d'axe de garniture de ressort et des articulations	70068	70068	70068	70068	70068	75380	75389	75389	75389	70068	75389	75389	75389
— de goujon de fixation de jambe de force sur support	75822	75822	75822	75822	75822	-----	-----	-----	-----	75822	-----	-----	-----
— de serrage de moyeu de biellette d'amortisseur avant	-----	-----	-----	-----	75389	-----	-----	-----	75389	75389	75389	75389	75389
EMBOUT fileté de biellette	-----	-----	-----	-----	78174	-----	-----	-----	78174	78174	78174	78174	78174
ENTRETOISE d'amortisseur avant	-----	-----	-----	-----	-----	-----	73360	78360	-----	-----	-----	-----	-----
— de bras d'amortisseur avant	-----	-----	-----	-----	-----	75405	-----	-----	-----	-----	-----	-----	-----
FLASQUE de support d'amortisseur avant	-----	-----	-----	-----	78163	-----	-----	-----	78163	78162	-----	78163	78163
FREIN d'écrou de moyeu de biellette d'amortisseur avant	-----	-----	-----	-----	75388	75388	-----	-----	75388	75388	75388	75388	75388
— d'écrou d'axe de ressort avant et d'articulation de suspension avant	-----	-----	-----	-----	-----	-----	75388	75388	75388	-----	75388	75388	75388
— d'écrou d'axe de garniture d'amortisseur avant	69522	69522	69522	69522	-----	-----	-----	-----	-----	-----	-----	-----	-----
— d'écrou d'axe de garniture de ressort et d'articulation	69533	69533	69533	69533	-----	-----	-----	-----	-----	-----	-----	-----	-----
GARNITURE d'axe de biellette d'amortisseur avant	-----	-----	-----	-----	-----	-----	-----	-----	-----	-----	-----	-----	-----
— d'amortisseur avant	74301	74301	74301	74301	78170	74301	74301	74301	78170	78170	78170	78170	78170
— de ressort avant	74311	74311	74311	74311	74311	75390	75390	75390	75390	74311	75390	75390	75390
— d'articulation de suspension avant	74318	74318	74318	74318	74318	75395	-----	-----	-----	74318	-----	-----	-----
GOUJON de fixation de jambe de force sur support	74316	74316	74316	74316	74316	-----	-----	-----	-----	74316	-----	-----	-----
JAMBE de force longitudinale	74329	74329	74329	74966	74866	75399	75399	75399	75399	75399	75399	75399	75399
LEVIER d'amortisseur avant	-----	-----	-----	-----	300232	-----	-----	-----	300232	300232	-----	300232	300232
MAIN arrière de jambe de force	74326	74326	74326	74326	74326	75398	75398	75398	75398	74326	75398	75398	75398
MOYEU de biellette d'amortisseur avant	-----	-----	-----	-----	78175	-----	-----	-----	78185	78175	78175	78175	78175
PATIN de support d'amortisseur avant	-----	-----	-----	-----	78162	-----	-----	-----	78162	78162	-----	78162	78162
PATTE droite d'attache d'amortisseur avant	75047	75047	75047	75047	-----	75089	78342	78342	-----	-----	-----	-----	-----
— gauche d'attache d'amortisseur avant	75048	75048	75048	75048	-----	75090	78341	78341	-----	-----	-----	-----	-----
— de fixation de jambe de force sur essieu avant	-----	-----	-----	-----	-----	75091	75091	75091	75091	-----	75091	75091	75091
RENFORT de jambe de force longitudinale	-----	-----	-----	-----	-----	-----	-----	78687	78687	-----	78687	78687	78687
RESSORT avant	74224	74224	74908	75977	75977	75402	75402	77841	77841	75977	77175	77175	77341
SUPPORT de fusée d'essieu avant droit	74238	74238	74238	74238	74238	75083	75083	75083	75083	74238	75083	75053	75083
— de fusée d'essieu avant gauche	74238bis	74238bis	74238bis	74238bis	74238bis	75083bis	75083bis	75083bis	75083bis	74238bis	75083bis	75053bis	75083bis
— arrière de jambe de force	74330	74330	74330	74330	74330	75400	75400	77910	77910	74330	77910	77910	77910
— de corps d'essieu sur châssis	75049	75049	75049	75049	75019	-----	-----	-----	-----	75049	-----	-----	-----
— de bavolet d'essieu avant	74641	74641	74641	74641	74641	74641	74641	74641	74641	74641	74641	74641	74641
— droit d'amortisseur avant	-----	-----	-----	-----	78161	-----	-----	-----	78161	78161	-----	78161	78161
— gauche d'amortisseur avant	-----	-----	-----	-----	78164	-----	-----	-----	78164	78164	-----	78164	78164

(1) Pour axe de levier direction bagué bronze (annulé remplacé par (2)).

(2) Pour axe de levier direction à roulements (voir type T8 long).

CHASSIS

Pour types : M 67, K 74, M 67 C, K 75, M 75, M 78, K 78, H 78, MA 67, MB 75, MC 78, MD 78, H 75 C, ME 67, MF 75 C, MF 75 L, H 75 RI, T 8 L, L 67, T 105, T 110, T 120 C, T 120 L, T 150, Baby Sport, T 10, T 120 L/SB.

DÉSIGNATION DES PIÈCES	11 CV M 67 27/28/29	14 CV K 71 1929	11 CV M 67 C 1930/31	15 CV K 75 1930/31	14 CV M 75 1930/31	16 CV M 78 1930/31	16 CV K 78 1930/31	22 CV H 78 1931	11 CV M A 67 1932/33	14 CV M D 75 1932/33	16 CV M C 78 1932/33	16 CV M D 78 1932/33	19 CV H 75 C 1932/33	11 CV M E 67 1932/33	14 CV M F 75 C 1933/34	14 CV M F 75 L 1933/34	19 CV H 75 R I 1933/34	19 CV T 8 L 1935	10 CV L 67 1934	10 CV T 105 1935	14 CV T 110 1935	17 CV T 120 C 1935	17 CV T 120 L 1935	17 CV T 150 1935	17 CV Baby Sport 1935	18 CV T 10 1936	17 CV T 120 L/S 8 1936
RESSORT AVANT																											
AXE de main arrière de ressort avant	1) 67188	.....	.....	.....	.....	.....	.....	.....	.....	.....	.....	.....	.....	.....	.....	.....	.....	.....	.....	.....	.....	.....	.....	.....	.....	.....	.....
— de main et jumelle de ressort avant	68645	68645	.....	.....	.....	.....	.....	.....	.....	.....	.....	.....	.....	.....	.....	.....	.....	.....	.....	.....	.....	.....	.....	.....	.....	.....	.....
— de main avant de ressort avant	.....	.....	69517	70055	69517	69517	70055	70055	69517	69517	69517	69517	69517	.....	.....	.....	.....	.....	.....	.....	.....	.....	.....	.....	.....	.....	.....
— de jumelle avant de ressort avant	67209	.....	.....	.....	.....	.....	.....	.....	.....	.....	.....	.....	.....	.....	.....	.....	.....	.....	.....	.....	.....	.....	.....	.....	.....	.....	.....
BAGUE de main et jumelle ressort avant	1) 66846	68644	.....	.....	.....	.....	.....	.....	.....	.....	.....	.....	.....	.....	.....	.....	.....	.....	.....	.....	.....	.....	.....	.....	.....	.....	.....
	68644																										
BRAS de jumelle de ressort avant	.....	.....	70711	71066	70711	70711	71066	71066	70711	70711	70711	70711	70711	.....	.....	.....	.....	.....	.....	.....	.....	.....	.....	.....	.....	.....	.....
CALE d'étrier de ressort avant	1) 40666	64972	69512	69512	69512	69512	69355	69355	69355	69512	69512	69512	69512	.....	.....	.....	.....	.....	.....	.....	.....	.....	.....	.....	.....	.....	.....
	64972																										
— de ressort avant	1) 67174	64967	69511	70052	69511	69511	70052	72097	69511	69511	69511	69511	74467	.....	.....	.....	.....	.....	.....	.....	.....	.....	.....	.....	.....	.....	.....
	64967																										
CALOTTE de protection d'écrou d'étoquiau	.....	.....	69356	69356	69356	69356	69356	69356	69356	69356	69356	69356	69356	.....	.....	.....	.....	.....	.....	.....	.....	.....	.....	.....	.....	.....	.....
CUVETTE de ressort de jumelle avant droi e	.....	.....	.....	71038	.....	.....	71008	71038	.....	.....	.....	.....	.....	.....	.....	.....	.....	.....	.....	.....	.....	.....	.....	.....	.....	.....	.....
ECROU d'axe de mains et de bras	.....	.....	.....	69983	.....	.....	69983	69983	.....	.....	.....	.....	.....	.....	.....	.....	.....	.....	.....	.....	.....	.....	.....	.....	.....	.....	.....
— d'étoquiau de ressort avant	.....	.....	70457	69661	70457	70457	69661	69661	70457	70457	70457	70457	70457	.....	.....	.....	.....	.....	.....	.....	.....	.....	.....	.....	.....	.....	.....
EMBOUT du tube entretoise des mains avant	.....	.....	68470	68470	68470	68470	68470	6847 0	68470	68470	68470	68470	68470	.....	.....	.....	.....	.....	.....	.....	.....	.....	.....	.....	.....	.....	.....
ETOQUIAU de ressort avant	67469	67469	70456	67469	70456	70456	67469	67469	70456	70456	70456	70456	70456	.....	.....	.....	.....	.....	.....	.....	.....	.....	.....	.....	.....	.....	.....
ETRIER de ressort avant	1) 67554	68638	70978	68638	70978	70978	68638	72350	70978	70978	70978	70978	70978	.....	.....	.....	.....	.....	.....	.....	.....	.....	.....	.....	.....	.....	.....
	68638																										
FREIN d'écrou d'axe de main et de bras	.....	.....	69522	66991	69522	69522	66991	66991	69522	69522	69522	69522	69522	.....	.....	.....	.....	.....	.....	.....	.....	.....	.....	.....	.....	.....	.....
GARNITURE de main avant et arrière de ressort avant	.....	.....	70708	70710	70708	70708	70710	70710	70708	70708	70708	70708	70708	.....	.....	.....	.....	.....	.....	.....	.....	.....	.....	.....	.....	.....	.....
GOUJON fixation de jumelle avant droite	.....	.....	.....	71009	.....	.....	71009	71009	.....	.....	.....	.....	.....	.....	.....	.....	.....	.....	.....	.....	.....	.....	.....	.....	.....	.....	.....
JUMELLE avant droite de ressort avant	67207	.....	.....	71005	.....	.....	71005	71005	.....	.....	.....	.....	.....	.....	.....	.....	.....	.....	.....	.....	.....	.....	.....	.....	.....	.....	.....
— avant gauche de ressort avant	67208	69289	.....	.....	.....	.....	.....	.....	.....	.....	.....	.....	.....	.....	.....	.....	.....	.....	.....	.....	.....	.....	.....	.....	.....	.....	.....
— arrière ressort avant	69289																										
MAIN arrière de ressort avant	1) 68841	68642	.....	.....	.....	.....	.....	.....	.....	.....	.....	.....	.....	.....	.....	.....	.....	.....	.....	.....	.....	.....	.....	.....	.....	.....	.....
	68642																										
— avant droite de ressort avant	1) 66842	69065	69513	71109	69513	69513	71109	71109	69513	69513	69513	69513	69513	.....	.....	.....	.....	.....	.....	.....	.....	.....	.....	.....	.....	.....	.....
	69065																										
— avant gauche de ressort avant	1) 66843	69066	69514	71110	69514	69514	71110	71110	69514	69514	69514	69514	69514	.....	.....	.....	.....	.....	.....	.....	.....	.....	.....	.....	.....	.....	.....
	69066																										
RESSORT avant	1) 67256	69290	69510	71070	69510	69510	71070	71067	73395	73395	73395	73580	73730	.....	.....	.....	.....	.....	.....	.....	.....	.....	.....	.....	.....	.....	.....
	69290							2) 71903																			
— de jumelle avant droite de ressort avant	.....	.....	.....	71006	.....	.....	71006	71006	.....	.....	.....	.....	.....	.....	.....	.....	.....	.....	.....	.....	.....	.....	.....	.....	.....	.....	.....
RONDELLE de centrage de l'axe de main avant	.....	.....	69518	70056	69518	69518	70056	70056	69518	69518	69518	69518	69518	.....	.....	.....	.....	.....	.....	.....	.....	.....	.....	.....	.....	.....	.....
— de réglage du tube entretoise des mains avant	.....	.....	71354	71354	.....	.....	.....	71354	.....	.....	.....	.....	.....	.....	.....	.....	.....	.....	.....	.....	.....	.....	.....	.....	.....	.....	.....
— d'arrêt de vis fixation du tube entretoise	.....	.....	71858	.....	71858	71858	71858	71858	71858	71858	71858	71858	71858	.....	.....	.....	.....	.....	.....	.....	.....	.....	.....	.....	.....	.....	.....
SUPPORT des bras de jumelle de ressort avant	.....	.....	69523	70058	69523	69523	70058	70058	69523	69523	69523	69523	69523	.....	.....	.....	.....	.....	.....	.....	.....	.....	.....	.....	.....	.....	.....
TUBE entretoise des mains avant	.....	.....	69515	69515	69515	69515	69515	69515	69515	69515	69515	74739	74739	.....	.....	.....	.....	.....	.....	.....	.....	.....	.....	.....	.....	.....	.....
VIS de fixation tube entretoise	.....	.....	69516	69516	69516	69516	69516	69516	69516	69516	69516	69516	69516	.....	.....	.....	.....	.....	.....	.....	.....	.....	.....	.....	.....	.....	.....
FIXATION DE CHANGEMENT DE VITESSE																											
AXE de silent-blocs de couvercle arrière de boîte	.....	.....	.....	.....	.....	.....	.....	.....	.....	.....	.....	.....	.....	.....	.....	.....	.....	76852	.....	.....	.....	.....	76852	.....	.....	.....	.....
BOULON de fixation de support de changement de vitesse	.....	.....	.....	.....	.....	.....	.....	.....	.....	.....	.....	.....	.....	.....	.....	.....	.....	.....	.....	.....	78187	78187	.....	78187	78187	.....	78187
CONTRE-PLAQUE inférieure de support de changement de vitesse	.....	.....	.....	.....	.....	.....	.....	.....	.....	.....	.....	.....	.....	.....	.....	.....	.....	.....	.....	.....	78273	78273	.....	78273	78273	.....	78273
ENTRETOISE de fixation avant de changement de vitesse	.....	.....	.....	.....	.....	.....	.....	.....	.....	.....	.....	.....	.....	.....	.....	.....	.....	.....	.....	.....	78529	78529	.....	78529	78529	.....	78529
EQUERRE droite de traverse support avant de boîte de vitesse	.....	.....	.....	.....	.....	.....	.....	.....	.....	.....	.....	.....	.....	.....	.....	.....	.....	.....	.....	.....	78447	78447	.....	78447	78447	.....	78447
— gauche de traverse support avant de boîte de vitesse	.....	.....	.....	.....	.....	.....	.....	.....	.....	.....	.....	.....	.....	.....	.....	.....	.....	.....	.....	.....	78448	78448	.....	78448	78448	.....	78448
GARNITURE supérieure de support de changement de vitesse	.....	.....	.....	.....	.....	.....	.....	.....	.....	.....	.....	.....	.....	.....	.....	.....	.....	.....	.....	.....	78185	78185	.....	78185	78185	.....	78185
— inférieure de support de changement de vitesse	.....	.....	.....	.....	.....	.....	.....	.....	.....	.....	.....	.....	.....	.....	.....	.....	.....	.....	.....	.....	78188	78188	.....	78188	78188	.....	78188
— de fixation avant de changement de vitesse	.....	.....	.....	.....	.....	.....	.....	.....	.....	.....	.....	.....	.....	.....	.....	.....	.....	.....	.....	.....	78527	78527	.....	78527	78527	.....	78527
PLAQUETTE de serrage de garniture supérieure et plancher	.....	.....	.....	.....	.....	.....	.....	.....	.....	.....	.....	.....	.....	.....	.....	.....	.....	.....	.....	.....	78189	78189	.....	78189	78189	.....	78189
RONDELLE d'axe des silent-blocs de boîte	.....	.....	.....	.....	.....	.....	.....	.....	.....	.....	.....	.....	.....	.....	.....	.....	.....	76851	.....	.....	.....	.....	76854	.....	.....	.....	.....
— d'appui de garniture de fixation avant de changement de vitesse	.....	.....	.....	.....	.....	.....	.....	.....	.....	.....	.....	.....	.....	.....	.....	.....	.....	.....	.....	.....	78528	78528	.....	78528	78528	.....	78528
SILENT-BLOCS de couvercle arrière de boîte	.....	.....	.....	.....	.....	.....	.....	.....	.....	.....	.....	.....	.....	.....	.....	.....	.....	76853	.....	.....	.....	.....	76853	.....	.....	.....	.....
SUPPORT de couvercle arrière de boîte sur châssis	.....	.....	.....	.....	.....	.....	.....	.....	.....	.....	.....	.....	.....	.....	.....	.....	.....	77756	.....	.....	.....	.....	77756	.....	.....	.....	.....
— droit de garniture de traverse support	.....	.....	.....	.....	.....	.....	.....	.....	.....	.....	.....	.....	.....	.....	.....	.....	.....	.....	.....	.....	78449	78449	.....	78449	78449	.....	78449
— gauche de garniture de traverse support	.....	.....	.....	.....	.....	.....	.....	.....	.....	.....	.....	.....	.....	.....	.....	.....	.....	.....	.....	.....	78450	78450	.....	78450	78450	.....	78450
TRAVERSE support avant de changement de vitesse	.....	.....	.....	.....	.....	.....	.....	.....	.....	.....	.....	.....	.....	.....	.....	.....	.....	.....	.....	.....	77878	77878	.....	77878	77878	.....	77878

(1) Pour ressort de 50 millimètres.

(2) Pour voiture extra-lourde.

CHASSIS ASSEMBLÉ — ATTACHES FIXATION MOTEUR

DÉSIGNATION DES PIÈCES	11 CV M 67 27/28/29	14 CV K 74 1929	11 CV M 67 C 1930/31	15 CV K 75 1930/31	14 CV M 75 1930/31	16 CV M 78 1930/31	16 CV K 78 1930/31	22 CV H 78 1931	11 CV M A 67 1932/33
BOULON fixation traverse avant sur châssis	5054×7	5054×7	.....	.....	.....	.....	.....	.....	.....
— fixation carter sous moteur	25474	25474	.....	.....	.....	.....	.....	.....	.....
— fixation support avant moteur	66581	66581	70033	70033	70033	70033	70033	70040	70033
— fixation support arrière moteur	66582	66582	70393	70393	70393	70393	70393	70040	70393
— fixation dessous et traverse sur la traverse avant	67741	67741	67741	67741	67741	67741	67741	.....	.....
CALE de console support de caisse n° 74874	.....	.....	.....	.....	.....	.....	.....	.....	.....
— de console support de caisse n° 72189	.....	.....	.....	.....	.....	.....	.....	.....	.....
— de support de ressort arrière	.....	.....	.....	.....	.....	.....	.....	.....	.....
— de support moteur arrière	.....	.....	.....	.....	.....	.....	.....	.....	69539
— de support avant de caisse	.....	.....	.....	.....	.....	.....	.....	.....	.....
— de support avant de moteur	.....	.....	.....	.....	.....	.....	.....	.....	.....
— de support intermédiaire de caisse	.....	.....	.....	.....	.....	.....	.....	.....	.....
— de console support de caisse n° 73191	.....	.....	.....	.....	.....	.....	.....	.....	.....
— de console support de caisse n° 74876	.....	.....	.....	.....	.....	.....	.....	.....	.....
CARTER de protection sous boîte de vitesse	.....	.....	71022	71022	71022	71022	71022	72760	73303
— de protection sous moteur	68059	68059	.....	.....	.....	.....	.....	.....	.....
CHARNIÈRE supérieure de dessus de capot	.....	70024	.....	.....	.....	.....	.....	.....	.....
CHASSIS assemblé	1) 66957	69462	71908	70387	71908	71908	3) 72069	3) 71145	5) 73728
	2) 68656						4) 71700	4) 71343	6) 73228
CONSOLE (première) support de caisse	.....	.....	.....	.....	.....	.....	.....	.....	.....
— (deuxième) support de caisse	.....	.....	.....	.....	.....	.....	.....	.....	.....
— (troisième) support de caisse	.....	.....	.....	.....	.....	.....	.....	.....	.....
— (quatrième) support de caisse	.....	.....	.....	.....	.....	.....	.....	.....	.....
COLLIER support de tube de graissage central	.....	25412	.....	.....	.....	.....	.....	.....	.....
CONTRE-PLAQUE de cale support avant moteur	.....	.....	.....	.....	.....	.....	.....	.....	73367
— de cale support arrière moteur	.....	.....	.....	.....	.....	.....	.....	.....	.....
— d'entretoise support moteur	.....	.....	70674	70674	70674	70674	70674	70674	70674
DESSOUS de la traverse avant	67739	67739	67739	67739	67739	67739	67739	.....	.....
ENTRETOISE de renfort de châssis (côté amortisseur)	.....	.....	.....	.....	.....	.....	.....	.....	.....
— de support moteur	.....	.....	69539	69539	69539	69539	69539	70038	.....
— fixation avant du moteur	.....	.....	.....	.....	.....	.....	.....	.....	.....
— de support avant du moteur	.....	.....	69905	69905	69905	69905	69905	.....	69905
— de fixation de traverse de support arrière moteur	.....	.....	.....	.....	.....	.....	.....	.....	.....
— de traverse support de réservoir d'essence	.....	.....	.....	.....	.....	.....	.....	.....	.....
EQUERRE droite de renfort de traverse de main avant ressort arrière	.....	.....	71698	.....	.....	71698	71698	.....	.....
— gauche de renfort de traverse de main avant ressort arrière	.....	.....	71699	.....	.....	71699	71699	.....	.....
FEUTRE du carter sous moteur (grand)	68155	68155	71396	71396	71396	71396	71396	71396	71396
— du carter sous moteur (petit)	68156	68156	71397	71397	71397	71397	71397	71397	71397
FREIN d'arrêt de boulon support moteur	66264	66264	.....	.....	.....	.....	.....	.....	.....
— de boulon fixation support avant moteur	.....	.....	69904	69904	69904	69904	69904	70042	69904
— de boulon fixation support arrière moteur	.....	.....	69904	70673	69904	.....	.....	70042	69904
— d'écrou du boulon fixation support avant et arrière moteur	.....	.....	70394	70394	70394	70394	70394	70042	70394
GARNITURE de fixation avant moteur	.....	.....	.....	.....	.....	.....	.....	.....	.....
GOUSSET de renfort arrière du châssis	.....	.....	.....	.....	.....	.....	.....	.....	.....
LONGERON droit du châssis	66783	66783	69283	70191	69283	69283	3) 70191	3) 70996	73717
							4) 71199	4) 70988	
— gauche du châssis	66784	66784	69284	70192	69284	69284	3) 70192	3) 70997	73718
							4) 71200	4) 70989	
MASQUE avant de la voiture	68147	69476	.....	.....	.....	.....	.....	.....	.....
PATTE inférieure de support avant droit moteur	.....	.....	.....	.....	.....	.....	.....	.....	.....
— inférieure de support avant gauche moteur	.....	.....	.....	.....	.....	.....	.....	.....	.....
PARTIE avant de traverse du milieu	.....	.....	.....	.....	.....	.....	.....	.....	.....
— arrière de traverse du milieu	.....	.....	.....	.....	.....	.....	.....	.....	.....
RENFORT avant droit du châssis	.....	.....	.....	.....	.....	.....	.....	.....	.....
— avant gauche du châssis	.....	.....	.....	.....	.....	.....	.....	.....	.....
— de longeron à l'essieu avant	.....	.....	.....	.....	.....	.....	.....	.....	.....
— de traverse arrière	.....	.....	.....	.....	.....	.....	.....	.....	.....
— droit de fixation de main avant de ressort arrière	.....	.....	.....	.....	.....	.....	.....	.....	.....
— des extrémités de traverse avant	.....	.....	.....	.....	.....	.....	.....	.....	73145

DÉSIGNATION DES PIÈCES	14 CV M B 75 1932/33	16 CV M C 78 1932/33	16 CV M D 78 1932/33	19 CV H 75 C 1932/33	11 CV M E 67 1932/33	14 CV M F 75 C 1933/34	14 CV M F 75 L 1933/34	19 CV H 75 R I 1933/34	17 CV T 8 L 1935	10 CV L 67 1934	10 CV T 105 1935	14 CV T 113 1935	17 CV T 120 C 1935	17 CV T 120 L 1935	17 CV T 150 1935	17 CV Baby Sport 1935	10 CV T 10 1936	17 CV T 120 L/S 8 1935
BOULON fixation traverse avant sur châssis	.....	.....	.....	.....	.....	.....	.....	.....	.....	.....	.....	.....	.....	.....	.....	.....	.....	.....
— fixation carter sous moteur	.....	.....	.....	.....	.....	.....	.....	.....	.....	.....	.....	.....	.....	.....	.....	.....	.....	.....
— fixation support avant moteur	70033	70033	70033	.....	.....	.....	.....	.....	.....	.....	.....	.....	.....	.....	.....	.....	.....	.....
— fixation support arrière moteur	70393	70393	70393	.....	.....	.....	.....	.....	.....	.....	.....	.....	.....	.....	.....	.....	.....	.....
— fixation dessous et traverse sur la traverse avant	.....	.....	.....	.....	.....	.....	.....	.....	.....	.....	.....	.....	.....	.....	.....	.....	.....	.....
CALE de console support de caisse n° 74874	.....	.....	.....	.....	.....	.....	.....	.....	.....	76288	.....	.....	.....	.....	.....	.....	.....	.....
— de console support de caisse n° 72189	.....	.....	.....	.....	.....	.....	.....	.....	.....	76289	.....	.....	.....	.....	.....	.....	.....	.....
— de support de ressort arrière	.....	.....	.....	.....	.....	.....	.....	.....	.....	75719	.....	.....	.....	.....	.....	.....	.....	.....
— de support moteur arrière	69539	69539	69539	73740	.....	.....	.....	.....	.....	76870	.....	.....	.....	.....	.....	.....	.....	.....
— de support avant de caisse	.....	.....	.....	.....	75409	75409	75409	75409	75409	.....	.....	.....	.....	75409	.....	.....	.....	.....
— de support avant de moteur	73366	73366	73366	73738	.....	.....	.....	.....	.....	.....	.....	.....	.....	.....	.....	.....	.....	.....
— de support intermédiaire de caisse	.....	.....	.....	.....	75410	75410	75410	75410	75410	.....	.....	.....	.....	75410	.....	.....	.....	.....
— de console support de caisse n° 73191	.....	.....	.....	.....	.....	.....	.....	.....	.....	76290	.....	.....	.....	.....	.....	.....	.....	.....
— de console support de caisse n° 74876	.....	.....	.....	.....	.....	.....	.....	.....	.....	76460	.....	.....	.....	.....	.....	.....	.....	.....
CARTER de protection sous boîte de vitesse	73303	73303	73303	73303	74486	74486	74486	.....	77411	76313	76313	.....	.....	77411	.....	.....	.....	.....
— de protection sous moteur	.....	.....	.....	.....	.....	.....	.....	.....	.....	.....	.....	.....	.....	.....	.....	.....	.....	.....
CHARNIÈRE supérieure de dessus de capot	.....	.....	.....	.....	.....	.....	.....	.....	.....	.....	.....	.....	.....	.....	.....	.....	.....	.....
CHASSIS assemblé	73728	73728	73206	3) 73721	74393	74398	75231	7) 74847	78398	76849	78493	77905	77905	78397	77906	77906	78493	77905
	73228			4) 73934				7) 76331										
CONSOLE (première) support de caisse	.....	.....	.....	.....	.....	.....	.....	.....	.....	8) 74874	74874	.....	.....	.....	.....	.....	.....	.....
— (deuxième) support de caisse	.....	.....	.....	.....	.....	.....	.....	.....	.....	9) 74874	72189	.....	.....	.....	.....	.....	.....	.....
										10) 72189								
— (troisième) support de caisse	.....	.....	.....	.....	.....	.....	.....	.....	.....	8) 74876	72189	.....	.....	.....	.....	.....	.....	.....
— (quatrième) support de caisse	.....	.....	.....	.....	.....	.....	.....	.....	.....	11) 73191	78712	.....	.....	.....	.....	.....	.....	.....
COLLIER support de tube de graissage central	.....	.....	.....	.....	.....	.....	.....	.....	.....	.....	.....	.....	.....	.....	.....	.....	.....	.....
CONTRE-PLAQUE de cale support avant moteur	73367	73367	73367	73739	.....	.....	.....	.....	.....	.....	.....	.....	.....	.....	.....	.....	.....	.....
— de cale support arrière moteur	.....	.....	.....	73741	.....	.....	.....	.....	.....	76869	.....	.....	.....	.....	.....	.....	.....	.....
— d'entretoise support moteur	70674	70674	70674	.....	.....	.....	.....	.....	.....	.....	.....	.....	.....	.....	.....	.....	.....	.....
DESSOUS de la traverse avant	.....	.....	.....	.....	.....	.....	.....	.....	.....	.....	.....	.....	.....	.....	.....	.....	.....	.....
ENTRETOISE de renfort de châssis (côté amortisseur)	.....	.....	.....	.....	.....	.....	.....	.....	78056	.....	78056	78056	78056	78056	78056	78056	78056	78056
— de support moteur	.....	.....	.....	.....	.....	.....	.....	.....	.....	.....	.....	.....	.....	.....	.....	.....	.....	.....
— fixation avant du moteur	.....	.....	.....	.....	.....	.....	.....	.....	.....	.....	78529	.....	.....	78529	.....	.....	78529	.....
— de support avant du moteur	69905	69905	69905	.....	.....	.....	.....	.....	73738	.....	.....	.....	.....	.....	.....	.....	.....	.....
— de fixation de traverse de support arrière moteur	.....	.....	.....	.....	.....	.....	.....	74851	74851	.....	.....	.....	.....	.....	.....	.....	.....	.....
— de traverse support de réservoir d'essence	.....	.....	.....	.....	.....	.....	.....	.....	.....	.....	.....	78142	78142	.....	77874	78142	.....	78142
EQUERRE droite de renfort de traverse de main avant ressort arrière	.....	.....	.....	.....	.....	.....	.....	.....	.....	.....	.....	.....	.....	.....	.....	.....	.....	.....
— gauche de renfort de traverse de main avant ressort arrière	.....	.....	.....	.....	.....	.....	.....	.....	.....	.....	.....	.....	.....	.....	.....	.....	.....	.....
FEUTRE du carter sous moteur (grand)	71396	71396	71396	71396	71396	71396	71396	71396	71396	76660	76660	.....	.....	71396	.....	.....	76660	.....
— du carter sous moteur (petit)	71397	71397	71397	71397	71397	71397	71397	71397	71397	71397	71397	.....	.....	71397	.....	.....	71397	.....
FREIN d'arrêt de boulon support moteur	.....	.....	.....	.....	.....	.....	.....	.....	.....	.....	.....	.....	.....	.....	.....	.....	.....	.....
— de boulon fixation support avant moteur	69904	69904	69904	.....	.....	.....	.....	.....	.....	.....	.....	.....	.....	.....	.....	.....	.....	.....
— de boulon fixation support arrière moteur	69904	69904	69904	.....	.....	.....	.....	.....	.....	.....	.....	.....	.....	.....	.....	.....	.....	.....
— d'écrou du boulon fixation support avant et arrière moteur	70394	70394	70394	.....	.....	.....	.....	.....	.....	.....	.....	.....	.....	.....	.....	.....	.....	.....
GARNITURE de fixation avant moteur	.....	.....	.....	.....	.....	.....	.....	.....	.....	.....	78527	.....	.....	78527	.....	.....	78527	.....
GOUSSET de renfort arrière du châssis	.....	.....	.....	.....	.....	.....	.....	.....	.....	.....	.....	77882	77882	.....	77832	77882	.....	77882
LONGERON droit du châssis	73717	73717	73133	3) 73627	74228	74228	75093	74821	76317	75061	75051	77760	77760	75098	77762	77762	79183	79185
				4) 73777														
— gauche du châssis	73718	73718	73124	3) 73628	74229	74229	75099	74822	76318	75062	75062	77761	77761	75099	77763	77763	79181	79186
				4) 73778														
MASQUE avant de la voiture	.....	.....	.....	73954	.....	.....	.....	.....	.....	.....	.....	.....	.....	.....	.....	.....	.....	.....
PATTE inférieure de support avant droit moteur	.....	.....	.....	.....	.....	.....	.....	75827	75827	.....	.....	.....	.....	.....	.....	.....	.....	.....
— inférieure de support avant gauche moteur	.....	.....	.....	.....	.....	.....	.....	75828	75828	.....	.....	.....	.....	75828	.....	.....	.....	.....
PARTIE avant de traverse du milieu	.....	.....	.....	.....	74243	74243	74243	74243	74243	.....	.....	.....	.....	74243	.....	.....	.....	.....
— arrière de traverse du milieu	.....	.....	.....	.....	75866	75866	75411	75866	75411	.....	.....	.....	.....	75411	.....	.....	.....	.....
RENFORT avant droit du châssis	.....	.....	.....	.....	.....	.....	.....	.....	78394	.....	78488	77764	77764	78349	77766	77766	78488	77764
— avant gauche du châssis	.....	.....	.....	.....	.....	.....	.....	.....	78395	.....	78489	77765	77765	78350	77766	77766	78489	77765
— de longeron à l'essieu avant	.....	.....	.....	.....	.....	.....	.....	.....	.....	75403	.....	.....	.....	.....	.....	.....	.....	.....
— de traverse arrière	.....	.....	.....	.....	.....	.....	.....	.....	78371	.....	.....	.....	.....	78371	.....	.....	.....	.....
— droit de fixation de main avant de ressort arrière	.....	.....	.....	.....	74260	74260	74260	74230	74260	.....	.....	.....	.....	74260	.....	.....	.....	.....
— des extrémités de traverse avant	73145	73145	73145	73145	.....	.....	.....	.....	.....	.....	.....	.....	.....	.....	.....	.....	.....	.....

(1) Pour ressort de 50 millimètres.
(2) Pour ressort de 55 millimètres.
(3) Modèle normal.
(4) Modèle long
(5) Longueur totale 2m,295.
(6) Longueur totale 4m,227
(7) Châssis long.
(8) Toutes voitures
(9) Victoria
(10) Sedan et cabriolet.
(11) Sedan

DÉSIGNATION DES PIÈCES	11 CV M 67 1927/28/29	14 CV K 74 1929	11 CV M 67 C 1930/31	15 CV K 75 1930/31	14 CV M 75 1930/31	16 CV M 78 1930/31	16 CV K 78 1930/31	22 CV H 78 1931	11 CV M A 67 1932/33
RENFORT de longeron droit du châssis	.....	.....	.....	.....	.....	.....	.....	.....	.....
— du carter sous moteur	68060	68060	.....	.....	.....	.....	.....	.....	.....
— de longeron gauche du châssis	.....	.....	.....	.....	.....	.....	.....	.....	.....
— de traverse avant du châssis	.....	.....	.....	.....	.....	.....	.....	.....	.....
— gauche de main avant de ressort arrière	.....	.....	71655	.....	71655	71655	71912	.....	.....
— arrière droit du châssis	.....	.....	.....	.....	.....	.....	.....	.....	.....
— arrière gauche du châssis	.....	.....	.....	.....	.....	.....	.....	.....	.....
— de traverse de support de réservoir d'essence	.....	.....	.....	.....	.....	.....	.....	.....	.....
RONDELLE d'appui des boulons fixation de support de moteur	66447	66447	.....	.....	.....	.....	.....	.....	.....
— de boulon fixation carter sous moteur	68093	68093	68093	68093	68093	68093	68093	68093	.....
— de fixation de carter de protection	.....	.....	71849	.....	71849	71849	71849	71849	71849
— de boulon d'appui des vis de fixation masque avant	68129	68129	.....	.....	.....	.....	.....	.....	.....
— d'appui de garniture de fixation du moteur	.....	.....	.....	.....	.....	.....	.....	.....	.....
SUPPORT avant droit du moteur	66577	66577	69535	69535	69535	69535	69535	71146	69535
— avant du moteur	.....	.....	.....	.....	.....	.....	.....	.....	.....
— avant gauche du moteur	66578	66578	69536	69536	69536	69536	69536	71147	69536
— arrière droit du moteur	66579	66579	69537	69537	69537	69537	69537	71148	69537
— arrière gauche du moteur	66580	66580	69538	69538	69538	69538	69538	71149	69538
— droit de ressort arrière	.....	.....	.....	.....	.....	.....	.....	.....	.....
— droit de traverse avant sur le châssis	.....	.....	.....	.....	.....	.....	.....	71046	.....
— gauche de ressort arrière	.....	.....	.....	.....	.....	.....	.....	.....	.....
— gauche de traverse avant sur le châssis	.....	.....	.....	.....	.....	.....	.....	71047	.....
— droit de traverse avant sur la traverse	.....	.....	.....	.....	.....	.....	.....	71048	.....
— gauche de traverse avant sur la traverse	.....	.....	.....	.....	.....	.....	.....	71049	.....
— d'amortisseur arrière sur la traverse arrière	.....	.....	.....	.....	.....	.....	.....	.....	.....
— arrière de caisse sur le châssis	67813	67813	70514	70514	70514	70514	72443	72443	73191
— intermédiaire arrière droit et gauche de caisse	.....	.....	.....	.....	.....	.....	.....	.....	.....
— milieu de la caisse sur le châssis	.....	.....	72189	70513	72189	72189	72189	72189	72189
— intermédiaire arrière droit caisse sur le châssis	.....	.....	.....	.....	.....	.....	.....	.....	.....
— avant droit caisse sur le châssis	.....	.....	72190	70512	72190	72190	72190	72130	73190
— intermédiaire avant de caisse sur le châssis	.....	.....	.....	.....	.....	.....	.....	.....	.....
— de siège arrière	.....	.....	.....	.....	.....	.....	.....	.....	73742
— intermédiaire arrière gauche de caisse	.....	.....	.....	.....	.....	.....	.....	.....	.....
— du raccord de graissage central sur le couvercle de rotule	.....	63765	.....	.....	.....	.....	.....	.....	.....
— du raccord de graissage central sur l'essieu avant	.....	68797	.....	.....	.....	.....	.....	.....	.....
— du raccord de graissage sur carter de pont arrière	.....	68767	.....	.....	.....	.....	.....	.....	.....
— de socle de capot	.....	.....	.....	.....	.....	.....	.....	.....	.....
— de tube graissage central sur couvercle de changement de vitesse	.....	68770	.....	.....	.....	.....	.....	.....	.....
— arrière du moteur	.....	.....	.....	.....	.....	.....	.....	.....	.....
— de tube de graissage central sur le carter de pont arrière	.....	68769	.....	.....	.....	.....	.....	.....	.....
TOLE droite de protection de main arrière de ressort arrière	.....	.....	.....	.....	.....	.....	.....	.....	.....
— gauche de protection de main arrière de ressort arrière	.....	.....	.....	.....	.....	.....	.....	.....	.....
— de fixation de support de manivelle de mise en marche	.....	.....	.....	.....	.....	.....	.....	.....	.....
TRAVERSE de support arrière du moteur	.....	.....	.....	.....	.....	.....	.....	.....	.....
— du milieu du châssis	66166	66166	69286	70004	69886	69686	70090	73136	73136
— avant du châssis	67738	67738	69285	70237	70297	70297	71555	71045	73416
— arrière du châssis	66802	66802	69288	70006	69288	69288	70006	70993	69288
— intermédiaire du châssis	.....	.....	.....	.....	.....	.....	.....	.....	73139
— intermédiaire arrière du châssis	.....	.....	.....	.....	.....	.....	.....	70991	.....
— de main avant de ressort arrière sur le châssis	66167	66167	72145	70005	72145	72145	70005	70992	.....
— renforcée de main avant de ressort arrière sur le châssis	.....	.....	.....	.....	.....	.....	.....	.....	73719
— droite de main avant de ressort arrière sur châssis	.....	.....	.....	.....	.....	.....	.....	.....	.....
— gauche de main avant de ressort arrière sur châssis	.....	.....	.....	.....	.....	.....	.....	.....	73720
— support de réservoir d'essence	.....	.....	.....	.....	.....	.....	.....	.....	.....
TUBE de traverse avant du châssis	.....	.....	.....	.....	.....	.....	.....	.....	.....
— de traverse intermédiaire arrière	.....	.....	.....	.....	.....	.....	.....	.....	.....
VIS de fixation du masque avant de la voiture	68157	68157	.....	.....	.....	.....	.....	.....	.....

14 CV M B 75 1932/33	16 CV M C 78 1932/33	16 CV M D 78 1932/33	19 CV H 75 C 1932/33	11 CV M E 67 1932/33	14 CV M F 75 C 1933/34	14 CV M F 75 L 1933/34	19 CV H 75 R I 1933/34	19 CV T 8 L 1935	10 CV L 67 1934	10 CV T 105 1935	14 CV T 110 1935	17 CV T 120 C 1935	17 CV T 120 L 1935	17 CV T 150 1935	17 CV Baby Sport 1935	10 CV T 10 1936	17 CV T 120 L/S 8 1936
.....	.....	.....	.....	74675	74675	74675	74823	74823	76809	76809	.....	.....	74675	.....	.....	76809	.....
.....	.....	.....	.....	.....	.....	.....	.....	.....	.....	.....	.....	.....	.....	.....	.....	.....	.....
.....	.....	.....	.....	74676	74676	74676	74824	74824	76810	76810	.....	.....	74676	.....	.....	76810	.....
.....	.....	.....	.....	.....	.....	.....	.....	.....	.....	.....	.....	.....	.....	.....	.....	.....	.....
.....	.....	.....	.....	74261	74261	74261	74261	74261	.....	.....	.....	.....	74261	.....	.....	.....	.....
.....	.....	.....	.....	.....	.....	.....	.....	.....	.....	.....	.....	.....	.....	.....	.....	.....	.....
.....	.....	.....	.....	.....	.....	.....	.....	.....	.....	.....	77786	77 86	.....	77786	77786	.....	77786
.....	.....	.....	.....	.....	.....	.....	.....	.....	.....	.....	77787	77787	.....	77787	77787	.....	77787
.....	.....	.....	.....	.....	.....	.....	.....	.....	.....	.....	77816	77816	.....	77816	77816	.....	77816
.....	.....	.....	.....	.....	.....	.....	.....	.....	.....	.....	.....	.....	.....	.....	.....	.....	.....
.....	.....	.....	.....	.....	.....	.....	.....	.....	.....	.....	.....	.....	.....	.....	.....	.....	.....
71849	71849	71849	71849	71849	71849	71849	71849	71849	71849	71849	.....	.....	71849	.....	.....	71849	.....
.....	.....	.....	.....	.....	.....	.....	.....	.....	.....	.....	.....	.....	.....	.....	.....	.....	.....
.....	.....	.....	.....	.....	.....	.....	.....	.....	.....	.....	.....	.....	.....	.....	.....	.....	.....
.....	.....	.....	.....	.....	.....	.....	.....	.....	.....	.....	.....	.....	.....	.....	.....	.....	.....
.....	.....	.....	.....	.....	.....	.....	.....	.....	1) 78528	1) 78528	1) 78528	.....	1) 78528	1) 78528	1) 78528	1) 78528	1) 78528
.....	.....	.....	.....	.....	.....	.....	.....	.....	.....	.....	2) 77834	2) 77834	.....	2) 77834	2) 77834	.....	2) 77834
69535	69535	69535	.....	74664	74664	74664	74848	74848	75497	77903	77903	77903	78351	77903	77903	77903	77903
.....	.....	.....	73736	.....	.....	.....	.....	.....	.....	.....	.....	.....	.....	.....	.....	.....	.....
69536	69536	69536	.....	74665	74665	74665	74849	74849	75498	77904	77904	77904	78352	77904	77904	77904	77904
69537	69537	69537	.....	.....	.....	.....	.....	.....	.....	.....	.....	.....	.....	.....	.....	.....	.....
69538	69538	69538	.....	.....	.....	.....	.....	.....	.....	.....	.....	.....	.....	.....	.....	.....	.....
.....	.....	.....	.....	.....	.....	.....	.....	.....	75454	75454	.....	.....	.....	.....	.....	.....	.....
.....	.....	.....	.....	.....	.....	.....	.....	.....	.....	.....	.....	.....	.....	.....	.....	.....	.....
.....	.....	.....	.....	.....	.....	.....	.....	.....	.....	.....	.....	.....	.....	.....	.....	.....	.....
.....	.....	.....	.....	.....	.....	.....	.....	.....	75455	75455	.....	.....	.....	.....	.....	.....	.....
.....	.....	.....	.....	.....	.....	.....	.....	.....	.....	.....	.....	.....	.....	.....	.....	.....	.....
.....	.....	.....	.....	.....	.....	.....	.....	.....	.....	.....	.....	.....	.....	.....	.....	.....	.....
.....	.....	.....	.....	.....	.....	.....	.....	.....	.....	.....	.....	.....	.....	.....	.....	.....	.....
.....	.....	.....	.....	.....	.....	.....	.....	.....	.....	.....	.....	.....	.....	.....	.....	.....	.....
.....	.....	.....	.....	.....	.....	.....	.....	78372	.....	.....	.....	.....	78372	.....	.....	.....	.....
73191	73191	73191	73191	3) 74958	3) 74958	3) 74958	3) 74958	3) 74958	.....	.....	.....	.....	3) 74958	.....	.....	.....	.....
.....	.....	.....	.....	1) 73191	1) 73191	1) 73191	1) 73191	1) 73191	.....	.....	.....	.....	1) 73191	.....	.....	.....	.....
.....	.....	.....	.....	1) 74876	1) 74876	74876	1) 74876	74876	.....	.....	.....	.....	74876	.....	.....	.....	.....
72189	72189	72189	72189	.....	.....	.....	.....	.....	.....	.....	.....	.....	.....	.....	.....	.....	.....
.....	.....	.....	.....	3) 75647	3) 75647	.....	3) 75647	.....	.....	.....	.....	.....	.....	.....	.....	.....	.....
73190	73190	73190	73190	74874	74874	73191	74874	73190	.....	.....	.....	.....	73190	.....	.....	.....	.....
.....	.....	.....	.....	74876	74876	72189	74876	72189	.....	.....	.....	.....	.....	.....	.....	.....	.....
73742	73742	73742	73742	.....	.....	.....	.....	.....	.....	.....	.....	.....	.....	.....	.....	.....	.....
.....	.....	.....	.....	3) 75646	3) 75646	.....	3) 75646	.....	.....	.....	.....	.....	.....	.....	.....	.....	.....
.....	.....	.....	.....	.....	.....	.....	.....	.....	.....	.....	.....	.....	.....	.....	.....	.....	.....
.....	.....	.....	.....	.....	.....	.....	.....	.....	.....	.....	.....	.....	.....	.....	.....	.....	.....
.....	.....	.....	.....	.....	.....	.....	.....	.....	.....	.....	.....	.....	.....	.....	.....	.....	.....
.....	.....	.....	.....	.....	.....	.....	.....	.....	.....	.....	.....	.....	.....	.....	.....	.....	.....
.....	.....	.....	.....	.....	.....	.....	.....	.....	.....	.....	.....	.....	.....	.....	.....	.....	.....
.....	.....	.....	.....	.....	.....	.....	.....	.....	.....	.....	.....	.....	.....	.....	.....	.....	.....
.....	.....	.....	.....	.....	.....	.....	.....	.....	.....	.....	.....	.....	.....	.....	.....	.....	.....
.....	.....	.....	.....	.....	.....	.....	.....	.....	.....	.....	.....	.....	.....	.....	.....	.....	.....
.....	.....	.....	.....	.....	.....	.....	.....	.....	.....	.....	.....	.....	.....	.....	.....	.....	.....
.....	.....	.....	.....	.....	.....	.....	.....	.....	.....	.....	.....	.....	.....	.....	.....	.....	.....
.....	.....	.....	73737	74200	74200	74200	.....	74200	76868	76007	77876	77876	74200	77876	77876	76007	77876
.....	.....	.....	.....	.....	.....	.....	.....	.....	.....	.....	.....	.....	.....	.....	.....	.....	.....
.....	.....	.....	7) 73860	.....	.....	.....	.....	.....	.....	.....	.....	.....	.....	.....	.....	.....	.....
.....	.....	.....	7) 73861	.....	.....	.....	.....	.....	.....	.....	.....	.....	.....	.....	.....	.....	.....
.....	.....	.....	.....	.....	.....	.....	.....	77872	.....	77872	77872	77872	77872	77872	77872	77872	77872
74197	74197	74197	74197	74197	74197	74197	74197	74197	.....	.....	77814	77814	74197	77814	77814	.....	77814
73136	73136	73136	4) 73136	.....	.....	.....	.....	.....	76808	76808	.....	.....	.....	.....	.....	76808	.....
.....	.....	.....	4) 74025	.....	.....	.....	.....	.....	.....	.....	.....	.....	.....	.....	.....	.....	.....
73416	73416	73416	73632	74700	74700	74700	74700	.....	75064	.....	.....	.....	.....	.....	.....	.....	.....
69288	69288	69288	69288	74199	74199	74199	74199	74199	75067	78490	77817	77817	74199	77817	77817	78490	77817
73139	73139	73139	73139	.....	.....	.....	.....	.....	.....	.....	.....	.....	.....	.....	.....	.....	.....
.....	.....	.....	.....	74244	74244	74244	74244	74244	75066	75066	.....	.....	74244	.....	.....	75066	.....
.....	.....	.....	.....	.....	.....	.....	.....	.....	.....	.....	.....	.....	.....	.....	.....	.....	.....
.....	.....	.....	.....	.....	.....	.....	.....	.....	.....	.....	.....	.....	.....	.....	.....	.....	.....
73719	73719	73137	5) 73719	.....	.....	.....	.....	.....	.....	.....	.....	.....	.....	.....	.....	.....	.....
.....	.....	.....	6) 73137	.....	.....	.....	.....	.....	.....	.....	.....	.....	.....	.....	.....	.....	.....
73720	73720	73138	5) 73720	.....	.....	.....	.....	.....	.....	.....	.....	.....	.....	.....	.....	.....	.....
.....	.....	.....	6) 73138	.....	.....	.....	.....	.....	.....	.....	.....	.....	.....	.....	.....	.....	.....
.....	.....	.....	.....	.....	.....	.....	.....	.....	.....	.....	77815	77815	.....	77815	77815	.....	.....
.....	.....	.....	.....	.....	.....	.....	.....	78353	.....	77871	77871	77871	78353	77871	77871	77871	77871
.....	.....	.....	.....	.....	.....	.....	.....	.....	.....	.....	77880	77880	.....	77880	.....	77880	.....
.....	.....	.....	.....	.....	.....	.....	.....	.....	.....	.....	.....	.....	.....	.....	.....	.....	.....

(1) Pour conduite intérieure.
(2) Pour arrière.
(3) Pour cabriolet et Victoria.
(4) H 5 C pour montage de boîte synchronisée.
(5) Pour modèle court.
(6) Pour modèle long.
(7) Hors série pour faux cabriolet et cabriolet.

COMMANDE DE FREINS

DÉSIGNATION DES PIÈCES	11 CV M 67 27/28/29	14 CV K 74 1929	11 CV M 67 C 1930/31	15 CV K 75 1930/31	14 CV M 75 1930/31	16 CV M 73 1930/31	16 CV K 76 1930/31	22 CV H 78 1931	11 CV M A 67 1932/33
AGRAFE de ressort de rappel de frein arrière	67467	67467	67467	67467	67467	67467	67467	67467	.....
ARBRE de renvoi de frein arrière	66893	66893	70957	70957	70957	70957	70957	70531	.....
— de renvoi de freins	.....	.....	.....	.....	.....	.....	.....	.....	.....
— de renvoi de freins avant	66892	66892	70526	66893	70526	70526	66893	71552	.....
— de renvoi de freins	.....	.....	.....	.....	.....	.....	.....	.....	.....
— de commande de freins à main	67118	67118	.....	.....	.....	.....	.....	.....	.....
ATTACHE de tringle verrou de frein à main	113×25	113×25	70516	70516	70516	70516	70516	70516	70516
— de ressort de rappel de frein	40953	40953	.....	.....	.....	.....	.....	.....	.....
AXE de manette	121×4	121×4	.....	.....	.....	.....	.....	.....	.....
— de levier de frein à main	.....	.....	69358	69358	69358	69358	69358	69358	69358
— de chape de tringle de frein	5066×11	5066×11	5066×11	5066×11	5066×11	5066×11	5066×11	5066×11	5066×11
— de chape de frein sur pédale	.....	.....	.....	.....	.....	.....	.....	.....	.....
— de chape commandée de servo-frein	.....	.....	.....	.....	.....	.....	.....	71893	.....
— de chape coulissante de frein à main	67123	67123	.....	67123	.....	.....	.....	.....	.....
— de l'œil de tringle de commande de renvoi à main	.....	.....	.....	.....	.....	.....	.....	.....	.....
— de commande de freins sur pédale	66895	66895	66895	66895	66895	66895	66895	.....	74322
— de cliquet du levier de frein à main	.....	.....	.....	.....	.....	.....	.....	.....	.....
— de commande du renvoi par pédale	.....	.....	.....	.....	.....	.....	.....	.....	.....
— de l'œil de tringle de commande de renvoi par pédale	.....	.....	.....	.....	.....	.....	.....	.....	.....
— de levier de relai de commande de frein arrière	66898	66898	.....	.....	.....	.....	.....	.....	.....
— de la tôle de guidage de la tringle de commande	.....	.....	.....	.....	.....	.....	.....	.....	.....
— de pédale de frein	.....	.....	.....	.....	.....	.....	.....	.....	.....
BAGUE de support de frein à main	5067×10	5067×10	.....	.....	.....	.....	.....	.....	.....
— de support de renvoi de frein	.....	.....	.....	.....	.....	.....	.....	71548	.....
— de levier de relai de commande de frein arrière	66897	66897	.....	.....	.....	.....	.....	.....	.....
— de levier de frein à main	.....	.....	69359	69359	69359	69359	69359	69359	69359
— de support de cable commande de frein arrière	.....	.....	.....	.....	.....	.....	.....	.....	73170
— d'arrêt d'axe de pédale de freins	.....	.....	.....	.....	.....	.....	.....	.....	.....
— de pédale de frein	.....	.....	.....	.....	.....	.....	.....	.....	.....
BOITIER de roulement d'arbre de renvoi de freins	.....	.....	.....	.....	.....	.....	.....	.....	.....
BOULON fixation support de frein à main	5067×12	5067×12	.....	.....	.....	.....	.....	.....	.....
— fixation de plaquette de pédale	.....	.....	.....	.....	.....	.....	.....	.....	.....
— fixation de serrage de levier renvoi de frein au pied et à main	24991	24991	24991	24991	24991	24991	24991	24991	24991
— des agrafes de ressort de rappel	25474	25474	25474	25474	25474	25474	25474	25474	.....
— fixation long support de renvoi de frein	41219	41219	.....	41219	.....	.....	.....	.....	.....
— fixation court de support renvoi de frein	104514	104514	.....	104514	.....	.....	.....	.....	.....
— de serrage de levier de renvoi de freins	57062	57062	57062	57062	57062	57062	57062	57062	57062
— de fixation de guide de tringle de freins	104105	104105	104105	104105	104105	104105	104105	.....	.....
BOUTON poussoir de la tringle de commande de cliquet	.....	.....	.....	.....	.....	.....	.....	.....	.....
BUTÉE de levier de frein à main	.....	.....	.....	.....	.....	.....	.....	.....	.....
— de support d'axe de pédale de freins	.....	.....	.....	.....	.....	.....	.....	.....	.....
CABLE de commande de frein avant (★)	.....	.....	.....	.....	.....	.....	.....	.....	300709
— de commande de frein arrière (★)	.....	.....	.....	.....	.....	.....	.....	.....	3) 300710 4) 300713
CHAPE courte de tringle de frein	5066×10	5066×10	5066×10	5066×10	5066×10	5066×10	5066×10	.....	.....
— longue de tringle de frein	64919	64919	64919	64919	64919	64919	64919	64919	64919
— coulissante de frein à main	67119	67119	70208	70208	70208	70208	70208	70208	70208
— coulissante de commande de renvoi	.....	.....	69509	69509	69509	69509	69509	69509	69509
— coulissante de levier de commande de renvoi par pédale	.....	.....	.....	.....	.....	.....	.....	.....	74323
— de commande de freins	.....	.....	.....	.....	.....	.....	.....	.....	.....
— de commande de frein à main (renvoi supérieur)	67120	67120	.....	.....	.....	.....	.....	.....	.....
— de commande de frein par pédale	.....	.....	.....	.....	.....	.....	.....	.....	.....
— de commande de servo-frein	.....	.....	.....	.....	.....	.....	.....	71892	.....
CLAVETTE de levier de commande de frein à main	5067×13	5067×13	.....	.....	.....	.....	.....	.....	.....
— de levier de commande de renvoi	.....	.....	69508	69508	69508	69508	69508	69508	69508
CLIQUET de levier de frein à main	.....	.....	.....	.....	.....	.....	.....	.....	.....
COIFFE de levier de commande de frein avant et arrière	41164	41164	41164	41164	41164	41164	41164	41164	.....
COLONNETTE de secteur de frein à main	40675	40675	.....	.....	.....	.....	.....	.....	.....
COLLIER de guide de câble de frein avant	.....	.....	.....	.....	.....	.....	.....	.....	.....
— de guide de câble de renvoi de frein arrière	.....	.....	.....	.....	.....	.....	.....	.....	.....
CORPS de tendeur de tringle de pédale	25003	25003	25003	25003	25003	25003	25003	.....	25003

DÉSIGNATION DES PIÈCES	14 CV M B 75 1932/33	16 CV M C 76 1932/33	11 D 78 1932/33	19 CV H 75 C 1932/33	11 CV M E 67 1932/33	14 CV M F 75 C 1933/34	14 CV M F 75 L 1933/34	19 CV H 75 R I 1933/34	19 CV T 8 L 1935	10 CV L 67 1934	13 CV T 136 1935	14 CV T 113 1935	17 CV T 120 C 1935	17 CV T 120 L 1935	17 CV T 130 1935	17 CV Baby Sport 1935	10 CV T 13 1935	17 CV T 123 L S 3 1935
AGRAFE de ressort de rappel de frein arrière	.....	.....	.....	.....	.....	.....	.....	.....	.....	.....	.....	.....	.....	.....	.....	.....	.....	.....
ARBRE de renvoi de frein arrière	.....	.....	.....	.....	.....	.....	.....	.....	.....	.....	.....	.....	.....	.....	.....	.....	.....	.....
— de renvoi de freins	.....	.....	.....	.....	.....	.....	.....	.....	.....	.....	.....	.....	.....	.....	.....	.....	.....	.....
— de renvoi de freins avant	.....	.....	.....	.....	.....	.....	.....	.....	76616	76820	76820	78233	78233	76646	78233	78233	78233	78233
— de renvoi de freins	.....	.....	.....	.....	.....	.....	.....	.....	.....	.....	.....	.....	.....	.....	.....	.....	.....	.....
— de commande de freins à main	.....	.....	73811	.....	.....	.....	.....	.....	.....	.....	.....	.....	.....	.....	.....	.....	.....	.....
ATTACHE de tringle verrou de frein à main	70516	70516	70516	70516	70516	70516	70516	70516	77261	.....	.....	77887	77887	77261	77887	77887	77887	77887
— de ressort de rappel de frein	.....	.....	.....	.....	.....	.....	.....	.....	.....	.....	.....	.....	.....	.....	.....	.....	.....	.....
AXE de manette	.....	.....	.....	.....	.....	.....	.....	.....	.....	.....	.....	.....	.....	.....	.....	.....	.....	.....
— de levier de frein à main	.....	.....	.....	.....	.....	.....	.....	.....	.....	.....	.....	.....	.....	.....	.....	.....	.....	.....
— de chape de tringle de frein	69358	69358	69358	69358	74995	74995	74995	74995	.....	.....	.....	.....	.....	.....	.....	.....	.....	.....
— de chape de frein sur pédale	5066×11	5066×11	5066×11	5066×11	5066×11	5066×11	5066×11	5066×11	5066×11	5066×11	5066×11	5066×11	5066×11	5066×11	5066×11	5066×11	5066×11	5066×11
— de chape commandée de servo-frein	.....	.....	.....	.....	74335	74335	74335	74335	74335	.....	.....	74335	74335	74335	74335	74335	74335	74335
— de chape coulissante de frein à main	.....	.....	.....	.....	.....	.....	.....	.....	.....	.....	.....	.....	.....	.....	.....	.....	.....	.....
— de l'œil de tringle de commande de renvoi à main	.....	.....	.....	.....	.....	.....	.....	.....	.....	.....	.....	.....	.....	.....	.....	.....	.....	.....
— de commande de freins sur pédale	74322	74322	73183	74322	.....	.....	.....	.....	.....	75831	75831	.....	.....	.....	.....	.....	.....	.....
— de cliquet du levier de frein à main	.....	.....	.....	.....	.....	.....	.....	.....	75958	.....	.....	75958	75958	75958	75958	75958	75958	75958
— de commande du renvoi par pédale	.....	.....	73813	.....	.....	.....	.....	.....	.....	.....	.....	.....	.....	.....	.....	.....	.....	.....
— de l'œil de tringle de commande de renvoi par pédale	.....	.....	.....	.....	.....	.....	.....	.....	.....	76823	76823	.....	.....	.....	.....	.....	.....	.....
— de levier de relai de commande de frein arrière	.....	.....	.....	.....	.....	.....	.....	.....	.....	.....	.....	.....	.....	.....	.....	.....	.....	.....
— de la tôle de guidage de la tringle de commande	.....	.....	.....	.....	.....	.....	.....	.....	78406	.....	.....	78406	78406	78406	78406	78406	78406	78406
— de pédale de frein	.....	.....	.....	.....	74032	74032	74032	74032	74032	74032	74032	.....	.....	74032	.....	.....	.....	.....
BAGUE de support de frein à main	.....	.....	.....	.....	.....	.....	.....	.....	.....	.....	.....	.....	.....	.....	.....	.....	.....	.....
— de support de renvoi de frein	.....	.....	.....	.....	.....	.....	.....	.....	.....	.....	.....	.....	.....	.....	.....	.....	.....	.....
— de levier de relai de commande de frein arrière	.....	.....	.....	.....	.....	.....	.....	.....	.....	.....	.....	.....	.....	.....	.....	.....	.....	.....
— de levier de frein à main	69359	69359	69359	69359	69359	69359	69359	69359	.....	.....	.....	.....	.....	.....	.....	.....	.....	.....
— de support de cable commande de frein arrière	73170	73170	73170	73170	73170	73170	73170	73170	73170	73170	73170	.....	.....	73170	.....	.....	.....	.....
— d'arrêt d'axe de pédale de freins	.....	.....	.....	.....	.....	.....	.....	.....	.....	.....	.....	.....	.....	.....	.....	.....	.....	.....
— de pédale de frein	.....	.....	.....	.....	74039	74039	74039	74039	74039	74039	74039	74039	74039	74039	74039	74039	74039	74039
BOITIER de roulement d'arbre de renvoi de freins	.....	.....	.....	.....	74034	74034	74034	74034	74034	74034	74034	74034	74034	74034	74034	74034	74034	74034
BOULON fixation support de frein à main	.....	.....	.....	.....	.....	.....	.....	.....	.....	.....	.....	78212	78212	.....	78212	78212	.....	78212
— fixation de plaquette de pédale	.....	.....	.....	.....	.....	.....	.....	.....	.....	.....	.....	.....	.....	.....	.....	.....	.....	.....
— fixation de serrage de levier renvoi de frein au pied et à main	24991	24991	24991	24991	.....	.....	.....	.....	.....	.....	.....	.....	.....	.....	.....	.....	.....	.....
— des agrafes de ressort de rappel	.....	.....	.....	.....	.....	.....	.....	.....	.....	.....	.....	.....	.....	.....	.....	.....	.....	.....
— fixation long support de renvoi de frein	.....	.....	.....	.....	.....	.....	.....	.....	.....	.....	.....	.....	.....	.....	.....	.....	.....	.....
— fixation court de support renvoi de frein	.....	.....	.....	.....	.....	.....	.....	.....	.....	.....	.....	.....	.....	.....	.....	.....	.....	.....
— de serrage de levier de renvoi de freins	57062	57062	.....	57062	57062	57062	57062	57062	.....	.....	.....	.....	.....	.....	.....	.....	.....	.....
— de fixation de guide de tringle de freins	.....	.....	.....	.....	.....	.....	.....	.....	.....	.....	.....	.....	.....	.....	.....	.....	.....	.....
BOUTON poussoir de la tringle de commande de cliquet	.....	.....	.....	.....	.....	.....	.....	.....	75955	.....	.....	75955	75955	75955	75955	75955	.....	75955
BUTÉE de levier de frein à main	.....	.....	.....	.....	.....	.....	.....	.....	78201	.....	.....	78201	78201	78201	78201	78201	.....	78201
— de support d'axe de pédale de freins	.....	.....	.....	.....	.....	.....	.....	.....	74678	.....	.....	77884	77884	77884	77884	77884	.....	77884
CABLE de commande de frein avant (★)	300709	300709	300709	1) 300716 2) 300712	300719	5) 300167 7) 300719	300010	300714	300266	300111	300297	300220	300220	300265	302218	300220	300297	300220
— de commande de frein arrière (★)	3) 300710 4) 300713	3) 300710 4) 300713	300711	1) 300717 2) 500711	300720	6) 300168 8) 300720	300011	300715	300264	300112	300298	300270	300270	300264	300269	300301	300293	300270
CHAPE courte de tringle de frein	.....	.....	.....	.....	.....	.....	.....	.....	.....	.....	.....	.....	.....	.....	.....	.....	.....	.....
— longue de tringle de frein	64919	64919	64919	64919	64919	64919	64919	64919	.....	.....	.....	.....	.....	.....	.....	.....	.....	.....
— coulissante de frein à main	70208	70208	70208	70208	70208	70208	70208	70208	77262	.....	.....	77262	77262	77262	77262	77262	.....	77262
— coulissante de commande de renvoi	69509	69509	73812	69509	69509	69509	69509	69509	.....	69509	69509	.....	.....	.....	.....	.....	69509	.....
— coulissante de levier de commande de renvoi par pédale	74323	74323	.....	74323	74323	74323	74323	74323	74323	74323	74323	74323	74323	74323	74323	74323	74323	74323
— de commande de freins	.....	.....	.....	.....	.....	.....	.....	.....	64919	64919	64919	64919	64919	64919	64919	64919	64919	64919
— de commande de frein à main (renvoi supérieur)	.....	.....	.....	.....	.....	.....	.....	.....	.....	.....	.....	.....	.....	.....	.....	.....	.....	.....
— de commande de frein par pédale	.....	.....	.....	.....	74334	74334	74334	74334	74334	.....	.....	74334	74334	74334	74334	74334	.....	74334
— de commande de servo-frein	.....	.....	.....	.....	.....	.....	.....	.....	.....	.....	.....	.....	.....	.....	.....	.....	.....	.....
CLAVETTE de levier de commande de frein à main	.....	.....	.....	.....	.....	.....	.....	.....	77310	.....	.....	77310	77310	77310	77310	77310	.....	77310
— de levier de commande de renvoi	69508	69508	69508	69508	69508	69508	69508	69508	.....	69508	69508	.....	.....	.....	.....	.....	69508	.....
CLIQUET de levier de frein à main	.....	.....	.....	.....	.....	.....	.....	.....	75957	.....	.....	75957	75957	75957	75957	75957	.....	75957
COIFFE de levier de commande de frein avant et arrière	.....	.....	.....	.....	.....	.....	.....	.....	.....	.....	.....	.....	.....	.....	.....	.....	.....	.....
COLONNETTE de secteur de frein à main	.....	.....	.....	.....	.....	.....	.....	.....	.....	.....	.....	.....	.....	.....	.....	.....	.....	.....
COLLIER de guide de câble de frein avant	.....	.....	.....	.....	.....	.....	.....	.....	.....	76008	76008	.....	.....	.....	.....	.....	76008	.....
— de guide de câble de renvoi de frein arrière	.....	.....	.....	.....	.....	.....	.....	.....	.....	76434	76434	.....	.....	.....	.....	.....	76434	.....
CORPS de tendeur de tringle de pédale	25003	25003	25003	.....	.....	.....	.....	.....	.....	.....	.....	.....	.....	.....	.....	.....	.....	.....

(★) Pour les câbles de commande de freins avant et arrière, indiquer la longueur totale du câble et de la gaine avec type des voitures.

(1) Modèle court.
(2) Modèle long.

(3) Longueur conduit 584.
(4) Longueur conduit 648.

(5) Longueur câble l=,617.
(6) Longueur l=,718.

(7) Longueur l=,575.
(8) Longueur l=,760.

	DÉSIGNATION DES PIÈCES	11 CV M 67 27, 28, 29	13 CV K 74 1929	11 CV M 67 C 1930/31	15 CV K 75 1930/31	14 CV M 75 1930/31	16 CV M 78 1930/31	16 CV K 78 1930/31	22 CV H 78 1931	11 CV M A 67 1932/33		14 CV M B 75 1932/33	16 CV M C 78 1932/33	16 CV M D 78 1932/33	19 CV H 75 C 1932/33	11 CV M E 67 1932/33	14 CV M F 75 C 1933/34	14 CV M F 75 L 1933/34	19 CV H 75 R I 1933/34	19 CV T 8 L 1935	10 CV L 67 1934	10 CV T 105 1935	14 CV T 110 1935	17 CV T 120 C 1935	17 CV T 123 L 1935	17 CV T 150 1935	17 CV Baby Sport 1935	10 CV T 10 1936	17 CV T 126 L/S 8 1935	
1	**COUSSINET** d'arbre de renvoi frein de avant	67826	67826	.....	.....	.....	.....	.....	.....	.....	1	.....	.....	.....	.....	.....	.....	.....	.....	.....	.....	.....	.....	.....	.....	.....	.....	.....	.....	1
2	— d'arbre de renvoi de frein arrière	66894	66894	66894	66894	66894	66894	66894	66894	.....	2	.....	.....	.....	.....	.....	.....	.....	.....	.....	.....	.....	.....	.....	.....	.....	.....	.....	.....	2
3	**COUVERCLE** de boitier d'arbre de renvoi de frein	.....	.....	.....	.....	.....	.....	.....	.....	.....	3	.....	.....	.....	.....	.....	.....	.....	.....	.....	.....	.....	78224	78224	.....	78224	78224	.....	78224	3
4	**ECROU** de réglage de frein arrière	40498	40498	71075	40498	71075	71075	40498	40498	.....	4	.....	.....	.....	.....	.....	.....	.....	.....	.....	.....	.....	.....	.....	.....	.....	.....	.....	.....	4
5	— de réglage des freins avant	41172	41172	41172	41172	41172	41172	41172	41172	.....	5	.....	.....	.....	.....	.....	.....	.....	.....	.....	.....	.....	.....	.....	.....	.....	.....	.....	.....	5
6	**ENTRETOISE** longue d'arbre de renvoi de frein	.....	.....	.....	.....	.....	.....	.....	.....	.....	6	.....	.....	.....	.....	.....	.....	.....	.....	.....	.....	.....	78231	78231	.....	78231	78231	.....	78231	6
7	— de levier de frein à main	.....	.....	.....	.....	.....	.....	.....	.....	.....	7	.....	.....	.....	.....	.....	.....	.....	.....	77303	.....	.....	.....	.....	77303	.....	.....	.....	.....	7
8	— de câble de commande de frein avant	.....	.....	.....	.....	.....	.....	.....	.....	73598	8	73598	73598	73598	73598	73598	73598	73598	.....	73598	.....	.....	.....	.....	73598	.....	.....	.....	.....	8
9	— avant de fixation de secteur de frein à main	.....	.....	.....	.....	.....	.....	.....	.....	.....	9	.....	.....	.....	.....	.....	.....	.....	.....	77263	.....	.....	78368	78368	77263	78368	78368	.....	78368	9
10	— d'arbre de renvoi de frein arrière	.....	.....	.....	70985	.....	70985	70985	.....	.....	10	.....	.....	.....	.....	.....	.....	.....	.....	.....	.....	.....	.....	.....	.....	.....	.....	.....	.....	10
11	— arrière de fixation de secteur de frein à main	.....	.....	.....	.....	.....	.....	.....	.....	.....	11	.....	.....	.....	.....	.....	.....	.....	.....	77264	.....	.....	78369	78369	77264	78369	78369	.....	78369	11
12	— courte d'arbre de renvoi de frein	.....	.....	.....	.....	.....	.....	.....	.....	.....	12	.....	.....	.....	.....	.....	.....	.....	.....	.....	.....	.....	78232	78232	.....	78232	78232	.....	78232	12
13	**FOURRURE** de guide de tringle	66637	66637	66637	66637	66637	66627	66637	66637	.....	13	.....	.....	.....	.....	.....	.....	.....	.....	.....	.....	.....	.....	.....	.....	.....	.....	.....	.....	13
14	— de collier-guide de câble de frein avant	.....	.....	.....	.....	.....	.....	.....	.....	.....	14	.....	.....	.....	.....	.....	.....	.....	.....	.....	66637	66637	.....	.....	.....	.....	.....	66637	.....	14
15	**FREIN** d'écrou de réglage des freins arrière	.....	.....	71295	.....	71295	71295	.....	.....	.....	15	.....	.....	.....	.....	.....	.....	.....	.....	.....	.....	.....	.....	.....	.....	.....	.....	.....	.....	15
16	— d'écrou de fixation d'arbre de commande de frein à main	.....	.....	.....	.....	.....	.....	.....	.....	.....	16	.....	.....	.....	.....	.....	.....	.....	.....	69522	.....	.....	69522	69522	69522	69522	69522	.....	69522	16
17	— d'écrou d'axe de levier de frein à main	.....	.....	70174	70174	70174	70174	70174	70174	70174	17	70174	70174	70174	70174	.....	.....	.....	.....	.....	.....	.....	.....	.....	.....	.....	.....	.....	.....	17
18	**GAINE** de la tringle de frein à main	.....	.....	.....	.....	.....	.....	.....	.....	.....	18	.....	.....	.....	.....	.....	.....	.....	.....	76083	.....	.....	76083	76083	76083	76083	76083	.....	76083	18
19	**GARNITURE** de levier de relai de commande de frein arrière	.....	.....	.....	69601	.....	.....	69601	69601	.....	19	.....	.....	.....	.....	.....	.....	.....	.....	.....	.....	.....	.....	.....	.....	.....	.....	.....	.....	19
20	**GUIDE** de tringle de commande de frein avant	66636	66636	66636	66636	66636	66636	66636	66636	.....	20	.....	.....	.....	.....	.....	.....	.....	.....	.....	.....	.....	.....	.....	.....	.....	.....	.....	.....	20
21	**JOINT** de support d'arbre de renvoi de frein	.....	.....	.....	.....	.....	.....	.....	.....	.....	21	.....	.....	.....	.....	.....	.....	.....	.....	.....	.....	.....	78226	78226	.....	78226	78226	.....	78226	21
22	**JONC** d'arrêt de douille de support de câble de frein arrière	.....	.....	.....	.....	.....	.....	.....	.....	74362	22	74362	74362	74362	74362	74362	74362	74362	74362	74362	74362	74362	.....	.....	74362	.....	.....	74362	.....	22
23	**LEVIER** de renvoi de commande de frein arrière gauche	66885	66885	66885	66885	66885	66885	66885	66885	73810bis	23	73810bis	73810bis	.....	73810bis	.....	.....	.....	.....	.....	.....	.....	.....	.....	.....	.....	.....	.....	.....	23
24	— de renvoi de commande de frein droit	.....	.....	.....	.....	.....	.....	.....	.....	.....	24	.....	.....	.....	.....	74672	74672	74672	74672	74672	.....	.....	.....	.....	74672	.....	.....	.....	.....	24
25	— de renvoi de commande de frein arrière droit	.....	.....	69506	69506	69506	69506	69506	69506	73810	25	73810	73810	73810	73810	.....	.....	.....	.....	.....	.....	.....	.....	.....	.....	.....	.....	.....	.....	25
26	— de renvoi de frein gauche	.....	.....	.....	.....	.....	.....	.....	.....	.....	26	.....	.....	.....	.....	74673	74673	74673	74673	74673	.....	.....	.....	.....	74673	.....	.....	.....	.....	26
27	— de renvoi de commande de frein avant droit	.....	.....	.....	.....	.....	.....	.....	.....	72654	27	72654	72654	72654	72654	.....	.....	.....	.....	.....	.....	.....	.....	.....	.....	.....	.....	.....	.....	27
28	— de renvoi de commande de frein avant gauche	.....	.....	.....	.....	.....	.....	.....	.....	72654bis	28	72654bis	72654bis	72654bis	72654bis	.....	.....	.....	.....	.....	.....	.....	.....	.....	.....	.....	.....	.....	.....	28
29	— de renvoi de commande de frein à main sur châssis	.....	.....	.....	.....	.....	.....	.....	.....	.....	29	.....	.....	.....	.....	.....	.....	.....	.....	77074	.....	.....	.....	.....	77074	.....	.....	.....	.....	29
30	— de renvoi de commande avant et commande à main	67051	67051	70924	67051	70924	67051	67051	71072	.....	30	.....	.....	.....	.....	.....	.....	.....	.....	.....	.....	.....	.....	.....	.....	.....	.....	.....	.....	30
31	— de commande de renvoi de frein	.....	.....	.....	.....	.....	.....	.....	.....	.....	31	.....	.....	.....	.....	.....	.....	.....	.....	74813	74813	74813	.....	.....	74813	.....	.....	74813	.....	31
32	— de commande de renvoi de frein arrière	.....	.....	69507	69507	69507	69507	69507	69507	69507	32	69507	69507	.....	69507	.....	.....	.....	.....	.....	.....	.....	.....	.....	.....	.....	.....	.....	.....	32
33	— de commande du renvoi par frein à main	.....	.....	.....	.....	.....	.....	.....	.....	.....	33	.....	.....	73809	.....	69507	69507	69507	69507	.....	76821	76821	77304	77304	.....	77304	77304	76921	77304	33
34	— de commande de frein à main	67124	67124	71016	71016	71016	71016	71016	71016	71016	34	71016	71016	71016	71016	74815	74815	76182	76182	77259	.....	.....	77259	77259	77259	77259	77259	.....	77259	34
35	— de renvoi de frein au pied	.....	.....	.....	.....	.....	.....	.....	.....	.....	35	.....	.....	.....	.....	.....	.....	.....	.....	.....	.....	.....	76885	76885	.....	76885	76885	.....	76885	35
36	— de commande de frein arrière au pied	66919	66919	66919	66919	66919	71590	71590	71571	74283	36	.....	.....	.....	74283	74283	74283	74283	74283	.....	.....	.....	.....	.....	.....	.....	.....	.....	.....	36
37	— de commande de frein à main de frein arrière	66920	66920	.....	.....	.....	.....	.....	.....	.....	37	.....	.....	.....	.....	.....	.....	.....	.....	.....	.....	.....	.....	.....	.....	.....	.....	.....	.....	37
38	— droit de renvoi de frein	.....	.....	.....	.....	.....	.....	.....	.....	.....	38	.....	.....	.....	.....	.....	.....	.....	.....	.....	75709	75709	78234	78234	.....	78234	78234	75709	78234	38
39	— de relai de commande de frein arrière	66888	66888	69599	69599	69599	69599	69599	69599	.....	39	.....	.....	.....	.....	.....	.....	.....	.....	.....	.....	.....	.....	.....	.....	.....	.....	.....	.....	39
40	— gauche de renvoi de frein	.....	.....	.....	.....	.....	.....	.....	.....	.....	40	.....	.....	.....	.....	.....	.....	.....	.....	.....	75710	75710	78235	78235	.....	78235	78235	75710	78235	40
41	**MANETTE** de tringle de commande de verrou de commande frein à main	67122	67122	70515	70515	70515	70515	70515	70515	70515	41	70515	70515	70515	70515	70515	70515	70515	70515	.....	.....	.....	.....	.....	.....	.....	.....	.....	.....	41
42	**ŒIL** de tringle de commande du renvoi à main	.....	.....	.....	.....	.....	.....	.....	.....	.....	42	.....	.....	.....	.....	.....	.....	.....	.....	.....	75823	75823	.....	.....	.....	.....	.....	75823	.....	42
43	— de tringle de commande du renvoi par pédale	.....	.....	.....	.....	.....	.....	.....	.....	.....	43	.....	.....	.....	.....	.....	.....	.....	.....	.....	76822	76822	.....	.....	.....	.....	.....	76822	.....	43
44	**PÉDALES** de freins	.....	.....	.....	.....	.....	.....	.....	.....	.....	44	.....	.....	.....	.....	74031	74031	74031	74031	76740	75830	75830	77676	77676	76740	77676	77676	75830	77676	44
45	**PLAQUETTE** de pédale de freins	.....	.....	.....	.....	.....	.....	.....	.....	.....	45	.....	.....	.....	.....	24578	24578	24578	24578	76717	24578	24578	76717	76717	76717	76717	76717	24578	76717	45
46	— de fixation chape de tringle de commande de servo-freins	.....	.....	.....	.....	.....	.....	.....	71610	.....	46	.....	.....	.....	.....	.....	.....	.....	.....	.....	.....	.....	.....	.....	.....	.....	.....	.....	.....	46
47	**RESSORT** du verrou de frein à main	187×18	187×18	187×18	187×18	187×18	187×18	187×18	187×18	187×18	47	187×18	187×18	187×18	187×18	187×18	187×18	187×18	187×18	.....	.....	.....	.....	.....	.....	.....	.....	.....	.....	47
48	— d'appui sur levier de frein à main	.....	.....	.....	.....	.....	.....	.....	.....	.....	48	.....	.....	.....	.....	74970	74970	74970	749 0	.....	.....	.....	.....	.....	.....	.....	.....	.....	.....	48
49	— de rappel de commande de frein	40948	40948	40948	40948	40948	40948	40948	40948	.....	49	.....	.....	.....	.....	.....	.....	.....	.....	.....	.....	.....	.....	.....	.....	.....	.....	.....	.....	49
50	— de rappel de cliquet du levier frein à main	.....	.....	.....	.....	.....	.....	.....	.....	.....	50	.....	.....	.....	.....	.....	.....	.....	.....	76080	.....	.....	76080	76080	76080	76080	76080	.....	76080	50
51	— de réglage de frein avant et arrière	41165	41165	41165	41165	41165	41165	41165	41165	.....	51	.....	.....	.....	.....	.....	.....	.....	.....	.....	.....	.....	.....	.....	.....	.....	.....	.....	.....	51
52	**RIVET** de la tôle de verrou de frein à main	24539	24539	.....	.....	.....	.....	.....	.....	.....	52	.....	.....	.....	.....	.....	.....	.....	.....	.....	.....	.....	.....	.....	.....	.....	.....	.....	.....	52
53	**RONDELLE** d'appui de pédale de frein	.....	.....	.....	.....	.....	.....	.....	.....	.....	53	.....	.....	.....	.....	.....	.....	.....	.....	.....	74040	74040	.....	.....	.....	.....	.....	74040	.....	53
54	— de support de renvoi de frein	67825	67825	.....	67825	.....	67825	67825	67825	.....	54	.....	.....	.....	.....	.....	.....	.....	.....	.....	.....	.....	.....	.....	.....	.....	.....	.....	.....	54
55	— d'appui du ressort de verrou	.....	.....	69328	69328	69328	69328	69328	69328	69328	55	69328	69328	69328	69328	69328	69328	69328	68328	.....	.....	.....	.....	.....	.....	.....	.....	.....	.....	55
56	— de chape de commande de frein	.....	.....	.....	.....	.....	.....	.....	.....	74381	56	74381	74381	.....	74381	74381	74381	74381	74381	74381	74381	74381	74381	74381	74381	74381	74381	74381	74381	56
57	— d'arrêt de ressort du verrou	.....	.....	70524	70524	70524	70524	70524	70524	70524	57	70524	70524	70524	70524	70524	70524	70524	70524	.....	.....	.....	.....	.....	.....	.....	.....	.....	.....	57
58	— d'axe de levier de relai de freins arrière	24998	24998	.....	.....	.....	.....	.....	.....	.....	58	.....	.....	.....	.....	.....	.....	.....	.....	.....	.....	.....	.....	.....	.....	.....	.....	.....	.....	58
59	— d'appui sur levier de frein à main	.....	.....	.....	.....	.....	.....	.....	.....	.....	59	.....	.....	.....	.....	74996	74996	74996	74996	.....	.....	.....	.....	.....	.....	.....	.....	.....	.....	59
60	— d'axe de tringle de frein	63051	68051	.....	.....	.....	.....	.....	.....	.....	60	.....	.....	.....	.....	.....	.....	.....	.....	.....	.....	.....	.....	.....	.....	.....	.....	.....	.....	60
61	— de butée de ressort de rappel du cliquet	.....	.....	.....	.....	.....	.....	.....	.....	.....	61	.....	.....	.....	.....	.....	.....	.....	.....	76220	.....	76220	76220	76220	76220	76220	76220	76220	76220	61
62	— d'axe de commande de frein sur pédale	68092	68092	68092	68092	68092	68092	68092	.....	68092	62	68092	68092	68092	68092	.....	.....	.....	.....	.....	.....	.....	.....	.....	.....	.....	.....	.....	.....	62
63	— entretoise du renvoi par pédale	.....	.....	.....	.....	.....	.....	.....	.....	.....	63	.....	.....	.....	.....	74203	74203	74203	74203	74203	.....	.....	.....	.....	74203	.....	.....	.....	.....	63
64	— de réglage sur arbre de renvoi de frein	.....	.....	.....	.....	.....	.....	.....	71550	.....	64	.....	.....	.....	.....	.....	.....	.....	.....	.....	76572	76572	.....	.....	.....	.....	.....	76572	.....	64
65	— d'arbre de renvoi de frein avant	.....	.....	.....	.....	.....	.....	.....	.....	.....	65	.....	.....	.....	.....	.....	.....	.....	.....	.....	.....	.....	.....	.....	.....	.....	.....	.....	.....	65

DÉSIGNATION DES PIÈCES	11 CV M 67 27/28/29	14 CV K 74 1929	11 CV M 67 C 1930/31	13 CV K 75 1930/31	14 CV M 75 1930/31	16 CV M 78 1930/31	16 CV K 78 1930/31	22 CV H 78 1931	11 CV M A 67 1932/33
ROTULE d'arbre de renvoi de frein avant	.....	.....	.....	.....	.....	.....	.....	71549	.....
ROULEMENT d'arbre de renvoi de frein	.....	.....	.....	.....	.....	.....	.....	.....	.....
SECTEUR de levier de frein à main	65803	66803	70207	70207	70207	70207	70207	70207	70207
SPHÈRE des écrous de réglage de frein avant et arrière	41173	41173	41173	41173	41173	41173	41173	41173	.....
SUPPORT guide de câble de frein avant	.....	.....	.....	.....	.....	.....	.....	.....	.....
— droit de câble de frein arrière	.....	.....	.....	.....	.....	.....	.....	.....	.....
— gauche de câble de frein arrière	.....	.....	.....	.....	.....	.....	.....	.....	.....
— d'arbre de commande de frein à main	.....	.....	.....	.....	.....	.....	.....	.....	.....
— de câble de commande de frein arrière	.....	.....	.....	.....	.....	.....	.....	.....	73171
— de flexible de commande de frein avant	.....	.....	.....	.....	.....	.....	.....	.....	.....
— de levier de relai de commande de frein arrière	67261	67261	.....	69600	.....	.....	63600	71399	.....
— de renvoi de frein droit	.....	.....	.....	.....	.....	.....	.....	.....	.....
— gauche de levier de relai de commande de frein arrière	.....	.....	.....	.....	.....	.....	.....	71681	.....
— de renvoi de frein gauche	.....	.....	.....	.....	.....	.....	.....	71566	.....
— guide droit de câble de frein avant	.....	.....	.....	.....	.....	.....	.....	.....	.....
— de renvoi de frein	67824	67824	70525	69054	70525	70525	69054	71547	.....
— guide gauche de câble de frein avant	.....	.....	.....	.....	.....	.....	.....	.....	.....
— d'arbre de renvoi de frein	.....	.....	.....	.....	.....	.....	.....	.....	73164
— d'axe de pédale de frein	.....	.....	.....	.....	.....	.....	.....	.....	.....
— de commande de frein à main	5089×3	5089×3	.....	.....	.....	.....	.....	.....	.....
— de secteur de levier de frein à main	.....	.....	70217	70217	70217	70217	70217	70217	70217
— de gaine de câble de frein arrière	.....	.....	.....	.....	.....	.....	.....	.....	.....
— guide de câble de frein arrière	.....	.....	.....	.....	.....	.....	.....	.....	.....
TENDEUR de tringle de servo-frein	.....	.....	.....	.....	.....	.....	.....	.....	.....
TOLE de support droit de câble de frein arrière	.....	.....	.....	.....	.....	.....	.....	71894	.....
— de guidage du verrou de frein à main	25308	25308	73046	73046	73046	73046	73046	70209	73045
— de guidage de la tringle de commande du cliquet	.....	.....	.....	.....	.....	.....	.....	.....	.....
— du support de câble de commande du frein avant	.....	.....	.....	.....	.....	.....	.....	.....	73570
— du support gauche de câble de commande de frein arrière	.....	.....	.....	.....	.....	.....	.....	.....	.....
— droite de fixation du support de renvoi de frein	.....	.....	.....	.....	.....	.....	.....	.....	.....
— gauche de fixation du support de renvoi de frein	.....	.....	.....	.....	.....	.....	.....	.....	.....
TRINGLE de commande de frein avant	66476	66476	69595	66476	69595	69595	69595	71391	.....
— de frein à main	.....	.....	.....	.....	.....	.....	.....	.....	.....
— de commande de frein aux pieds	66478	66478	66478	63478	66478	66478	66478	.....	74241
— de pédale de frein	.....	.....	.....	.....	.....	.....	.....	.....	.....
— de commande de frein du renvoi par frein à main	.....	.....	.....	.....	.....	.....	.....	.....	.....
— avant de commande de frein arrière	66493	66493	69596	70628	69596	1) 70628 2) 71701	1) 70628 2) 71701	1) 71392 2) 71682	.....
— arrière de commande de frein arrière	66494	66494	69597	70629	69597	1) 70629 2) 71702	1) 70629 2) 71702	1) 71393 2) 71394	.....
— de liaison entre levier et renvoi de frein	.....	.....	.....	.....	.....	.....	.....	.....	.....
— de frein sur pédale	.....	.....	.....	.....	.....	.....	.....	.....	.....
— de commande du cliquet de frein à main	57061	57061	57061	57061	57061	57061	57061	.....	57061
— de commande du verrou du frein à main	.....	.....	.....	.....	.....	.....	.....	.....	.....
— de commande de renvoi par frein à main	67121	67121	70211	70211	70211	70211	70211	70211	70211
— de commande de renvoi de frein arrière	.....	.....	.....	.....	.....	.....	.....	.....	.....
— de commande de renvoi par pédale	.....	.....	69598	69636	69598	69598	69598	71000	69598
TUBE de prise de vide de servo-frein	.....	.....	.....	.....	.....	.....	.....	.....	.....
— extérieur de renvoi de frein	.....	.....	.....	.....	.....	.....	.....	72585	.....
— intérieur de renvoi de frein	.....	.....	.....	.....	.....	.....	.....	.....	74284 74285
VERROU de frein à main	40674	40674	73045	73045	73045	73045	73045	70210	73045
VIS d'arrêt de levier de commande de frein à main	25306	25306	.....	.....	.....	.....	.....	.....	.....
— ergot arrêt des sphères	41188	41188	41188	41188	41188	41188	41188	41188	.....
— de réglage et commande de frein arrière au pied	66896	66896	66896	66396	63896	66896	66896	63836	.....
— de fixation de tôle guidage de verrou de frein à main	.....	.....	70965	70965	70965	70965	70965	70965	70965
— de fixation de manette de verrou de frein à main	.....	.....	121×4	121×4	121×4	121×4	121×4	121×4	121×4

DÉSIGNATION DES PIÈCES	14 CV M B 75 1932/33	16 CV M C 78 1932/33	16 CV M D 78 1932/33	19 CV H 75 C 1932/33	11 CV M B 67 1932/33	14 CV M F 75 C 1933/34	14 CV A F 75 L 1933/34	19 CV H 75 R I 1933/34	19 CV T 8 L 1935	10 CV L 67 1934	10 CV T 105 1935	14 CV T 110 1935	17 CV T 120 C 1935	17 CV T 120 L 1935	17 CV T 150 1935	17 CV Baby Sport 1935	19 CV T 10 1935	17 CV T 120 L-S B 1935
ROTULE d'arbre de renvoi de frein avant	.....	.....	.....	.....	74643	74643	.....	.....	.....	.....	.....	.....	.....	.....	.....	.....	.....	.....
ROULEMENT d'arbre de renvoi de frein	.....	.....	.....	.....	.....	.....	.....	.....	.....	.....	.....	78225	78225	.....	78225	78225	.....	78225
SECTEUR de levier de frein à main	70207	70207	70207	70207	75466	75466	75463	75463	77338	.....	.....	77338	77338	77338	77338	77338	.....	77338
SPHÈRE des écrous de réglage de frein avant et arrière	.....	.....	.....	.....	.....	.....	.....	.....	.....	.....	.....	.....	.....	.....	.....	.....	.....	.....
SUPPORT guide de câble de frein avant	.....	.....	.....	.....	.....	.....	.....	.....	.....	.....	.....	75406	75406	.....	75406	75406	.....	75406
— droit de câble de frein arrière	.....	.....	.....	.....	.....	.....	.....	.....	.....	75505	75505	.....	.....	.....	.....	.....	75505	.....
— gauche de câble de frein arrière	.....	.....	.....	.....	.....	.....	.....	.....	.....	75506	75506	.....	.....	.....	.....	.....	75506	.....
— d'arbre de commande de frein à main	.....	.....	.....	.....	.....	.....	.....	.....	76512	.....	.....	77896	77896	76512	77896	77896	.....	77896
— de câble de commande de frein arrière	73171	73171	73171	73171	74372	74372	74372	74372	74372	.....	.....	.....	.....	74372	.....	.....	.....	.....
— de flexible de commande de frein avant	.....	.....	.....	.....	.....	.....	.....	76000	.....	75406	75406	.....	.....	.....	.....	.....	75406	.....
— de levier de relai de commande de frein arrière	.....	.....	.....	.....	.....	.....	.....	.....	.....	.....	.....	.....	.....	.....	.....	.....	.....	.....
— de renvoi de frein droit	.....	.....	.....	.....	.....	.....	.....	.....	76858	.....	.....	.....	.....	76858	.....	.....	.....	.....
— gauche de levier de relai de commande de frein arrière	.....	.....	.....	.....	.....	.....	.....	.....	.....	.....	.....	.....	.....	.....	.....	.....	.....	.....
— de renvoi de frein gauche	.....	.....	.....	.....	.....	.....	.....	.....	76859	.....	.....	.....	.....	76859	.....	.....	.....	.....
— guide droit de câble de frein avant	.....	.....	.....	.....	.....	.....	.....	75993	.....	.....	.....	.....	.....	.....	.....	.....	.....	.....
— de renvoi de frein	.....	.....	.....	.....	.....	.....	.....	.....	.....	.....	.....	.....	.....	.....	.....	.....	.....	.....
— guide gauche de câble de frein avant	.....	.....	.....	.....	.....	.....	.....	75999	.....	.....	.....	.....	.....	.....	.....	.....	.....	.....
— d'arbre de renvoi de frein	73164	73164	73164	73164	74642	74642	74642	74642	.....	74642	74642	78211	78211	.....	78211	78211	74542	78211
— d'axe de pédale de frein	.....	.....	.....	.....	74677	74677	74677	74868	74868	.....	.....	77883	77883	74677	77883	77883	.....	77883
— de commande de frein à main	.....	.....	.....	.....	.....	.....	.....	.....	.....	.....	.....	.....	.....	.....	.....	.....	.....	.....
— de secteur de levier de frein à main	70217	70217	70217	70217	70217	70217	70217	70217	.....	.....	.....	.....	.....	.....	.....	.....	.....	.....
— de gaine de câble de frein arrière	.....	.....	.....	.....	.....	.....	.....	.....	.....	.....	.....	78435	78435	.....	78435	78435	.....	78435
— guide de câble de frein arrière	.....	.....	.....	.....	.....	.....	.....	.....	.....	.....	.....	77895	77895	.....	77895	77895	.....	77895
TENDEUR de tringle de servo-frein	.....	.....	.....	.....	.....	.....	.....	.....	.....	.....	.....	.....	.....	.....	.....	.....	.....	.....
TOLE de support droit de câble de frein arrière	.....	.....	.....	.....	.....	.....	.....	.....	.....	75503	75503	.....	.....	.....	.....	.....	.....	.....
— de guidage du verrou de frein à main	73046	73046	73046	73046	73046	73046	73046	73046	.....	.....	.....	.....	.....	.....	.....	.....	.....	.....
— de guidage de la tringle de commande du cliquet	.....	.....	.....	.....	.....	.....	.....	.....	75910	.....	.....	75910	75910	75910	75910	75910	.....	75910
— du support de câble de commande du frein avant	73570	73570	73570	73570	73570	73570	73570	.....	73570	.....	.....	.....	.....	73570	.....	.....	.....	.....
— du support gauche de câble de commande de frein arrière	.....	.....	.....	.....	.....	.....	.....	.....	.....	75504	75504	.....	.....	.....	.....	.....	75504	.....
— droite de fixation du support de renvoi de frein	.....	.....	.....	.....	.....	.....	.....	.....	.....	76818	76318	.....	.....	.....	.....	.....	76818	.....
— gauche de fixation du support de renvoi de frein	.....	.....	.....	.....	.....	.....	.....	.....	.....	.....	.....	.....	.....	.....	.....	.....	.....	.....
TRINGLE de commande de frein avant	.....	.....	.....	.....	.....	.....	.....	.....	.....	76319	76319	.....	.....	.....	.....	.....	76819	.....
— de frein à main	.....	.....	.....	.....	.....	.....	.....	.....	.....	.....	.....	.....	.....	.....	.....	.....	.....	.....
— de commande de frein aux pieds	.....	.....	.....	.....	.....	.....	.....	.....	.....	.....	.....	77888	77838	.....	77888	77888	.....	77888
— de pédale de frein	74241	74241	66478	74241	.....	.....	.....	.....	.....	.....	.....	.....	.....	.....	.....	.....	.....	.....
— de commande de frein du renvoi par frein à main	.....	.....	.....	.....	.....	.....	.....	.....	76860	.....	.....	77885	77885	76860	77885	77885	.....	77885
— avant de commande de frein arrière	.....	.....	69593	69593	.....	.....	.....	.....	.....	.....	.....	.....	.....	.....	.....	.....	.....	.....
— arrière de commande de frein arrière	.....	.....	.....	.....	.....	.....	.....	.....	.....	.....	.....	.....	.....	.....	.....	.....	.....	.....
— de liaison entre levier et renvoi de frein	.....	.....	.....	.....	.....	.....	.....	.....	.....	.....	.....	.....	.....	.....	.....	.....	.....	.....
— de frein sur pédale	.....	.....	.....	.....	.....	.....	.....	.....	76861	.....	.....	.....	.....	76861	.....	.....	.....	.....
— de commande du cliquet de frein à main	57061	57061	57061	57061	.....	.....	.....	.....	.....	.....	.....	.....	.....	.....	.....	.....	.....	.....
— de commande du verrou du frein à main	.....	.....	.....	.....	.....	.....	.....	.....	.....	.....	.....	.....	.....	.....	.....	.....	.....	.....
— de commande de renvoi par frein à main	70211	70211	70211	70211	75161	75161	75161	75161	.....	.....	.....	77260	77260	.....	77260	77260	.....	77260
— de commande de renvoi de frein arrière	.....	.....	.....	.....	74374	74374	74374	74374	.....	75720	75720	.....	.....	.....	.....	.....	.....	.....
— de commande de renvoi par pédale	69598	69593	.....	.....	.....	.....	.....	.....	.....	.....	.....	.....	.....	.....	.....	.....	75720	.....
TUBE de prise de vide de servo-frein	.....	.....	.....	.....	74375	74375	74375	74375	.....	75721	75721	.....	.....	.....	.....	.....	75721	.....
— extérieur de renvoi de frein	.....	.....	.....	.....	.....	.....	.....	.....	.....	.....	.....	.....	.....	.....	.....	.....	.....	.....
— intérieur de renvoi de frein	74284	74284	.....	74284	74333	74333	74333	74333	.....	.....	.....	.....	.....	.....	.....	.....	.....	.....
VERROU de frein à main	74285	74285	.....	74285	74201	74201	74201	74201	.....	.....	.....	.....	.....	.....	.....	.....	.....	.....
VIS d'arrêt de levier de commande de frein à main	73045	73045	73045	73045	73045	73045	73045	73045	.....	.....	.....	.....	.....	.....	.....	.....	.....	.....
— ergot arrêt des sphères	.....	.....	.....	.....	.....	.....	.....	.....	.....	.....	.....	.....	.....	.....	.....	.....	.....	.....
— de réglage et commande de frein arrière au pied	.....	.....	.....	.....	.....	.....	.....	.....	.....	.....	.....	.....	.....	.....	.....	.....	.....	.....
— de fixation de tôle guidage de verrou de frein à main	.....	.....	.....	.....	.....	.....	.....	.....	.....	.....	.....	.....	.....	.....	.....	.....	.....	.....
— de fixation de manette de verrou de frein à main	70965	70965	70965	70965	70965	70965	70965	70965	.....	.....	.....	.....	.....	.....	.....	.....	.....	.....
	121×4	121×4	121×4	121×4	121×4	121×4	121×4	121×4	.....	.....	.....	.....	.....	.....	.....	.....	.....	.....

(1) Type normal.
(2) Type long.

SUSPENSION ARRIÈRE

DÉSIGNATION DES PIÈCES	11 CV M 67 27/28/29	14 CV K 74 1929	11 CV M 67 C 1930/31	15 CV K 75 1930/31	14 CV M 75 1930/31	16 CV M 78 1930/31	16 CV K 78 1930/31	22 CV H 78 1931	11 CV M A 67 1932/33	14 CV M B 75 1932/33	16 CV M C 78 1932/33	16 CV M D 78 1932/33	19 CV H 75 C 1932/33	11 CV M E 67 1932/33	14 CV M F 75 C 1933/34	14 CV M F 75 L 1933/34	19 CV H 75 R I 1933/34	19 CV T 8 L 1935	13 CV L 67 1934	10 CV T 105 1935	14 CV T 110 1935	17 CV T 130 C 1935	17 CV T 130 L 1935	17 CV T 150 1935	17 CV Baby Sport 1935	13 CV T 10 1935	17 CV T 128 L/S B 1935
AMORTISSEUR arrière	.....	.....	.....	.....	.....	.....	.....	.....	.....	.....	.....	.....	.....	300125	300125	300026	300026	300235	300145	300145	300235	300235	300235	300217	300235	300145	300235
ATTACHE inférieure d'amortisseur arrière	.....	.....	.....	.....	.....	.....	.....	.....	.....	.....	.....	.....	.....	.....	.....	.....	.....	77974	.....	.....	77974	77974	77974	77974	77974	.....	77974
AXE de main arrière de ressort arrière	66876	66876	.....	69586½	.....	69586	69586	69586½	.....	.....	.....	.....	.....	.....	.....	.....	.....	.....	.....	.....	.....	.....	.....	.....	.....	.....	.....
— de pivotement de ressort arrière	67365	67365	.....	70066	.....	70066	70066	70066½	.....	.....	.....	.....	.....	.....	.....	.....	.....	78193	.....	.....	78193	78193	78193	78193	78193	.....	78193
— de biellette d'amortisseur arrière	.....	.....	.....	.....	.....	.....	.....	.....	.....	70254	70254	70254	70254	74204	74204½	74204	74204	74204	.....	.....	.....	.....	74204	.....	.....	.....	.....
— de jumelle de ressort arrière	67169	67169	70254	69585	70254	70254	69586	69585	70254	.....	.....	.....	.....	.....	.....	.....	.....	.....	.....	.....	77896	77896	.....	.....	77896	.....	77896
— avant de ressort arrière	.....	.....	.....	.....	.....	.....	.....	.....	.....	69547	69547	69547	69547	74087	74087	.....	.....	.....	.....	.....	.....	.....	.....	.....	.....	.....	.....
— d'amortisseur arrière sur support frein arrière	67370	67370	69547	70663	69547	69547	70663	71126	69547	69567	69567	69567	69567	69667	.....	.....	.....	.....	69567	69567	.....	.....	.....	.....	.....	69567	.....
— d'amortisseur arrière sur châssis	.....	.....	.....	.....	.....	.....	.....	.....	69567	.....	.....	.....	.....	.....	.....	.....	.....	.....	75458	75458	.....	.....	.....	.....	.....	75458	.....
— d'œil avant de ressort arrière	.....	.....	.....	.....	.....	.....	.....	.....	.....	.....	.....	.....	.....	.....	.....	.....	.....	.....	.....	.....	.....	.....	.....	.....	.....	.....	.....
BAGUE de jumelle de ressort arrière	66873	66873	.....	.....	.....	.....	.....	.....	.....	.....	.....	.....	.....	.....	.....	.....	.....	.....	.....	.....	.....	.....	.....	.....	.....	.....	.....
— de ressort arrière	67170	67170	.....	.....	.....	.....	.....	.....	.....	.....	.....	.....	.....	.....	.....	.....	.....	.....	.....	.....	.....	.....	.....	.....	.....	.....	.....
— de patin de ressort arrière	67366	67366	.....	67366	.....	67366	67366	67366	.....	.....	.....	.....	.....	.....	.....	.....	.....	.....	.....	.....	.....	.....	.....	.....	.....	.....	.....	.....
BIELLETTE amortisseur arrière	.....	.....	.....	.....	.....	.....	.....	.....	.....	.....	.....	.....	.....	.....	.....	.....	.....	78373	.....	.....	78204	78204	78373	78362	78204	.....	78204
BOULON long fixation de corps d'amortisseur arrière	.....	.....	.....	.....	.....	.....	.....	.....	.....	.....	.....	.....	.....	.....	.....	.....	.....	.....	.....	.....	.....	.....	.....	77978	.....	.....	.....
— de bride de ressort arrière	66871	66871	.....	66871	.....	66871	66871	1) 66871 2) 68716	.....	.....	.....	.....	.....	.....	.....	.....	.....	.....	.....	.....	.....	.....	.....	.....	.....	.....	.....
— de serrage main arrière de ressort arrière	66877	66877	.....	.....	.....	.....	.....	.....	.....	.....	.....	.....	.....	.....	.....	.....	.....	.....	.....	.....	.....	.....	.....	.....	.....	.....	.....
BRAS de jumelle arrière de ressort arrière	.....	.....	.....	.....	.....	.....	.....	.....	.....	72904	72904	73530	3) 72904 4) 73530	74086	74086	75445	75445	.....	75452	75452	75452	75452	.....	75452	75452	75452	75452
BRIDE de ressort arrière	67173	67173	69558	67173	69558	69558	67173	67173	72904	73126	73126	73126	73126	73126	73125	73126	73126	.....	.....	.....	.....	.....	.....	.....	.....	.....	.....
CALE de battement du pont arrière	.....	.....	.....	.....	.....	.....	.....	.....	73126	.....	.....	.....	.....	.....	.....	.....	.....	.....	.....	.....	.....	.....	.....	.....	.....	.....	.....
— du patin de ressort arrière	67171	67171	.....	70064	.....	.....	70064	70064	.....	.....	.....	.....	.....	.....	.....	.....	.....	.....	.....	.....	.....	.....	.....	.....	.....	.....	.....
— de ressort arrière	.....	.....	69559	.....	69559	69559	.....	.....	.....	.....	.....	.....	.....	.....	.....	.....	.....	78190	.....	.....	78190	78190	78190	78190	78190	.....	78190
CHAPE de biellette d'amortisseur arrière	.....	.....	.....	.....	.....	.....	.....	.....	.....	.....	.....	.....	.....	.....	.....	.....	.....	.....	76226	76226	.....	.....	.....	.....	.....	76226	.....
— de fixation d'amortisseur arrière	.....	.....	.....	.....	.....	.....	.....	.....	.....	.....	.....	.....	.....	.....	.....	.....	.....	.....	.....	.....	.....	.....	.....	77945	.....	.....	.....
CORPS d'amortisseur arrière droit	.....	.....	.....	.....	.....	.....	.....	.....	.....	.....	.....	.....	.....	.....	.....	.....	.....	.....	.....	.....	.....	.....	.....	77946	.....	.....	.....
— d'amortisseur arrière gauche	.....	.....	.....	.....	.....	.....	.....	.....	.....	.....	.....	.....	.....	.....	.....	.....	.....	.....	.....	.....	.....	.....	.....	.....	.....	.....	.....
ECROU d'axe des mains avant et arrière de ressort arrière	25332	25332	70068	70068	70068	.....	.....	.....	.....	.....	.....	.....	.....	.....	.....	.....	.....	.....	.....	.....	.....	.....	.....	.....	.....	.....	.....
— d'axe de main avant et jumelle de ressort arrière	.....	.....	.....	.....	.....	70068	70068	70068	70068	70068	70068	70068	70068	70063	70068	70068	70068	70068	70068	.....	.....	70068	.....	.....	.....	.....	70068
— d'axe de jumelle de ressort arrière	66992	66992	.....	.....	.....	.....	.....	.....	.....	.....	.....	.....	.....	.....	.....	.....	.....	.....	.....	.....	.....	.....	.....	.....	.....	.....	.....
— d'axe de pivotement de ressort arrière	67364	67364	.....	.....	.....	.....	.....	.....	.....	.....	.....	.....	.....	.....	.....	.....	.....	.....	.....	.....	.....	.....	.....	.....	.....	.....	.....
— des étriers de ressort arrière	.....	.....	.....	.....	.....	.....	.....	.....	68393	68393	68393	68393	68393	.....	.....	68393	68393	68393	.....	68393	68393	68393	68393	68393	68393	68393	68393
EMBOUT fileté de biellette d'amortisseur arrière	.....	.....	.....	.....	.....	.....	.....	.....	.....	.....	.....	.....	.....	.....	.....	.....	.....	78174	.....	.....	78174	78174	78174	78174	78174	78174	78174
ENTRETOISE d'axe avant et de ressort arrière	.....	.....	.....	.....	.....	.....	.....	.....	.....	.....	.....	.....	.....	.....	.....	.....	.....	.....	.....	.....	77897	77897	.....	77897	77897	.....	77897
— longue d'œil avant de ressort arrière	.....	.....	.....	.....	.....	.....	.....	.....	.....	.....	.....	.....	.....	.....	.....	.....	.....	.....	.....	78491	.....	.....	.....	.....	.....	78491	.....
— courte d'œil de ressort arrière	.....	.....	.....	.....	.....	.....	.....	.....	.....	.....	.....	.....	.....	.....	.....	.....	.....	.....	.....	78492	.....	.....	.....	.....	.....	78492	.....
— d'œil avant de ressort arrière	.....	.....	.....	.....	.....	.....	.....	.....	.....	.....	.....	.....	.....	.....	.....	.....	.....	.....	75460	.....	.....	.....	.....	.....	.....	.....	.....
EQUERRE droite de support d'amortisseur arrière	.....	.....	.....	.....	.....	.....	.....	.....	.....	.....	.....	.....	.....	.....	.....	.....	.....	.....	.....	.....	.....	.....	.....	77971	.....	.....	.....
— gauche de support d'amortisseur arrière	.....	.....	.....	.....	.....	.....	.....	.....	.....	.....	.....	.....	.....	.....	.....	.....	.....	.....	.....	.....	.....	.....	.....	77972	.....	.....	.....
ETOQUIAU de ressort arrière	25391	25391	69560	25391	69560	25391	25391	1) 25391 2) 71942	69560	69560	69560	25391	3) 25391 4) 69560	69560	69560	.....	.....	.....	.....	.....	.....	.....	.....	.....	.....	.....	.....
ETRIER de jumelle arrière	.....	.....	69557	.....	69557	.....	.....	.....	72903	72903	72903	72903	72903	74084	74084	75446	75446	75446	.....	75446	75446	75446	75446	75446	75446	75446	75446
FREIN d'arrêt d'écrou d'axe de main de ressort arrière	25333	25333	69533	69533	69533	69533	69533	69533	69533	69533	69533	69533	69533	69533	69523	69533	69533	69533	.....	.....	69533	69533	69533	69533	69533	.....	69533
— d'écrou de fixation d'amortisseur sur support	.....	.....	.....	67953	.....	.....	67953	67953	.....	.....	.....	.....	.....	.....	.....	69522	69522	.....	.....	.....	.....	.....	.....	.....	.....	.....	.....
— de l'axe de pivotement de ressort arrière	.....	.....	.....	.....	.....	.....	.....	.....	.....	.....	.....	.....	.....	.....	.....	.....	.....	.....	.....	.....	.....	.....	.....	.....	.....	.....	.....
— d'écrou d'axe d'œil avant de ressort arrière	.....	.....	.....	.....	.....	.....	.....	.....	.....	.....	.....	.....	.....	.....	.....	.....	.....	.....	75459	75459	.....	.....	.....	.....	.....	75459	.....
GARNITURE de jumelle arrière de ressort arrière	.....	.....	.....	.....	.....	.....	.....	.....	.....	.....	.....	.....	.....	.....	.....	.....	.....	.....	75480	75480	.....	.....	.....	.....	.....	75480	.....
— d'œil avant de ressort arrière	.....	.....	70709	70709	70709	.....	.....	.....	.....	.....	.....	.....	.....	.....	.....	.....	.....	.....	75481	75481	.....	.....	.....	.....	.....	75481	.....
— de main avant et arrière de ressort arrière	.....	.....	.....	.....	.....	.....	.....	.....	.....	.....	.....	.....	.....	.....	.....	.....	.....	78082	.....	.....	73084	78084	78082	78084	78084	78084	78084
— de main arrière de ressort arrière	.....	.....	.....	.....	.....	70709	70709	70709	70709	70709	70709	70709	70709	74205	74205	74205	74205	78081	.....	.....	78083	78083	78081	78083	78083	.....	78083
— de main avant de ressort arrière	.....	.....	.....	.....	.....	.....	.....	.....	.....	.....	.....	.....	.....	74206	74206	74206	74206	.....	.....	.....	.....	.....	.....	.....	.....	.....	.....
— de jumelle avant de ressort arrière	.....	.....	.....	.....	.....	.....	.....	.....	.....	.....	.....	.....	.....	.....	.....	.....	.....	78170	.....	.....	78170	78170	78170	78170	78170	.....	78170
— d'axe de biellette d'amortisseur arrière	67168	67168	70253	69584	70253	70253	.....	.....	.....	.....	.....	.....	.....	.....	.....	.....	.....	.....	.....	.....	.....	.....	.....	.....	.....	.....	.....
JUMELLE avant et arrière de ressort arrière	.....	.....	.....	.....	.....	.....	.....	69584	69584	70253	70253	70253	70253	74131	74131	74131	74131	74131	.....	.....	.....	.....	74131	.....	.....	.....	.....
— de ressort arrière	.....	.....	.....	.....	.....	.....	.....	.....	.....	.....	.....	.....	.....	.....	.....	.....	.....	300231	.....	.....	300231	300231	300231	.....	300231	.....	300231
LEVIER d'amortisseur arrière	.....	.....	.....	.....	.....	.....	.....	.....	.....	.....	.....	.....	.....	.....	.....	.....	.....	.....	.....	.....	.....	.....	.....	.....	.....	.....	.....
MAIN avant de ressort arrière	66789	66789	.....	70061	.....	.....	70061	70061	.....	.....	.....	.....	.....	.....	.....	.....	.....	.....	.....	.....	.....	.....	.....	.....	.....	.....	.....
— avant droite de ressort arrière	.....	.....	69526	.....	69526	69526	.....	.....	73146	73146	73146	73146	73146	74129	74129	74129	74129	74129	.....	.....	.....	.....	.....	74129	.....	.....	.....
— avant gauche de ressort arrière	.....	.....	69527	.....	69527	69527	.....	.....	73147	73147	73147	73147	73147	74130	74130	74130	74130	74130	.....	.....	.....	.....	.....	74133	.....	.....	.....
— arrière de ressort arrière	.....	.....	.....	.....	.....	.....	.....	.....	.....	.....	.....	.....	.....	.....	.....	.....	.....	.....	75450	75450	78098	78098	.....	78093	78093	78098	78098
— arrière droite de ressort arrière	66793	66793	69528	70062	69528	69528	70062	70062	73304	73304	73304	73304	73304	74127	74127	74127	74127	78102	.....	.....	.....	.....	78102	.....	.....	.....	.....

(1) Pour modèle extra léger.
(2) Pour modèle court et long.
(3) Pour modèle long.
(4) Pour modèle court

	DÉSIGNATION DES PIÈCES	11 CV M 67 27/28/29	14 CV K 74 1929	11 CV M 67 C 1930/31	15 CV K 75 1930/31	14 CV M 75 1930/31	16 CV M 73 1930/31	16 CV K 78 1930/31	22 CV H 78 1931	11 CV M A 67 1932/33
1	**MAIN** arrière gauche de ressort arrière	66800	66800	69529	70063	69529	69529	70063	70063	73305
2	**NERVURE** de patin de ressort arrière	.....	.....	.....	.....	.....	.....	.....	.....	.....
3	**PATIN** de ressort arrière	67172	67172	.....	67172	.....	67172	67172	67172	.....
4	— droit de ressort arrière	.....	.....	.....	.....	.....	.....	.....	.....	.....
5	— gauche de ressort arrière	.....	.....	.....	.....	.....	.....	.....	.....	.....
6	**PATTE** avant droite de ressort arrière	.....	.....	.....	.....	.....	.....	.....	.....	.....
7	— avant gauche de ressort arrière	.....	.....	.....	.....	.....	.....	.....	.....	.....
8	**RESSORT** arrière	67233	67233	2) 69525	71071	2) 69525	3) 71621	5) 72255	2) 71068	73838
9		1) 67618	1) 67618	3) 71621		3) 71621		6) 71071	8) 71069	
10	— arrière	.....	.....	4) 71971	.....	4) 71971	4) 71971	7) 71636	9) 71904	.....
								6) 71970	10) 71905	
11	**RONDELLE** d'axe de main avant et arrière de ressort arrière	25234	25234	.....	.....	.....	.....	.....	.....	.....
12	— d'appui de patin de ressort arrière	67367	67367	.....	67367	.....	67367	67367	67367	.....
13	**SUPPORT** arrière d'amortisseur sur châssis	68240	68240	69566	.....	69566	70661	70661	71024	.....
14	— droit d'amortisseur arrière sur châssis	.....	.....	.....	.....	.....	.....	.....	.....	73434
15	— gauche d'amortisseur arrière sur châssis	.....	.....	.....	.....	.....	.....	.....	.....	73435
16	— d'amortisseur sur pont arrière	.....	.....	.....	.....	.....	.....	.....	.....	.....
17	**TAMPON** du tube entretoise de main arrière	.....	.....	71116	.....	71116	71116	.....	.....	71116
18	**TUBE** entretoise de main arrière	.....	.....	69534	70083	69534	69534	70083	70083	69534
19	**VIS** fixation de frein d'axe de pivotement	.....	.....	.....	67964	.....	.....	67964	67964	.....
20										
21	**RADIATEUR**									
22										
23	**AXE** d'entretoise du radiateur	25241	25241	25241	25241	25241	25241	25241	.....	.....
24	— de volet mobile	.....	.....	.....	.....	.....	.....	.....	70199	.....
25	— de levier sur calorstat	.....	.....	.....	.....	.....	.....	.....	70200	.....
26	— de chape de tringle de commande des volets	.....	.....	.....	.....	.....	.....	.....	70201	.....
27	**BAGUE** des supports de radiateur	24914	24914	24914	24914	24914	24914	24914	.....	.....
28	**BAS** de radiateur	68068	68068	.....	.....	.....	.....	.....	.....	.....
29	**BLOC** de radiateur	.....	.....	.....	.....	.....	.....	.....	.....	.....
30	**BOUCHON** de vidange de radiateur	24918	24918	.....	.....	.....	.....	.....	.....	.....
31	— de remplissage de radiateur	68847	65977	68847	68347	68847	68847	68847	70251	73524
32	— de prise de thermomètre	.....	.....	.....	.....	.....	.....	.....	.....	73572
33	— de manivelle	.....	.....	.....	.....	.....	.....	.....	.....	.....
34	**BRIDE** d'attache d'entretoise du radiateur	25242	25242	.....	.....	.....	.....	.....	.....	.....
35	**CADRE** de radiateur	.....	.....	.....	.....	.....	.....	.....	70679	.....
36	— à volet	.....	.....	.....	.....	.....	.....	.....	.....	.....
37	**CALANDRE** de radiateur	.....	.....	.....	.....	.....	.....	.....	.....	.....
38	**CALE** de support de radiateur sur châssis	.....	.....	71014	.....	71014	71014	.....	.....	72339
39	**CALORSTAT**	.....	59210	.....	59211	.....	.....	59213	.....	.....
40	**CHAPE** de tringle de commande de volet	.....	.....	.....	.....	.....	.....	.....	70202	.....
41	**COMMANDE** de volet avec Thermostat	.....	.....	.....	.....	.....	.....	.....	.....	.....
42	**CONTRE-PLAQUE** de côté de radiateur	68064	68064	.....	.....	.....	.....	.....	.....	.....
43	— de garniture de support de radiateur	.....	.....	.....	.....	.....	.....	.....	.....	.....
44	**CORNIÈRE** de support de capot sur radiateur	68063	68063	.....	.....	.....	.....	.....	.....	.....
45	**CUVETTE** de ressort de boulon fixation radiateur	.....	.....	.....	.....	.....	.....	.....	.....	71003
46	**DURIT** d'entrée d'eau du radiateur	24237	24237	24237	24237	71783	71783	71789	71739	71783
47	— de sortie d'eau du radiateur	66462	66462	66462	66462	66462	66462	66462	71789	74363
48	**ECROU** de goujon de fixation tôle radiateur	67511	67511	.....	.....	.....	.....	.....	.....	.....
49	— de goujon fixation cadre de radiateur	.....	.....	.....	.....	.....	.....	.....	67511	.....
50	**EMBASE** du bouchon de radiateur sur radiateur	65973	65973	.....	.....	.....	.....	.....	64947	.....
51	— du robinet de vidange de radiateur	.....	.....	.....	.....	.....	.....	.....	68866	.....
52	**ENTRETOISE** du tuyau d'arrivée d'eau au radiateur	.....	.....	.....	.....	.....	.....	.....	.....	.....
53	— d'attache du radiateur	.....	69010	.....	.....	.....	.....	.....	.....	.....
54	**GARNITURE** de support de radiateur	.....	.....	.....	.....	.....	.....	.....	.....	.....
55	**GOUJON** fixation support de radiateur sur châssis	67325	67325	.....	.....	.....	.....	.....	.....	.....
56	— de cadre de radiateur	.....	.....	.....	.....	.....	.....	.....	67403	.....
57	— fixation tôle de radiateur	67402	67402	.....	.....	.....	.....	.....	.....	.....
58	**JOINT** de bouchon de prise de thermomètre	.....	.....	.....	.....	.....	.....	.....	.....	23507
59	— de bouchon de vidange	25099	25099	.....	.....	.....	.....	.....	.....	.....
60	— de bouchon de remplissage	65978	65978	69498	69498	69493	69498	69498	64948	69498
61	— du robinet de vidange	.....	.....	69181	.....	69181	69181	69181	69181	69181
62	— du thermomètre sur boîte d'eau	.....	.....	.....	.....	.....	.....	.....	72332	.....
63	— de vis fixation motif sur le bouchon	.....	.....	.....	.....	.....	.....	.....	.....	70157
64	**JONC** de radiateur	68062	68062	.....	.....	.....	.....	.....	.....	.....
65	**MONOGRAMME** de radiateur « Talbot »	70300	70300	70300	70300	70300	70300	70300	70300	70300

	14 CV M B 75 1932/33	16 CV M C 78 1932/33	16 CV M D 78 1932/33	19 CV H 75 C 1932/33	11 CV M E 67 1932/33	14 CV M F 75 C 1933/34	14 CV M F 75 L 1933/34	19 CV H 75 R I 1933/34	19 CV T 8 L 1935	10 CV L 67 1934	10 CV T 105 1935	14 CV T 110 1935	17 CV T 120 C 1935	17 CV T 120 L 1935	17 CV T 150 1935	17 CV Baby Sport 1935	10 CV T 13 1935	17 CV T 120 L/S B 1935
1	73305	73305	73305	73305	74128	74128	74128	74128	78103	.....	.....	.....	.....	78103	.....	.....	.....	.....
2	.....	.....	.....	.....	.....	.....	.....	.....	78496	.....	.....	78496	78496	78496	78496	78496	.....	78496
3	.....	.....	.....	.....	.....	.....	.....	.....	.....	.....	78437	.....	.....	.....	.....	.....	.....	.....
4	.....	.....	.....	.....	.....	.....	.....	.....	78409	.....	.....	78548	78548	78409	78562	78548	79152	78548
5	.....	.....	.....	.....	.....	.....	.....	.....	78409bis	.....	.....	78549	78549	78409bis	78562bis	78549	79153	78549
6	.....	.....	.....	.....	.....	.....	.....	.....	.....	75456	75456	.....	.....	.....	.....	.....	75456	.....
7	.....	.....	.....	.....	.....	.....	.....	.....	.....	75457	75457	.....	.....	.....	.....	.....	75457	.....
8	73838	73838	11) 73166	8) 73838	76135	76135	76466	8) 76466	78060	75461	75461	77913	77913	78060	77176	77176	75461	77913
9			12) 73569	13) 73166				13) 76135										
10	.....	.....	.....	.....	.....	.....	.....	.....	.....	.....	.....	.....	.....	.....	.....	.....	.....	.....
11	.....	.....	.....	.....	.....	.....	.....	.....	.....	.....	.....	.....	.....	.....	.....	.....	.....	.....
12	.....	.....	.....	.....	.....	.....	.....	.....	.....	.....	.....	.....	.....	.....	.....	.....	.....	.....
13	.....	.....	.....	.....	.....	.....	.....	.....	.....	.....	.....	.....	.....	.....	77969	.....	.....	.....
14	73434	73434	73434	73434	73434	73434	.....	.....	.....	76018	76018	.....	.....	.....	.....	.....	76018	.....
15	73435	73435	73435	73435	73435	73435	.....	.....	.....	76019	76019	.....	.....	.....	.....	.....	76019	.....
16	.....	.....	.....	.....	.....	.....	75059	75059	.....	.....	.....	.....	.....	.....	.....	.....	.....	.....
17	71116	71116	71116	71116	71116	71116	71116	71116	71116	.....	.....	.....	.....	71116	.....	.....	.....	.....
18	69534	69534	69534	69534	69534	69534	63534	69534	69534	.....	.....	.....	.....	63534	.....	.....	.....	.....
19	.....	.....	.....	.....	.....	.....	.....	.....	.....	.....	.....	.....	.....	.....	.....	.....	.....	.....
20																		
21																		
22																		
23	.....	.....	.....	.....	.....	.....	.....	.....	.....	.....	.....	.....	.....	.....	.....	.....	.....	.....
24	.....	.....	.....	.....	.....	.....	.....	.....	.....	.....	.....	.....	.....	.....	.....	.....	.....	.....
25	.....	.....	.....	.....	.....	.....	.....	.....	.....	.....	.....	.....	.....	.....	.....	.....	.....	.....
26	.....	.....	.....	.....	.....	.....	.....	.....	.....	.....	.....	.....	.....	.....	.....	.....	.....	.....
27	.....	.....	.....	.....	.....	.....	.....	.....	.....	.....	.....	.....	.....	.....	.....	.....	.....	.....
28	.....	.....	.....	.....	.....	.....	.....	.....	.....	.....	.....	.....	.....	.....	.....	.....	.....	.....
29	.....	.....	.....	.....	75509	75509	75509	75509	.....	.....	.....	.....	.....	.....	.....	.....	.....	.....
30	.....	.....	.....	.....	75513	75513	75513	75513	.....	.....	.....	.....	.....	.....	.....	.....	.....	.....
31	73524	73524	73524	75512	75512	75512	75512	75512	78101	75512	78104	78104	78104	78104	78104	78104	78101	78104
32	73572	73572	73572	.....	.....	.....	.....	.....	.....	.....	.....	.....	.....	.....	.....	.....	.....	.....
33	.....	.....	.....	.....	75514	75514	75514	75514	.....	.....	.....	.....	.....	.....	.....	.....	.....	.....
34	.....	.....	.....	.....	.....	.....	.....	.....	.....	.....	.....	.....	.....	.....	.....	.....	.....	.....
35	.....	.....	.....	.....	.....	.....	.....	.....	.....	.....	.....	.....	.....	.....	.....	.....	.....	.....
36	.....	.....	.....	.....	75511	75511	75511	75511	.....	.....	.....	.....	.....	.....	.....	.....	.....	.....
37	.....	.....	.....	.....	75510	75510	75510	75510	.....	.....	.....	.....	.....	.....	.....	.....	.....	.....
38	72939	72939	72939	72939	72939	72939	72939	72939	72939	72939	.....	.....	.....	72939	72939	72939	.....	.....
39	.....	.....	.....	.....	.....	.....	.....	.....	.....	.....	.....	.....	.....	.....	.....	.....	.....	.....
40	.....	.....	.....	.....	.....	.....	.....	.....	.....	.....	.....	.....	.....	.....	.....	.....	.....	.....
41	.....	.....	.....	.....	75515	75515	75515	75515	.....	.....	.....	.....	.....	.....	.....	.....	.....	.....
42	.....	.....	.....	.....	.....	.....	.....	.....	.....	.....	.....	.....	.....	.....	.....	.....	.....	.....
43	.....	.....	.....	.....	.....	.....	.....	.....	.....	.....	78670	78670	78670	.....	.....	.....	78670	78670
44	.....	.....	.....	.....	.....	.....	.....	.....	.....	.....	.....	.....	.....	.....	.....	.....	.....	.....
45	71008	71008	71008	71008	71008	71008	71008	71008	71008	.....	.....	.....	.....	71008	71008	71008	.....	.....
46	71789	71789	71789	.....	.....	.....	.....	.....	.....	.....	.....	.....	.....	.....	.....	.....	.....	.....
47	74363	74363	74363	.....	.....	.....	.....	.....	.....	.....	.....	.....	.....	.....	.....	.....	.....	.....
48	.....	.....	.....	.....	.....	.....	.....	.....	.....	.....	.....	.....	.....	.....	.....	.....	.....	.....
49	.....	.....	.....	.....	.....	.....	.....	.....	.....	.....	.....	.....	.....	.....	.....	.....	.....	.....
50	.....	.....	.....	.....	.....	.....	.....	.....	.....	.....	.....	.....	.....	.....	.....	.....	.....	.....
51	.....	.....	.....	.....	.....	.....	.....	.....	.....	.....	.....	.....	.....	.....	.....	.....	.....	.....
52	.....	.....	.....	.....	.....	.....	.....	.....	.....	.....	78881	.....	.....	.....	.....	.....	78881	.....
53	.....	.....	.....	.....	.....	.....	.....	.....	.....	.....	.....	.....	.....	.....	.....	.....	.....	.....
54	.....	.....	.....	.....	.....	.....	.....	.....	.....	.....	78669	78669	78669	.....	.....	.....	78669	78669
55	.....	.....	.....	.....	.....	.....	.....	.....	.....	.....	.....	.....	.....	.....	.....	.....	.....	.....
56	.....	.....	.....	.....	.....	.....	.....	.....	.....	.....	.....	.....	.....	.....	.....	.....	.....	.....
57	.....	.....	.....	.....	.....	.....	.....	.....	.....	.....	.....	.....	.....	.....	.....	.....	.....	.....
58	23507	23507	23507	.....	.....	.....	.....	.....	.....	.....	.....	.....	.....	.....	.....	.....	.....	.....
59	.....	.....	.....	.....	.....	.....	.....	.....	.....	.....	.....	.....	.....	.....	.....	.....	.....	.....
60	69498	69498	69493	.....	.....	.....	.....	.....	.....	.....	.....	.....	.....	.....	.....	.....	.....	.....
61	69181	69181	69181	69181	69181	69181	69181	69181	63181	69181	69181	69181	69181	69181	69181	69181	69181	69181
62	.....	.....	.....	.....	.....	.....	.....	.....	.....	.....	.....	.....	.....	.....	.....	.....	.....	.....
63	70157	70157	70157	.....	.....	.....	.....	.....	.....	.....	.....	.....	.....	.....	.....	.....	.....	.....
64	.....	.....	.....	.....	.....	.....	.....	.....	.....	.....	.....	.....	.....	.....	.....	.....	.....	.....
65	70300	70300	70300	70300	.....	.....	70300	.....	.....	76553	.....	.....	.....	.....	.....	.....	.....	.....

(1) Pour carrosserie lourde.
(2) Pour conduite intérieure normale.
(3) Pour cabriolet.
(4) Pour roadster.
(5) Pour conduite intérieure longue.
(6) Pour conduite intérieure courte et cabriolet long.
(7) Pour cabriolet court.
(8) Modèle long.
(9) Modèle extra-lourd.
(10) Modèle extra-léger.
(11) Pour conduite intérieure et cabriolet.
(12) Pour conduite intérieure avec roue secours arrière.
(13) Modèle court.

DÉSIGNATION DES PIÈCES	11 CV M 67 27/28/29	14 CV K 74 1929	11 CV M 67 C 1930/31	15 CV K 75 1930/31	14 CV M 75 1930/31	16 CV M 70 1930/31	16 CV K 78 1930/31	22 CV H 70 1931	11 CV M A 67 1932/3
MONOGRAMME de radiateur de 11 CV six et 14 CV six	68730	68730	.....	.....	.....	.....	.....	.....	.....
MOTIF du bouchon de radiateur	.....	.....	.....	.....	.....	.....	.....	.....	.....
ŒIL de capot sur radiateur	65040	65040	.....	.....	.....	.....	.....	.....	73525
PLAQUE matricule du radiateur	68065	68065	.....	.....	.....	.....	.....	65040	.....
RACCORD de vidange de radiateur	24916	24916	.....	.....	.....	.....	.....	68065	.....
RADIATEUR complet	66723	69168	71911	.....	72276	72276	72381	70678	73546
RALLONGE du tuyau de sortie d'eau	.....	.....	.....	.....	.....	.....	.....	.....	.....
RESSORT du boulon de fixation du radiateur	.....	.....	.....	.....	.....	.....	.....	.....	71005
ROBINET de vidange du radiateur	.....	.....	69471	69471	69471	69471	69471	69471	69471
RONDELLE d'appui de goujon de fixation du radiateur	67042	67042	.....	.....	.....	.....	.....	.....	.....
SUPPORT droit de radiateur sur le radiateur	65557	.....	.....	.....	.....	.....	.....	68854	.....
— gauche de radiateur sur le radiateur	65558	.....	.....	.....	.....	.....	.....	68855	.....
— droit de radiateur	66707	66707	69555	69555	69555	69555	69555	66707	.....
— gauche de radiateur	66708	66708	69556	69556	69556	69556	69556	66709	.....
— de tube de radiateur	68247	68247	.....	.....	.....	.....	.....	.....	.....
THERMOMÈTRE motif pour bouchon de radiateur	.....	.....	.....	.....	.....	.....	.....	.....	.....
THERMOSTAT	.....	.....	.....	.....	59212	59212	.....	59214	59215
TOLE inférieure de protection	67398	67398	.....	.....	.....	.....	.....	.....	.....
— supérieure de protection	67400	67400	.....	.....	.....	.....	.....	.....	.....
TUBE entretoise d'entrée d'eau au radiateur	.....	.....	.....	.....	.....	.....	72954	.....	.....
TUBULURE de rentrée d'eau au radiateur	66777	66777	.....	.....	.....	.....	.....	.....	.....
— de sortie d'eau au radiateur	67043	67043	.....	.....	.....	.....	.....	.....	.....
TUYAU d'arrivée d'eau au radiateur	.....	.....	.....	.....	.....	.....	.....	.....	.....
VIS de fixation du motif sur le bouchon	.....	.....	.....	.....	.....	.....	.....	.....	73529
PLANCHE									
ATTACHE du tube de décharge d'eau	.....	.....	.....	.....	.....	2) 40954 3) 68352	2) 40954 3) 68352	2) 40954 3) 68352	.....
— du tube d'exhausteur sur la planche	40955	40955	.....	40955	.....	.....	.....	40955	.....
— du ressort de rappel de volet d'aération	.....	.....	.....	.....	.....	70463	70463	70463	.....
— de tirant de radiateur	.....	.....	.....	.....	.....	.....	.....	.....	73449
AXE de volet d'aération sur l'auvent	.....	.....	.....	70416	.....	70416	70416	70416	.....
BOULON de fixation de la planche de bord	67220	67220	67220	67220	67220	67220	67220	67220	73483
— de fixation de support de direction	.....	.....	.....	.....	.....	.....	.....	71601	.....
— court de fixation sur la planche	.....	.....	.....	.....	.....	.....	.....	.....	.....
— de fixation des planchers	.....	.....	.....	.....	.....	.....	.....	.....	73272
— de réglage de profilé de ceinture sur l'auvent	.....	.....	.....	.....	.....	.....	70423	70423	.....
BOUTON de commande de volet d'aération sur l'auvent	.....	.....	.....	.....	.....	.....	.....	.....	.....
— de porte de vide poches sur planche de bord	.....	.....	.....	.....	.....	.....	.....	.....	.....
BRIDE d'attache d'entretoise d'attache de radiateur	66025	66025	.....	.....	.....	.....	.....	.....	.....
— d'étrier de tirant de radiateur	.....	.....	.....	.....	.....	.....	.....	.....	.....
— de serrage du tableau sur planche	68203	68203	68203	68203	68203	68203	68203	68203	68203
CACHE poussière de passage de carter volant sur planche tablier	.....	.....	.....	.....	.....	.....	.....	.....	.....
— fils sur planche tablier	.....	.....	69465	69465	69465	69465	69465	69465	.....
CADRE de couvercle de planche de changement de vitesse	.....	.....	.....	.....	.....	.....	.....	.....	73167
CALE d'équerre de planche sur le châssis	.....	.....	.....	.....	.....	.....	.....	.....	.....
— de tôle de protection de siège arrière	.....	.....	.....	.....	.....	.....	.....	72300	.....
CHAPE tirant de radiateur	25412	25412	25412	25412	25412	25412	25412	25412	25412
COLLIER (petit) de fixation de tuyauterie sur la planche	65407	65407	65407	65407	65407	65407	65407	65407	.....
— (grand) de fixation de tuyauterie sur la planche	.....	.....	69718	69718	69718	69718	69718	69718	69718
— de support d'attache de direction	.....	.....	69466	69466	69466	69466	69466	69466	69466
— fixation flexible essuie-glace	.....	.....	72646	.....	72646	72646	72646	.....	.....
CONTRE-PLAQUE (petite) de planche tablier	.....	.....	72647	.....	72647	72647	72647	.....	.....
— (grande) de planche tablier	.....	.....	.....	.....	.....	.....	.....	.....	73210
— (grande) droite de planche tablier	.....	.....	.....	.....	.....	.....	.....	.....	73209
— (grande) gauche de planche tablier	.....	.....	.....	.....	.....	.....	.....	.....	73213
— (petite) gauche de planche tablier	.....	.....	.....	.....	.....	.....	.....	.....	73214
— (petite) droite de planche tablier	.....	.....	.....	.....	.....	.....	.....	.....	.....
— latérale droite de planche tablier	.....	.....	.....	.....	.....	.....	.....	.....	73077
— latérale gauche de planche tablier	.....	.....	.....	.....	.....	.....	.....	.....	.....
— de fixation d'équerre de planche de tablier	.....	.....	.....	.....	.....	.....	.....	.....	.....
— de fixation des sièges avant	.....	.....	.....	.....	.....	.....	.....	.....	.....
— supérieure droite de planche tablier									

(1) Avec thermostat et cadre à volet.

14 CV M B 75 1932/33	16 CV M C 70 1932/33	16 CV M D 70 1932/33	19 CV H 75 C 1932/33	11 CV M E 67 1932/33	14 CV M F 75 C 1933/34	14 CV M F 75 L 1933/34	19 CV H 75 R I 1933/34	17 CV T 8 L 1935	13 CV L 67 1934	10 CV T 105 1935	14 CV T 113 1935	17 CV T 139 C 1935	17 CV T 123 L 1935	17 CV T 150 1935	17 CV Baby Sport 1935	10 CV T 10 1935	17 CV T 120 L/S B 1935
.....	.....	.....	.....	.....	.....	.....	.....	.....	.....	.....	.....	.....	.....	.....	.....	.....	.....
73525	73525	73525	.....	.....	.....	.....	.....	.....	.....	.....	.....	.....	.....	.....	.....	.....	.....
.....	.....	.....	.....	.....	.....	.....	.....	.....	.....	.....	.....	.....	.....	.....	.....	.....	.....
.....	.....	.....	.....	.....	.....	.....	.....	.....	.....	.....	.....	.....	.....	.....	.....	.....	.....
.....	.....	.....	.....	.....	.....	.....	.....	.....	.....	.....	.....	.....	.....	.....	.....	.....	.....
73546	73546	73547	73581	74747	74747	74340	74747	78059	75698	78058 78717	78058	78058	78059	178773	78057	78058 78717	78058
71006	71006	71006	71006	71006	71006	71006	71006	74790	74970	.....	.....	.....	74970	74970	74970	74970	.....
69171	69471	69471	69471	69471	69471	69471	69471	69471	69471	69471	69471	69471	69471	69471	69471	69471	69471
.....	.....	.....	.....	.....	.....	.....	.....	.....	.....	.....	.....	.....	.....	.....	.....	.....	.....
.....	.....	.....	.....	.....	.....	.....	.....	.....	.....	.....	.....	.....	.....	.....	.....	.....	.....
.....	.....	.....	.....	.....	.....	.....	.....	.....	.....	.....	.....	.....	.....	.....	.....	.....	.....
.....	.....	.....	.....	.....	.....	.....	.....	.....	.....	.....	.....	.....	.....	.....	.....	.....	.....
.....	.....	.....	.....	.....	.....	.....	.....	.....	.....	.....	.....	.....	.....	.....	.....	.....	.....
.....	.....	.....	.....	.....	.....	.....	.....	.....	.....	.....	.....	.....	.....	.....	.....	.....	.....
.....	.....	.....	.....	.....	.....	.....	.....	300233	.....	300233	300233	300233	300233	300233	300233	300233	300233
59215	59215	59215	59216	59216	59216	59216	59216	.....	.....	.....	.....	.....	.....	.....	.....	.....	.....
.....	.....	.....	.....	.....	.....	.....	.....	.....	.....	.....	.....	.....	.....	.....	.....	.....	.....
.....	.....	.....	.....	.....	.....	.....	.....	.....	.....	.....	.....	.....	.....	.....	.....	.....	.....
.....	.....	.....	.....	.....	.....	.....	.....	.....	.....	.....	.....	.....	.....	.....	.....	.....	.....
.....	.....	.....	.....	.....	.....	.....	.....	.....	.....	.....	.....	.....	.....	.....	.....	.....	.....
.....	.....	.....	.....	.....	.....	.....	.....	.....	.....	78880	.....	.....	.....	.....	.....	78880	.....
73529	.....	.....	.....	.....	.....	.....	.....	.....	.....	.....	.....	.....	.....	.....	.....	.....	.....
.....	.....	.....	.....	.....	.....	.....	.....	.....	.....	.....	.....	.....	.....	.....	.....	.....	.....
.....	.....	.....	.....	.....	.....	.....	.....	.....	.....	.....	.....	.....	.....	.....	.....	.....	.....
.....	.....	.....	.....	.....	.....	.....	.....	.....	.....	.....	.....	.....	.....	.....	.....	.....	.....
.....	.....	.....	.....	.....	.....	.....	.....	.....	.....	.....	.....	.....	.....	.....	.....	.....	.....
.....	.....	.....	.....	74845	74845	74845	74845	.....	.....	.....	.....	.....	.....	.....	.....	.....	.....
.....	.....	.....	.....	.....	.....	.....	.....	.....	.....	.....	.....	.....	.....	.....	.....	.....	.....
.....	.....	.....	.....	.....	.....	.....	.....	78077	.....	78077	78077	78077	78077	.....	78077	78077	78077
.....	.....	.....	.....	.....	.....	.....	.....	.....	.....	.....	.....	.....	.....	.....	.....	.....	.....
68203	68203	.....	.....	.....	.....	.....	.....	.....	.....	.....	.....	.....	.....	.....	.....	.....	.....
.....	.....	.....	.....	74727	74727	74727	74727	.....	.....	.....	.....	.....	.....	.....	.....	.....	.....
.....	.....	.....	.....	.....	.....	.....	.....	.....	75797	.....	.....	.....	.....	.....	.....	.....	.....
73167	73167	73167	73167	73167	73167	73167	73167	73167	.....	.....	.....	.....	73167	.....	.....	.....	.....
.....	.....	.....	.....	.....	.....	.....	.....	.....	76864	.....	.....	.....	.....	.....	.....	.....	.....
.....	.....	.....	.....	75079	75079	75079	75079	78075	75079	78075	78075	78075	78075	78075	78075	78075	78075
.....	.....	.....	.....	.....	.....	.....	.....	.....	.....	.....	.....	.....	.....	.....	.....	.....	.....
25412	25412	25412	25412	.....	.....	.....	.....	.....	.....	.....	.....	.....	.....	.....	.....	.....	.....
.....	.....	.....	.....	.....	.....	.....	.....	.....	.....	.....	.....	.....	.....	.....	.....	.....	.....
69718	69718	69718	69718	69718	69718	69718	69718	69718	75808	75808	69718	69718	69718	69718	69718	69718	69718
69466	69466	69466	69466	.....	.....	.....	.....	.....	.....	.....	.....	.....	.....	.....	.....	.....	.....
.....	.....	.....	.....	.....	.....	.....	.....	.....	.....	.....	.....	.....	.....	.....	.....	.....	.....
.....	.....	.....	.....	.....	.....	.....	.....	.....	.....	.....	.....	.....	.....	.....	.....	.....	.....
73210	73210	.....	.....	.....	.....	.....	.....	.....	.....	.....	.....	.....	.....	.....	.....	.....	.....
73209	73209	.....	.....	.....	.....	.....	.....	.....	.....	.....	.....	.....	.....	.....	.....	.....	.....
73213	73213	.....	.....	.....	.....	.....	.....	.....	.....	.....	.....	.....	.....	.....	.....	.....	.....
73214	73214	.....	.....	.....	.....	.....	.....	.....	.....	.....	.....	.....	.....	.....	.....	.....	.....
.....	.....	74783	74783	74783	74783	74783	74783	74783	.....	.....	.....	.....	74783	.....	.....	.....	.....
.....	.....	74784	74784	74784	74784	74784	74784	74784	.....	.....	.....	.....	74784	.....	.....	.....	.....
73077	73077	73077	73077	73077	73077	73077	73077	.....	.....	.....	.....	.....	.....	.....	.....	.....	.....
.....	.....	.....	.....	.....	.....	.....	.....	.....	76431	.....	.....	.....	.....	.....	.....	.....	.....
.....	.....	74781	74781	74781	74781	74781	74781	74781	.....	.....	.....	.....	74781	.....	.....	.....	.....

(2) Épaisseur 8/10e.

(3) Épaisseur 1 millimètre.

	DÉSIGNATION DES PIÈCES	11 CV M 67 27/28/29	14 CV K 71 1929	11 CV M 67 C 1933/31	13 CV K 75 1930/31	14 CV M 75 1930/31	16 CV M 78 1930/31	16 CV K 78 1930/31	22 CV H 78 1931	11 CV M A 67 1932/33
1	**CONTRE-PLAQUE** de planche de talon	.....	.....	.....	.....	.....	.....	.....	.....	.....
2	— supérieure gauche de planche tablier	.....	.....	.....	.....	.....	.....	.....	.....	.....
3	— de support de direction sur planche	.....	.....	.....	.....	.....	.....	.....	.....	.....
4	**CORNIÈRE** droite d'équerre de planche	.....	.....	.....	.....	.....	.....	.....	71721	.....
5	— gauche d'équerre de planche	.....	.....	.....	.....	.....	.....	.....	71722	.....
6	— de fixation de ceinture d'auvent	.....	.....	.....	.....	.....	.....	.....	.....	73470
7	— de capot sur planche	66593	66593	.....	.....	.....	.....	.....	.....	.....
8	**COUVERCLE** d'accès aux accumulateurs	.....	.....	.....	.....	.....	.....	.....	.....	.....
9	**COUVRE-GARNITURE** de planche tablier	.....	.....	.....	.....	.....	.....	.....	.....	.....
10	**DURIT** de branchement des tubes de nivex	68133	68133	.....	.....	.....	.....	.....	.....	.....
11	**ÉCROU** de vis fixation des planches	.....	.....	.....	.....	.....	.....	.....	.....	.....
12	— de fixation collier d'attache de direction	.....	.....	68880	68880	68880	68880	68880	68880	68880
13	**EMBASE** de tirant de radiateur	.....	.....	.....	.....	.....	.....	.....	.....	.....
14	— gauche de tirant de radiateur sur planche	.....	.....	.....	.....	.....	.....	.....	.....	.....
15	— droite de tirant de radiateur sur planche	.....	.....	.....	.....	.....	.....	.....	.....	.....
16	— de fixation de pompe de graissage central	.....	.....	.....	.....	.....	.....	.....	.....	.....
17	**EMBOUT** de tirant sur planche	.....	.....	.....	.....	.....	.....	.....	72297	.....
18	— de tirant de radiateur	.....	.....	.....	.....	.....	.....	.....	72298	.....
19	**ENTRETOISE** arrière gauche de tirant de radiateur	.....	.....	.....	.....	.....	.....	.....	.....	.....
20	— de fixation de planche tablier sur longerons	.....	.....	.....	.....	.....	.....	.....	.....	.....
21	— d'attache de radiateur	67321	67321	70974	71114	72398	72398	71114	.....	.....
22	— de support de radiateur	.....	.....	.....	.....	.....	.....	.....	.....	.....
23	— d'équerre de planche	68066	68066	.....	.....	.....	.....	.....	.....	.....
24	**ÉQUERRE** de fixation de planche tablier sur châssis	.....	.....	.....	.....	.....	.....	.....	.....	.....
25	— droite de la planche	66642	66642	66642	66642	66642	66642	66642	70290	66642
26	— gauche de la planche	66643	66643	66643	66643	66643	66643	66643	70291	66643
27	— du volet d'aération sur auvent	.....	.....	.....	70966	.....	70966	70966	70966	.....
28	— de planche de talon	.....	.....	.....	.....	.....	.....	.....	.....	.....
29	**ÉTRIER** de tirant de radiateur	.....	.....	.....	.....	.....	.....	.....	.....	.....
30	**EXHAUSTEUR**	(1)	(1)	(2)	.....	.....	.....	.....	.....	.....
31	**FEUTRE** obturateur des pédales	.....	.....	.....	.....	.....	.....	.....	.....	.....
32	— obturateur des pédales et direction	.....	.....	.....	.....	.....	.....	.....	.....	.....
33	**FILTRE** à essence	(3)	(3)	(3)	.....	.....	.....	.....	.....	.....
34	**GARNITURE** de planche repose-pieds fixe (longue)	.....	.....	.....	.....	.....	.....	.....	.....	.....
35	— de planche repose-pieds (courte)	.....	.....	.....	.....	.....	.....	.....	.....	.....
36	— de planche repose-pieds mobile	.....	.....	.....	.....	.....	.....	.....	.....	.....
37	— de planche de protection changement de vitesse	.....	.....	.....	.....	.....	.....	.....	.....	.....
38	— de planche avant	.....	.....	.....	.....	.....	.....	.....	.....	.....
39	— longitudinale de planche	.....	.....	.....	.....	.....	.....	.....	.....	.....
40	— de tôle obturatrice d'ouverture de direction	.....	.....	.....	.....	.....	72076	72076	72076	.....
41	— de cache-poussière	.....	.....	.....	.....	.....	.....	.....	.....	.....
42	— de gouttière de volet sur auvent	.....	.....	.....	70420	.....	70420	70420	70420	.....
43	— d'obturateur des pédales et direction	.....	.....	.....	.....	.....	.....	.....	.....	.....
44	— d'attache de tirant de radiateur	.....	.....	.....	.....	.....	.....	.....	.....	72901
45	— de calorifuge de planche tablier	.....	.....	.....	.....	.....	.....	.....	.....	.....
46	— supérieure de plancher repose-pieds fixe	.....	.....	.....	.....	.....	.....	.....	.....	.....
47	— gauche de plancher repose-pieds fixe	.....	.....	.....	.....	.....	.....	.....	.....	.....
48	— inférieure de plancher repose-pieds fixe	.....	.....	.....	.....	.....	.....	.....	.....	.....
49	— inférieure de fixation de planche tablier	.....	.....	.....	.....	.....	.....	.....	.....	.....
50	— droite de plancher repose-pieds fixe	.....	.....	.....	.....	.....	.....	.....	.....	.....
51	**GOUJON** fixation de planche repose-pieds	67615	67615	67615	67615	67615	67615	67615	67615	67615
52	— de fixation de pompe de graissage central	.....	.....	.....	.....	.....	.....	.....	.....	.....
53	— de fixation de réservoir de graissage central	.....	.....	.....	.....	.....	.....	.....	.....	.....
54	— de plaquette fixation siège avant	.....	.....	.....	.....	.....	.....	.....	.....	.....
55	**GOUTTIÈRE** de volet d'aération sur auvent	.....	.....	.....	70414	.....	70414	70414	70414	.....
56	**JOINT** de raccord de filtre à essence sur exhausteur	68075	68075	.....	68075	.....	.....	.....	.....	.....
57	— des plaquettes de fermeture pour pédales	.....	.....	.....	.....	.....	.....	.....	.....	70844
58	**OBTURATEUR** de passage des pédales et direction	.....	.....	.....	.....	.....	.....	.....	.....	.....
59	**OBTURATEUR** des pédales	.....	.....	.....	.....	.....	.....	.....	.....	.....
60	— du tube de direction	.....	.....	.....	.....	.....	.....	.....	.....	.....
61	**ŒIL** du repos du capot sur planche de bord	69930	25285	69930	69930	69930	69930	69930	71797	.....
62	**PARTIE** droite du support double de la planche	67217	67217	.....	.....	.....	.....	.....	.....	.....
63	— gauche du support double de la planche	67216	67216	.....	.....	.....	.....	.....	.....	.....
64	**PASSAGE** de flexible	.....	.....	.....	.....	.....	.....	.....	.....	.....
65	**PATTE** fixation du collier de support d'attache de direction	.....	.....	69719	69719	69719	69719	69719	69719	69719

	14 CV M B 75 1932/33	16 CV M C 78 1932/33	14 CV M D 73 1932/33	19 CV H 75 C 1932/33	11 CV M E 67 1932/33	14 CV M F 75 C 1933/34	14 CV M F 75 L 1933/34	19 CV H 75 R I 1933/34	19 CV T 8 L 1935	13 CV L 67 1934	13 CV T 135 1935	11 CV T 110 1935	17 CV T 120 C 1935	17 CV T 120 L 1935	17 CV T 150 1935	17 CV Baby Sport 1935	10 CV T 10 1936	17 CV T 126 L-S B 1935
1	.....	.....	.....	.....	.....	.....	.....	.....	.....	76463	.....	.....	.....	.....	.....	.....	.....	.....
2	.....	.....	74782	74782	74782	74782	74782	74782	74782	.....	.....	.....	.....	74782	.....	.....	.....	.....
3	.....	.....	.....	.....	75447	75447	75447	75447	75447	.....	.....	.....	.....	75447	.....	.....	.....	.....
4	.....	.....	.....	.....	.....	.....	.....	.....	.....	.....	.....	.....	.....	.....	.....	.....	.....	.....
5	.....	.....	.....	.....	.....	.....	.....	.....	.....	.....	.....	.....	.....	.....	.....	.....	.....	.....
6	73470	73470	.....	.....	.....	.....	.....	.....	.....	.....	.....	.....	.....	.....	.....	.....	.....	.....
7	.....	.....	.....	.....	.....	.....	.....	.....	.....	.....	.....	.....	.....	.....	.....	.....	.....	.....
8	.....	.....	.....	.....	.....	.....	.....	.....	.....	76514	.....	.....	.....	.....	.....	.....	.....	.....
9	.....	.....	.....	.....	.....	.....	.....	.....	.....	75792	75792	78121	78121	.....	78120	78120	75792	78121
10	.....	.....	.....	.....	.....	.....	.....	.....	.....	.....	.....	.....	.....	.....	.....	.....	.....	.....
11	.....	.....	.....	.....	.....	.....	.....	.....	.....	75805	75805	75805	75805	.....	75805	75805	75805	75805
12	68880	68880	68880	68880	68880	68880	68880	68880	68880	68880	68880	68880	68880	68880	68880	68880	68880	68880
13	.....	.....	.....	.....	.....	.....	.....	.....	.....	.....	.....	77563	77563	.....	77563	77563	.....	77563
14	.....	.....	.....	.....	.....	.....	.....	.....	.....	75785	75785	.....	.....	.....	.....	.....	75785	.....
15	.....	.....	.....	.....	.....	.....	.....	.....	.....	75786	75786	.....	.....	.....	.....	.....	75786	.....
16	.....	.....	.....	.....	.....	.....	.....	.....	.....	76454	76454	.....	.....	.....	.....	.....	76454	.....
17	.....	.....	.....	.....	.....	.....	.....	.....	.....	.....	.....	.....	.....	.....	.....	.....	.....	.....
18	.....	.....	.....	.....	.....	.....	.....	.....	.....	.....	.....	.....	.....	.....	.....	.....	.....	.....
19	.....	.....	.....	.....	.....	.....	.....	.....	.....	.....	.....	.....	.....	78916	.....	.....	.....	.....
20	.....	.....	.....	.....	.....	.....	.....	.....	.....	.....	.....	.....	.....	70923	70923	.....	.....	.....
21	.....	.....	.....	.....	.....	.....	.....	.....	.....	.....	.....	.....	.....	.....	.....	.....	.....	.....
22	.....	.....	.....	.....	75312	75312	75312	75312	75312	.....	.....	75312	75312	75312	75312	75312	.....	75312
23	.....	.....	.....	.....	.....	.....	.....	.....	.....	.....	.....	.....	.....	.....	.....	.....	.....	.....
24	.....	.....	.....	.....	.....	.....	.....	.....	.....	75737	75737	75737	75737	.....	75737	75737	75737	75737
25	66642	66642	66642	66642	74657	74657	74657	74657	74657	.....	.....	.....	.....	74657	.....	.....	.....	.....
26	66643	66643	66643	66643	74658	74658	74658	74658	74658	.....	.....	.....	.....	74658	.....	.....	.....	.....
27	.....	.....	.....	.....	.....	.....	.....	.....	.....	.....	.....	.....	.....	.....	.....	.....	.....	.....
28	.....	.....	.....	.....	.....	.....	.....	.....	.....	76442	.....	.....	.....	.....	.....	.....	.....	.....
29	.....	.....	.....	.....	.....	.....	.....	.....	78076	.....	78076	78076	78076	78076	.....	78076	78076	78076
30	.....	.....	.....	.....	.....	.....	.....	.....	.....	.....	.....	.....	.....	.....	.....	.....	.....	.....
31	.....	.....	74472	74472	74808	74808	74808	74808	.....	.....	.....	.....	.....	.....	.....	.....	.....	.....
32	.....	.....	.....	.....	74472	74472	74472	74472	.....	.....	.....	.....	.....	.....	.....	.....	.....	.....
33	.....	.....	.....	.....	.....	.....	.....	.....	.....	.....	.....	.....	.....	.....	.....	.....	.....	.....
34	.....	.....	.....	.....	.....	.....	.....	.....	.....	75801	75801	.....	.....	.....	.....	.....	75801	.....
35	.....	.....	.....	.....	.....	.....	.....	.....	.....	75802	75802	.....	.....	.....	.....	.....	75802	.....
36	.....	.....	.....	.....	.....	.....	.....	.....	.....	75803	75803	.....	.....	.....	.....	.....	75803	.....
37	.....	.....	.....	.....	.....	.....	.....	.....	.....	75804	.....	.....	.....	.....	.....	.....	.....	.....
38	.....	.....	.....	.....	.....	.....	.....	.....	.....	76437	.....	.....	.....	.....	.....	.....	.....	.....
39	.....	.....	.....	.....	.....	.....	.....	.....	.....	76439	.....	.....	.....	.....	.....	.....	.....	.....
40	.....	.....	.....	.....	.....	.....	.....	.....	.....	.....	.....	.....	.....	.....	.....	.....	.....	.....
41	.....	.....	.....	.....	74728	74728	74728	74728	.....	.....	.....	.....	.....	.....	.....	.....	.....	.....
42	.....	.....	.....	.....	76299	76299	76299	76299	76299	76299	76299	76299	76299	76299	76299	76299	76299	76299
43	.....	.....	.....	.....	.....	.....	.....	.....	77681	.....	.....	.....	.....	77681	.....	.....	.....	.....
44	72901	72901	72901	72901	75080	75080	75080	75080	.....	75080	.....	.....	.....	.....	.....	.....	.....	.....
45	.....	.....	.....	.....	.....	.....	.....	.....	.....	75791	75791	78119	78119	.....	78118	78118	75791	78119
46	.....	.....	.....	.....	.....	.....	.....	.....	.....	.....	.....	78344	78344	.....	78344	78344	.....	78344
47	.....	.....	.....	.....	.....	.....	.....	.....	.....	.....	.....	78346	78346	.....	78346	78346	.....	78346
48	.....	.....	.....	.....	.....	.....	.....	.....	.....	.....	.....	78347	78347	.....	78343	78343	.....	78347
49	.....	.....	.....	.....	.....	.....	.....	.....	.....	75738	75738	.....	.....	.....	.....	.....	75738	.....
50	.....	.....	.....	.....	.....	.....	.....	.....	.....	.....	.....	78345	78345	.....	78345	78345	.....	78345
51	67615	67615	67615	67615	67615	67615	67615	67615	67615	.....	.....	.....	.....	.....	.....	.....	.....	.....
52	.....	.....	.....	.....	.....	.....	.....	.....	.....	76455	76455	.....	.....	.....	.....	.....	76455	.....
53	.....	.....	.....	.....	.....	.....	.....	.....	.....	76440	76440	.....	.....	.....	.....	.....	76440	.....
54	.....	.....	.....	.....	.....	.....	.....	.....	.....	76430	.....	.....	.....	.....	.....	.....	.....	.....
55	.....	.....	.....	.....	.....	.....	.....	.....	.....	.....	.....	.....	.....	.....	.....	.....	.....	.....
56	.....	.....	.....	.....	.....	.....	.....	.....	.....	.....	.....	.....	.....	.....	.....	.....	.....	.....
57	70844	70844	70844	70844	.....	.....	.....	.....	.....	.....	.....	.....	.....	.....	.....	.....	.....	.....
58	.....	.....	.....	.....	74763	74763	74763	74763	77358	.....	.....	.....	.....	77358	.....	.....	.....	.....
59	.....	.....	.....	.....	.....	.....	.....	.....	.....	75832	75832	78030	78090	.....	78094	78094	75832	78030
60	.....	.....	.....	.....	.....	.....	.....	.....	.....	.....	.....	78088	78088	.....	78088	78088	.....	78088
61	.....	.....	.....	.....	.....	.....	.....	.....	.....	.....	.....	.....	.....	.....	.....	.....	.....	.....
62	.....	.....	.....	.....	.....	.....	.....	.....	.....	.....	.....	.....	.....	.....	.....	.....	.....	.....
63	.....	.....	.....	.....	.....	.....	.....	.....	.....	.....	.....	.....	.....	.....	.....	.....	.....	.....
64	.....	.....	.....	.....	.....	.....	.....	.....	.....	.....	.....	75076	75076	.....	75076	75076	.....	75076
65	69719	69719	69719	69719	69719	69719	69719	69719	69719	69719	69719	69719	69719	69719	69719	69719	69719	69719

(1) Contenance : 1 litre 500. (2) Contenance : 2 litres 500. (3) Técalémit.

	DÉSIGNATION DES PIÈCES	11 CV M 67 27/28/29	14 CV K 74 1929	11 CV M 67 C 1930/31	15 CV K 75 1930/31	14 CV M 75 1930/31	16 CV M 78 1930/31	16 CV K 78 1930/31	22 CV H 78 1931	11 CV M A 67 1932/33
1	**PÊNE** de porte de vide poches sur planche	.....	.....	.....	.....	.....	.....	.....	.....	.....
2	**PLANCHE** de talon	.....	.....	.....	.....	.....	.....	.....	.....	.....
3	— de bord	67215	67215	68586	68586	68586	68586	68586	72888	68586
4	— tablier	67446	67446	70029	70675	70029	70675	70675	71696	73469
5										
6	— supérieure de repose-pieds	68137	68137	68137	68137	68137	68137	68137	68137	68137
7	— inférieure de repose-pieds	68138	68138	68138	68138	68138	68138	68138	68138	68138
8	— de repose-pieds	.....	.....	.....	.....	.....	.....	.....	.....	.....
9	— de protection de changement de vitesse	.....	.....	.....	.....	.....	.....	.....	.....	.....
10	— avant droite	.....	.....	.....	.....	.....	.....	.....	.....	.....
11	— avant gauche	.....	.....	.....	.....	.....	.....	.....	.....	.....
12	**PLANCHER** repose-pieds mobile	.....	.....	.....	.....	.....	.....	.....	.....	.....
13	— repose-pieds fixe	.....	.....	.....	.....	.....	.....	.....	.....	.....
14	— arrière pour Sedan	.....	.....	.....	.....	.....	.....	.....	.....	.....
15	— arrière pour victoria et cabriolet	.....	.....	.....	.....	.....	.....	.....	.....	.....
16	**PLAQUE** de matriculation	25215	25215	25215	25215	25215	25215	25215	25215	25215
17	**PLAQUETTE** de fixation siège avant	.....	.....	.....	.....	.....	.....	.....	.....	.....
18	— de fermeture des pédales	.....	.....	70843	.....	70843	70843	70843	70843	70843
19	— de fermeture sur planche repose-pieds pour tube direction	.....	.....	68782	68782	68782	68782	68782	68782	68782
20	— supérieure de fermeture sur planche repose-pieds	.....	.....	.....	.....	.....	.....	.....	71974	.....
21	— supérieure de tôle de fermeture de planche tablier	.....	.....	.....	.....	.....	.....	.....	.....	.....
22	**PRESSE** garniture de gouttière de volet aération sur auvent	.....	.....	.....	70421	.....	70421	70421	70421	.....
23	**PROFILE** de ceinture d'auvent	.....	.....	.....	.....	.....	.....	.....	.....	73471
24	**RACCORD** du filtre d'essence sur exhauteur	67664	67664	.....	67664	.....	.....	.....	.....	.....
25	**RALLONGE** du bouton de commande de volet aération	.....	.....	.....	.....	.....	70424	70424	70424	.....
26	**RENFORT** intérieur droit fixation de planche tablier	.....	.....	.....	.....	.....	.....	.....	.....	.....
27	— inférieur gauche de fixation de planche tablier	.....	.....	.....	.....	.....	.....	.....	.....	.....
28	**RESSORT** de rappel du volet d'aération	.....	.....	.....	.....	.....	70536	70536	70536	.....
29	**RONDELLE** d'appui fixation de tirant sur planche	.....	.....	.....	.....	.....	.....	.....	.....	73451
30	— entretoise de tirant sur planche	.....	.....	.....	.....	.....	.....	.....	.....	.....
31	— entretoise d'équerre de planche (côté opposé à roue de secours)	67781	67781	.....	.....	.....	.....	.....	.....	.....
32	— de goujon de fixation de planche repose-pieds	.....	.....	.....	.....	.....	.....	.....	.....	.....
33	— de boulon fixation accessoires sur planche	68094	68094	.....	.....	.....	.....	.....	.....	.....
34	— de fixation d'obturateurs pédales et tube de direction	.....	.....	.....	.....	.....	.....	.....	.....	.....
35	— d'équerre de planche et de tringlage de tablier	68095	68095	68095	68095	68095	68095	68095	.....	.....
36	**SUPPORT** de plancher arrière	.....	.....	.....	.....	.....	.....	.....	.....	.....
37	— entretoise de radiateur et tourillon capot	.....	.....	71055	71055	71055	71055	71055	71055	.....
38	— de direction sur planche	.....	.....	.....	.....	.....	.....	.....	.....	.....
39										
40	— flexible essuie-glace sur support droit de planche de bord	.....	.....	71353	71353	71353	71353	71353	71353	.....
41	— de poussoirs de commande d'air et de contact	.....	.....	70102	70102	70102	70102	70102	70102	.....
42	— droit de la planche de bord	.....	.....	72148	69712	72148	72148	72148	72148	73686
43	— gauche de la planche de bord	.....	.....	72149	70613	71249	71249	71249	71249	73687
44	— d'attache de direction	67219	67219	.....	.....	.....	.....	.....	.....	.....
45	— d'attache de direction	68125	68125	.....	.....	.....	.....	.....	.....	.....
46	— simple de la planche de bord	67218	67218	69713	69713	69713	69713	69713	69713	69713
47	— central droit de la direction	.....	.....	69714	69714	69714	69714	69714	69714	69714
48	— central gauche de la direction	.....	.....	.....	70418	.....	70418	70418	70418	.....
49	— d'axe de volet d'aération sur auvent	.....	.....	.....	.....	.....	.....	.....	.....	.....
50	— de flexible de commande de compteur	.....	.....	69715	69715	69715	69715	69715	71395	69715
51	— réglage d'attache de direction	.....	.....	.....	.....	.....	70425	70425	70425	.....
52	— de bouton de commande de volet d'aération	.....	.....	.....	.....	.....	.....	.....	72299	.....
53	— tirant sur radiateur	.....	.....	.....	.....	.....	.....	.....	.....	.....
54	**TABLEAU** des appareils de bord complet	.....	.....	70047	70047	70047	70047	70047	70047	70047
55	**TAMPON** butée de planche de bord	.....	.....	.....	.....	.....	.....	.....	.....	.....
56	— d'appui de planche tablier	.....	.....	70844	.....	70844	70844	70944	70844	.....
57	— des plaquettes de fermeture de pédales	.....	.....	.....	.....	.....	.....	.....	72295	73450
58	**TIRANT** de radiateur	.....	.....	.....	.....	.....	.....	.....	.....	.....
59	— inférieur de radiateur	.....	.....	.....	.....	.....	.....	.....	.....	.....
60	— supérieur de radiateur	.....	.....	.....	.....	.....	.....	.....	.....	.....
61	— milieu de radiateur	.....	.....	.....	.....	.....	.....	.....	.....	.....
62	— latéral de radiateur	.....	.....	.....	.....	.....	.....	.....	.....	.....
63	— de planche de bord	.....	.....	.....	.....	.....	72074	72074	72074	.....
64	**TOLE** de protection des sièges arrière	.....	.....	.....	.....	.....	.....	.....	.....	.....
65	— gauche obturatrice d'ouverture de direction sur planche									

	14 CV M B 75 1932/33	16 CV M C 78 1932/33	16 CV M D 78 1932/33	19 CV H 75 C 1932/33	11 CV 11 E 67 1932/33	14 CV M F 75 C 1933/34	14 CV M F 75 L 1933/34	19 CV H 75 R I 1933/34	19 CV T 8 L 1935	10 CV L 67 1934	10 CV T 105 1935	14 CV T 110 1935	17 CV T 120 C 1935	17 CV T 120 L 1935	17 CV T 150 1936	17 CV Baby Sport 1935	16 CV T 10 1936	17 CV T 120 L/S B 1935
1	.....	.....	.....	.....	74846	74846	74845	74846	.....	.....	.....	.....	.....	.....	.....	.....	.....	.....
2	.....	.....	.....	.....	.....	.....	.....	.....	.....	76462	.....	.....	.....	.....	.....	.....	.....	.....
3	68586	68586	74.27	74527	74527	74527	74527	74.27	.....	76252	.....	.....	.....	.....	.....	.....	.....	.....
4	73469	73469	74772	1) 74773	74636	74636	74565	74636	75465	75714	75714	78044	78044	75465	78024	78024	75714	78044
5				2) 74774														
6	68137	68137	68137	68137	74758	74758	74758	74758	.....	.....	.....	.....	.....	.....	.....	.....	.....	.....
7	68138	68138	68138	68138	74759	74759	74759	74759	.....	.....	.....	.....	.....	.....	.....	.....	.....	.....
8	.....	.....	.....	.....	.....	.....	.....	.....	77531	.....	.....	.....	.....	77531	.....	.....	.....	.....
9	.....	.....	.....	.....	.....	.....	.....	.....	.....	76914	.....	.....	.....	.....	.....	.....	.....	.....
10	.....	.....	.....	.....	.....	.....	.....	.....	.....	76427	.....	.....	.....	.....	.....	.....	.....	.....
11	.....	.....	.....	.....	.....	.....	.....	.....	.....	76428	.....	.....	.....	.....	.....	.....	.....	.....
12	.....	.....	.....	.....	.....	.....	.....	.....	.....	75794	75794	78223	78223	.....	78222	78222	75794	78223
13	.....	.....	.....	.....	.....	.....	.....	.....	.....	75793	75793	78079	78079	.....	78078	78078	75793	78079
14	.....	.....	.....	.....	.....	.....	.....	.....	.....	78915	.....	.....	.....	.....	.....	.....	.....	.....
15	.....	.....	.....	.....	.....	.....	.....	.....	.....	76554	.....	.....	.....	.....	.....	.....	.....	.....
16	25215	25215	25215	25215	.....	.....	.....	.....	.....	.....	.....	.....	.....	.....	.....	.....	.....	.....
17	.....	.....	.....	.....	.....	.....	.....	.....	.....	76429	.....	.....	.....	.....	.....	.....	.....	.....
18	70843	70843	70843	70843	.....	.....	.....	.....	.....	.....	.....	.....	.....	.....	.....	.....	.....	.....
19	68782	68782	68782	68782	.....	.....	.....	.....	.....	.....	.....	.....	.....	.....	.....	.....	.....	.....
20	.....	.....	.....	.....	.....	.....	.....	.....	.....	.....	.....	.....	.....	.....	.....	.....	.....	.....
21	.....	.....	74473	74473	.....	.....	.....	.....	.....	.....	.....	.....	.....	.....	.....	.....	.....	.....
22	.....	.....	.....	.....	.....	.....	.....	.....	.....	.....	.....	.....	.....	.....	.....	.....	.....	.....
23	73471	73471	.....	.....	75516	75516	75516	75516	.....	75800	.....	.....	.....	.....	.....	.....	.....	.....
24	.....	.....	.....	.....	.....	.....	.....	.....	.....	.....	.....	.....	.....	.....	.....	.....	.....	.....
25	.....	.....	.....	.....	.....	.....	.....	.....	.....	.....	.....	.....	.....	.....	.....	.....	.....	.....
26	.....	.....	.....	.....	.....	.....	.....	.....	.....	75739	75739	78086	78086	.....	78091	78091	75739	78086
27	.....	.....	.....	.....	.....	.....	.....	.....	.....	75740	75740	78087	78087	.....	78092	78092	75740	78087
28	.....	.....	.....	.....	.....	.....	.....	.....	.....	.....	.....	.....	.....	.....	.....	.....	.....	.....
29	73451	73451	73451	73451	73451	73451	73451	73451	73451	.....	.....	.....	.....	73451	.....	.....	.....	.....
30	.....	.....	.....	.....	75311	75311	75311	75311	75311	.....	.....	.....	.....	.....	.....	.....	.....	.....
31	.....	.....	.....	.....	.....	.....	.....	.....	.....	.....	.....	.....	.....	.....	.....	.....	.....	.....
32	.....	.....	.....	.....	.....	.....	.....	.....	77532	73403	.....	.....	.....	77532	.....	.....	.....	.....
33	.....	.....	.....	.....	.....	.....	.....	.....	.....	.....	.....	.....	.....	.....	.....	.....	.....	.....
34	.....	.....	.....	.....	.....	.....	.....	.....	.....	.....	.....	69036	68036	.....	68036	68036	.....	68036
35	.....	.....	.....	.....	.....	.....	.....	.....	.....	76456	.....	.....	.....	.....	.....	.....	.....	.....
36	.....	.....	.....	.....	.....	.....	.....	.....	.....	.....	.....	.....	.....	.....	.....	.....	.....	.....
37	.....	.....	.....	.....	.....	.....	.....	.....	.....	.....	.....	.....	.....	.....	.....	.....	.....	.....
38	.....	.....	.....	.....	74787	74787	74787	74787	74787	75806	75806	3) 78283 4) 78846	3) 78283 4) 78846	74787	78466	78466	75806	3) 78283 4) 78846
39																		
40	.....	.....	.....	.....	.....	.....	.....	.....	.....	.....	.....	.....	.....	.....	.....	.....	.....	.....
41	.....	.....	.....	.....	.....	.....	.....	.....	.....	.....	.....	.....	.....	.....	.....	.....	.....	.....
42	73686	73686	.....	.....	.....	.....	.....	.....	.....	.....	.....	.....	.....	.....	.....	.....	.....	.....
43	73687	73687	.....	.....	.....	.....	.....	.....	.....	.....	.....	.....	.....	.....	.....	.....	.....	.....
44	.....	.....	.....	.....	.....	.....	.....	.....	.....	.....	.....	.....	.....	.....	.....	.....	.....	.....
45	.....	.....	.....	.....	.....	.....	.....	.....	.....	.....	.....	.....	.....	.....	.....	.....	.....	.....
46	.....	.....	.....	.....	.....	.....	.....	.....	.....	.....	.....	.....	.....	.....	.....	.....	.....	.....
47	69713	69713	69713	69713	.....	.....	.....	.....	.....	.....	.....	.....	.....	.....	.....	.....	.....	.....
48	69714	69714	69714	69714	.....	.....	.....	.....	.....	.....	.....	.....	.....	.....	.....	.....	.....	.....
49	.....	.....	.....	.....	.....	.....	.....	.....	.....	.....	.....	.....	.....	.....	.....	.....	.....	.....
50	.....	.....	.....	.....	.....	.....	.....	.....	.....	68352	.....	.....	.....	.....	.....	.....	.....	.....
51	69715	69715	69715	69715	69715	69715	69715	69715	69715	75807	75807	69715	69715	69715	69715	69715	69715	69715
52	.....	.....	.....	.....	.....	.....	.....	.....	.....	.....	.....	.....	.....	.....	.....	.....	.....	.....
53	.....	.....	.....	.....	.....	.....	.....	.....	.....	.....	.....	.....	.....	.....	.....	.....	.....	.....
54	.....	.....	.....	.....	300048	300048	300048	300048	.....	300048	.....	.....	.....	.....	.....	.....	.....	.....
55	70047	70047	.....	.....	.....	.....	.....	.....	.....	76251	.....	.....	.....	.....	.....	.....	.....	.....
56	.....	.....	.....	.....	.....	.....	.....	.....	.....	.....	.....	.....	.....	.....	.....	.....	.....	.....
57	.....	.....	.....	.....	.....	.....	.....	.....	.....	.....	.....	.....	.....	.....	.....	.....	78832	78094
58	73450	73450	74778	74779	74769	74769	74769	74769	78506	75789	78832	78594	78594	78305	78594	78594	.....	.....
59	.....	.....	.....	.....	.....	.....	.....	.....	.....	.....	.....	.....	.....	.....	.....	78585	.....	.....
60	.....	.....	.....	.....	.....	.....	.....	.....	.....	.....	.....	.....	.....	.....	.....	.....	.....	.....
61	.....	.....	.....	.....	.....	.....	.....	.....	.....	.....	.....	.....	.....	.....	78594	.....	.....	.....
62	.....	.....	.....	.....	.....	.....	.....	.....	.....	.....	.....	.....	.....	.....	78915	.....	.....	.....
63	.....	.....	.....	.....	76027	76027	75027	75027	.....	76475	.....	.....	.....	.....	.....	.....	.....	.....
64	.....	.....	.....	.....	.....	.....	.....	.....	.....	76863	.....	.....	.....	.....	.....	.....	.....	.....
65	.....	.....	.....	.....	.....	.....	.....	.....	.....	.....	.....	.....	.....	.....	.....	.....	.....	.....

(1) H 75 C.
(2) H 75 L.

(3) Cabriolet.
(4) Conduite intérieure.

	DÉSIGNATION DES PIÈCES	11 CV M 67 27/28/29	14 CV K 74 1929	11 CV M 67 C 1930/31	15 CV K 75 1930/31	14 CV M 75 1930/31	16 CV M 78 1930/31	16 CV K 78 1930/31	22 CV H 78 1931	11 CV M A 67 1932/33	14 CV M B 75 1932/33	16 CV M C 78 1932/33	16 CV M D 78 1932/33	19 CV H 75 C 1932/33	11 CV M E 67 1932/33	14 CV M F 75 C 1933/34	14 CV M F 75 L 1933/34	19 CV H 75 R I 1933/34	19 CV T 8 L 1935	10 CV L 67 1934	13 CV T 105 1935	14 CV T 113 1935	17 CV T 120 C 1935	17 CV T 120 L 1935	17 CV T 153 1935	17 CV Baby Sport 1935	10 CV T 10 1936	17 CV T 123 L/S 8 1936	
1	TOLE droite de fermeture de planche tablier	.....	.....	.....	.....	.....	.....	.....	.....	.....	.....	.....	.....	.....	74806	74806	74806	74806	.....	.....	.....	.....	.....	.....	.....	.....	.....	.....	1
2	— droite obturatrice d'ouverture de direction sur planche	.....	.....	.....	.....	.....	72075	72075	72075	.....	.....	.....	.....	.....	.....	.....	.....	.....	.....	.....	.....	.....	.....	.....	.....	.....	.....	.....	2
3	— gauche de fermeture de planche tablier	.....	.....	.....	.....	.....	.....	.....	.....	.....	.....	.....	.....	.....	74807	74807	74807	74807	.....	.....	.....	.....	.....	.....	.....	.....	.....	.....	3
4	— d'obturateur des pédales	.....	.....	.....	.....	.....	.....	.....	.....	.....	.....	.....	.....	.....	.....	.....	.....	.....	.....	.....	.....	78089	78089	.....	78093	78093	.....	78089	4
5	TRESSE supérieure de profilé de ceinture d'auvent	.....	.....	.....	.....	.....	.....	.....	.....	.....	.....	.....	.....	.....	75517	75517	75517	75517	.....	75517	.....	.....	.....	.....	.....	.....	.....	.....	5
6	— de cornière de pianche	59017	59017	.....	.....	.....	.....	.....	.....	.....	.....	.....	.....	.....	.....	.....	.....	.....	.....	.....	.....	.....	.....	.....	.....	.....	.....	.....	6
7	— latérale de profilé de ceinture d'auvent	.....	.....	.....	.....	.....	.....	.....	.....	.....	.....	.....	.....	.....	75518	75518	75518	75518	.....	75518	.....	.....	.....	.....	.....	.....	.....	.....	7
8	— de profilé de ceinture d'auvent	.....	.....	.....	.....	.....	.....	.....	.....	73270	73270	73270	73270	73270	.....	.....	.....	.....	.....	.....	.....	.....	.....	.....	.....	.....	.....	.....	8
9	TRINGLE de volet d'aération sur auvent	.....	.....	.....	70419	.....	70419	70419	70419	.....	.....	.....	.....	.....	.....	.....	.....	.....	.....	.....	.....	.....	.....	.....	.....	.....	.....	.....	9
10	— de commande de volet d'aération sur auvent	.....	.....	.....	70422	.....	70422	70422	70422	.....	.....	.....	.....	.....	.....	.....	.....	.....	.....	.....	.....	.....	.....	.....	.....	.....	.....	.....	10
11	TUBE de pompe de nivex sur planche de bord	68089	68089	.....	.....	.....	.....	.....	.....	.....	.....	.....	.....	.....	.....	.....	.....	.....	.....	.....	.....	.....	.....	.....	.....	.....	.....	.....	11
12	— de décharge d'eau de volet d'aération	.....	.....	.....	.....	.....	71737	71737	71737	.....	.....	.....	.....	.....	.....	.....	.....	.....	.....	.....	.....	.....	.....	.....	.....	.....	.....	.....	12
13	— gouttière de volet d'aération	.....	.....	.....	.....	.....	71738	71738	71738	.....	.....	.....	.....	.....	.....	.....	.....	.....	.....	.....	.....	.....	.....	.....	.....	.....	.....	.....	13
14	VIS fixation de l'œil de repos du capot	.....	.....	25286	25286	25286	25286	25286	71598	.....	.....	.....	.....	.....	.....	.....	.....	.....	.....	.....	.....	.....	.....	.....	.....	.....	.....	.....	14
15	VOLET d'aération sur auvent	.....	.....	.....	70415	.....	70415	70415	70415	.....	.....	.....	.....	.....	.....	.....	.....	.....	.....	.....	.....	.....	.....	.....	.....	.....	.....	.....	15
16																													16
17																													17
18	**RÉSERVOIR D'ESSENCE**																												18
19																													19
20	ATTACHE du tube d'essence	67740	67740	67740	67740	67740	67740	67740	67740	67740	67740	67740	67740	67740	67740	67740	67740	67740	67740	67740	67740	67740	67740	67740	67740	67740	67740	67740	20
21	AXE de couvercle de bouchon de remplissage	.....	.....	.....	.....	.....	.....	.....	.....	.....	.....	.....	.....	.....	.....	.....	.....	.....	77577	.....	77577	77577	77577	77577	77577	77577	77577	77577	21
22	— de levier de fermeture du bouchon de remplissage	.....	.....	.....	.....	.....	.....	.....	.....	.....	.....	.....	.....	.....	.....	.....	.....	.....	77579	.....	77579	77579	77579	77579	77579	77579	77579	77579	22
23	— de soupape du bouchon de remplissage	.....	.....	.....	.....	.....	.....	.....	.....	.....	.....	.....	.....	.....	76735	76735	.....	76735	.....	76735	.....	.....	.....	.....	.....	.....	.....	.....	23
24	BAGUE de filtre réservoir d'essence	.....	.....	.....	.....	.....	.....	.....	.....	.....	.....	.....	.....	.....	.....	.....	.....	.....	78403	.....	78403	78403	78403	78403	78403	78403	78403	78403	24
25	BOSSAGE du bouchon de vidange du réservoir d'essence	65210	65210	65210	65210	65210	65210	65210	65210	65210	65210	65210	65210	65210	65210	65210	65210	65210	.....	.....	.....	.....	.....	.....	.....	.....	.....	.....	25
26	BOUCHON de vidange du réservoir d'essence	5039×8	5039×8	5039×8	5039×8	5039×8	5039×8	5039×8	5039×8	5039×8	5039×8	5039×8	5039×8	5039×8	5039×8	5039×8	5039×8	5039×8	.....	5039×8	.....	.....	.....	.....	.....	.....	.....	.....	26
27	— de remplissage du réservoir d'essence	67128	67128	67128	67128	67128	67128	67128	67128	67128	67128	67128	67128	67128	67128	67128	67128	67128	.....	67128	.....	.....	.....	.....	.....	.....	.....	.....	27
28	— porte-filtre de réservoir d'essence	.....	.....	.....	.....	.....	.....	.....	.....	.....	.....	.....	.....	.....	.....	.....	.....	.....	78399	.....	78399	78399	78399	78399	78399	78399	78399	78399	28
29	BOULON fixation de support côté réservoir d'essence	24949	24949	24949	24949	24949	24919	24949	24949	24949	24949	24949	24949	34919	24949	24949	24949	24919	.....	.....	.....	.....	.....	.....	.....	.....	.....	.....	29
30	— fixation de support arrière du réservoir d'essence	67087	67087	67087	67087	67087	67087	67087	67087	67087	67087	67087	67087	67087	67087	67087	67087	67087	67087	.....	.....	.....	.....	67087	.....	.....	.....	.....	30
31	BRIDE d'attache du réservoir d'essence (droite)	68191	68191	.....	.....	.....	.....	.....	.....	.....	.....	.....	.....	.....	.....	.....	.....	.....	.....	.....	.....	.....	.....	.....	.....	.....	.....	.....	31
32	— d'attache du réservoir d'essence (gauche)	68192	68192	.....	.....	.....	.....	.....	.....	.....	.....	.....	.....	.....	.....	.....	.....	.....	.....	.....	.....	.....	.....	.....	.....	.....	.....	.....	32
33	— de support arrière du réservoir d'essence	67066	67066	69565	67066	67066	67066	67066	67066	69565	69565	69565	69565	69565	69565	69565	69565	69565	69565	.....	.....	.....	.....	69565	.....	.....	.....	.....	33
34	— de fixation de tôle arrière de protection de réservoir essence et malle	.....	.....	.....	.....	.....	.....	.....	.....	73961	.....	.....	.....	.....	.....	.....	.....	.....	.....	.....	.....	.....	.....	.....	.....	.....	.....	.....	34
35											73961	73961	.....	73961	.....	.....	.....	.....	.....	.....	.....	.....	.....	.....	.....	.....	.....	.....	35
36	BUSE du raccord de départ d'essence	.....	.....	69028	69028	69028	69028	69028	69028	69028	69028	69028	69028	69028	69028	69028	69028	69028	69028	69028	69028	69028	69028	69028	69028	69028	69028	69028	36
37	— conique du raccord du tuyau de refoulement	127×19	127×19	.....	.....	.....	.....	.....	.....	.....	.....	.....	.....	.....	.....	.....	.....	.....	.....	.....	.....	.....	.....	.....	.....	.....	.....	.....	37
38	CALE arrière de réservoir d'essence	.....	.....	.....	.....	.....	.....	.....	.....	.....	.....	.....	.....	.....	.....	.....	.....	.....	.....	75488	75488	75488	75488	.....	75483	75488	75483	75488	38
39	— de réservoir d'essence	68193	68193	68193	68193	68193	68193	68193	68193	68193	68193	68193	68193	68193	68193	68193	68193	68193	68193	.....	.....	.....	.....	68193	.....	.....	.....	.....	39
40	— avant de réservoir d'essence	.....	.....	.....	.....	.....	.....	.....	.....	.....	.....	.....	.....	.....	.....	.....	.....	.....	.....	76436	68193	68193	68193	.....	68193	68193	68193	68193	40
41	CANALISATION de jauge à essence	.....	.....	.....	.....	.....	.....	.....	.....	.....	.....	.....	.....	.....	5) 300066	5) 300066	5) 300066	5) 300066	.....	.....	.....	.....	.....	.....	.....	.....	.....	.....	41
42															6) 300067	6) 300067	6) 300067	6) 300067											42
43	CHAPEAU du reniflard de réservoir d'essence	67558	67558	67558	67558	67558	67558	67558	67558	67558	67558	67558	67558	67558	67558	67558	67558	67558	67558	.....	.....	.....	.....	67558	.....	.....	.....	.....	43
44	CHICANES du reniflard de réservoir d'essence	67559	67559	67559	67559	67559	67559	67559	67559	67559	67559	67559	67559	67559	67559	67559	67559	67559	67559	.....	.....	.....	.....	67559	.....	.....	.....	.....	44
45		67560	67560	67560	67560	67560	67560	67560	67560	67560	67560	67560	67560	67560	67560	67560	67560	67560	67560	.....	.....	.....	.....	67560	.....	.....	.....	.....	45
46	CLOISON intérieure de réservoir d'essence	.....	.....	.....	.....	.....	.....	.....	.....	.....	.....	.....	.....	.....	.....	.....	.....	.....	.....	.....	.....	.....	77938	77938	.....	77938	77938	.....	77938	46
47	COLLERETTE du corps de remplissage	67129	67129	67129	67129	67129	67129	67129	67129	67129	67129	67129	67129	67129	67129	67129	67129	67129	.....	67129	.....	.....	.....	.....	.....	.....	.....	.....	47
48	COLLIER de fixation tuyau « Veritas »	.....	.....	71938	.....	71938	71938	71938	71938	71938	71938	71938	71938	71938	71938	71938	71938	71938	.....	.....	.....	.....	.....	.....	.....	.....	.....	.....	48
49	— de fixation du tube de reniflard de réservoir d'essence	.....	.....	.....	.....	.....	.....	.....	.....	.....	.....	.....	.....	.....	76002	76002	76002	76002	76002	.....	.....	.....	.....	76002	.....	.....	.....	.....	49
50	— de fixation de corps de remplissage de réservoir d'essence	.....	.....	.....	.....	.....	.....	.....	.....	.....	.....	.....	.....	.....	75408	75408	75408	75408	.....	.....	.....	.....	.....	.....	.....	.....	.....	.....	50
51	CONTRE-ECROU du raccord du tuyau de refoulement	5039×6A	5039×6A	.....	.....	.....	.....	.....	.....	.....	.....	.....	.....	.....	.....	.....	.....	.....	.....	.....	.....	.....	.....	.....	.....	.....	.....	.....	51
52	CONTRE-PLAQUE intérieure de bride d'attache	68234	68234	.....	.....	.....	.....	.....	.....	.....	.....	.....	.....	.....	.....	.....	.....	.....	.....	.....	.....	.....	.....	.....	.....	.....	.....	.....	52
53	— intérieure de bride gauche d'attache	68235	68235	.....	.....	.....	.....	.....	.....	.....	.....	.....	.....	.....	.....	.....	.....	.....	.....	.....	.....	.....	.....	.....	.....	.....	.....	.....	53
54	— de support de côté de réservoir d'essence	.....	.....	71201	71201	71201	71201	71201	.....	71201	71201	71201	71201	71201	71201	71201	71201	71201	.....	.....	.....	.....	.....	.....	.....	.....	.....	.....	54
55	— de support avant de réservoir d'essence	.....	.....	.....	.....	.....	.....	.....	.....	.....	.....	.....	.....	.....	.....	.....	.....	.....	71201	75713	75713	75713	75713	75713	75713	75713	75713	75713	55
56	CORPS du reniflard du réservoir d'essence	67557	67557	67557	67557	67557	67557	67557	67557	67557	67557	67557	67557	67557	67557	67557	67557	67557	67557	.....	.....	.....	.....	.....	.....	.....	.....	.....	56
57	— de remplissage du réservoir d'essence	67127	67127	1) 72506	70946	1) 72506	1) 72506	2) 70946	2) 70946	1) 71632	1) 71632	1) 71632	4) 74249	4) 74249	74249	74249	74249	74249	76659	76659	76659	77605	77605	76659	2) 77605	2) 77605	76659	77605	57
58				2) 72846		2) 72846	3) 72846	1) 71632	1) 71632	3) 73472	3) 73472	3) 73472	3) 73472	3) 73472											1) 78494	1) 78494			58
59										4) 74249	4) 74249	1) 71632	1) 71632	1) 71632															59
60	— du bouchon de remplissage du réservoir d'essence	.....	.....	.....	.....	.....	.....	.....	.....	.....	.....	.....	.....	.....	.....	.....	.....	.....	77574	.....	77574	77574	77574	77574	77574	77574	77574	77574	60
61	COUVERCLE de bouchon de remplissage	.....	.....	.....	.....	.....	.....	.....	.....	.....	.....	.....	.....	.....	.....	.....	.....	.....	77575	.....	77575	77575	77575	77575	77575	77575	77575	77575	61
62	CUVETTE intérieure du réservoir d'essence	5039×15	5039×15	5039×15	5039×15	5039×15	5039×15	5039×15	5039×15	5039×15	5039×15	5039×15	5039×15	5039×15	.....	.....	.....	.....	.....	.....	.....	.....	.....	.....	.....	.....	.....	.....	62
63	DURIT de raccord de tube de reniflard du réservoir d'essence	.....	.....	.....	.....	.....	.....	.....	.....	.....	.....	.....	.....	.....	76003	76003	76003	76003	76003	.....	.....	.....	.....	76003	.....	.....	.....	.....	63
64	ECROU du raccord du départ d'essence	.....	.....	69029	69029	69029	69029	69029	69029	69029	69029	69029	69029	69029	69029	69029	69029	69029	69029	69029	69029	69029	69029	69029	69029	69029	69029	69029	64
65	— du raccord du tuyau de refoulement	5039×12	5039×12	.....	.....	.....	.....	.....	.....	.....	.....	.....	.....	.....	.....	.....	.....	.....	.....	.....	.....	.....	.....	.....	.....	.....	.....	.....	65

(1) Spécial pour cabriolet.
(2) Pour conduite intérieure.
(3) Pour Sedan avec malle coquille et roue de secours arrière.
(4) Pour Sedan.
(5) Longueur : 4 m. 50.
(6) Longueur : 4 m.

DÉSIGNATION DES PIÈCES	11 CV M 67 27/28/29	14 CV K 74 1929	11 CV M 67 C 1930/31	15 CV K 75 1930/31	14 CV M 75 1930/31	16 CV M 73 1930/31	15 CV K 78 1930/31	22 CV H 73 1931	11 CV M A 67 1932/33	14 CV M B 75 1932/33	16 CV M C 78 1932/33	15 CV M D 73 1932/33	19 CV M 75 C 1932/33	11 CV M E 67 1932/33	14 CV M F 75 C 1933/34	14 CV M F 75 L 1933/34	19 CV H 75 R I 1933/34	19 CV T 8 L 1935	10 CV L 67 1935	19 CV T 135 1935	14 CV T 119 1935	17 CV T 126 C 1935	17 CV T 126 L 1935	17 CV T 130 1935	17 CV Baby Sport 1935	16 CV T 13 1935	17 CV T 126 L/S B 1935
EMBASE du reniflard du réservoir d'essence	66807	66807	66807	66807	66807	66807	66807	66807	66807	66807	66807	66807	66807	.....	.....	.....	.....	.....	.....	.....	.....	.....	.....	.....	.....	.....	.....
— de filtre sur réservoir d'essence	.....	.....	.....	.....	.....	.....	.....	.....	.....	.....	.....	.....	.....	.....	.....	.....	.....	78402	.....	78402	78402	78402	78402	78402	78402	78402	78402
— du bouchon de vidange	.....	.....	.....	.....	.....	.....	.....	.....	.....	.....	.....	.....	.....	.....	.....	.....	.....	65210	65210	.....	.....	.....	65210	.....	.....	.....	.....
— de jauge électrique du réservoir	.....	.....	.....	.....	.....	.....	.....	.....	.....	.....	.....	.....	.....	.....	.....	.....	.....	.....	.....	.....	.....	.....	.....	.....	.....	.....	.....
ENTRETOISE intérieure du réservoir d'essence	68132	69063	70647	70651	70651	70651	70651	.....	73264	73264	73264	73264	73264	74216	74216	74216	74216	76478	76478	76478	76478	76478	76478	76478	76478	76478	76478
FILTRE de réservoir d'essence	.....	.....	.....	.....	.....	.....	.....	.....	.....	.....	.....	.....	.....	.....	.....	.....	.....	74216	75485	75485	.....	.....	74216	.....	.....	.....	.....
FLASQUE droite du réservoir d'essence	68130	69061	70645	70649	70649	70649	70649	.....	73263	73262	73262	73262	73262	74214	74214	74214	74214	78400	78400	78400	78400	78400	78400	78400	78400	78400	78400
— gauche du réservoir d'essence	68131	69062	70645	70650	70650	70650	70650	.....	73263	73263	73263	73263	73263	74215	74215	74215	74215	74214	75483	75483	77936	77936	74214	77936	77936	75483	77936
FREIN de boulon fixation avant de réservoir d'essence	.....	.....	.....	.....	.....	.....	.....	.....	.....	.....	.....	.....	.....	.....	.....	.....	.....	74215	75484	75484	77937	77937	74215	77937	77937	75484	77937
JAUGE du réservoir d'essence	.....	.....	.....	.....	.....	.....	.....	.....	.....	.....	.....	.....	.....	.....	.....	.....	.....	77689	.....	77689	77689	77689	77689	77689	77689	77689	77689
JOINT de la plaque fixation de jauge du réservoir d'essence	68074	68074	68074	68074	68074	68074	68074	68074	68074	68074	68074	68074	68074	68074	68074	68074	68074	300176	300148	300148	300223	300223	300176	300223	300223	300148	300223
— des raccords des tubulures de remplissage	.....	.....	71303	.....	71303	71303	71303	71303	71303	.....	.....	.....	.....	.....	.....	.....	.....	.....	.....	.....	.....	.....	.....	.....	.....	.....	.....
— du bouchon de remplissage du réservoir d'essence	67184	67184	67184	67184	67184	67184	67184	67184	67184	67184	67184	67184	67184	67184	67184	67184	67184	76702	76702	76702	76702	76702	76702	76702	76702	76702	76702
— du reniflard du réservoir d'essence	67224	67224	67224	67224	67224	67224	67224	67224	67224	67224	67224	67224	67224	67224	67224	67224	67224	.....	67184	.....	.....	.....	.....	.....	.....	.....	.....
— du bouchon de vidange du réservoir d'essence	1464	1464	1464	1464	1464	1464	1464	1464	1464	1464	1464	1464	1464	1464	1464	1464	1464	67224	.....	.....	.....	.....	67224	.....	.....	.....	.....
— de la jauge électrique du réservoir d'essence	.....	.....	.....	.....	.....	.....	.....	.....	.....	.....	.....	.....	.....	.....	.....	.....	.....	1464	1464	.....	.....	.....	.....	.....	.....	.....	.....
— du couvercle du bouchon de remplissage	.....	.....	.....	.....	.....	.....	.....	.....	.....	.....	.....	.....	.....	.....	.....	.....	.....	.....	.....	.....	.....	.....	.....	.....	.....	.....	.....
— du bouchon porte-filtre du réservoir d'essence	.....	.....	.....	.....	.....	.....	.....	.....	.....	.....	.....	.....	.....	.....	.....	.....	.....	76479	76479	76479	76479	76479	76479	76479	76479	76479	76479
LEVIER de fermeture du bouchon de remplissage	.....	.....	.....	.....	.....	.....	.....	.....	.....	.....	.....	.....	.....	.....	.....	.....	.....	77576	.....	77576	77576	77576	77576	77576	77576	77576	77576
PATTE d'attache de tôle de protection de reniflard	.....	.....	.....	.....	.....	.....	.....	.....	.....	.....	.....	.....	.....	.....	.....	.....	.....	78401	.....	78401	78401	78401	78401	78401	78401	78401	78401
	.....	.....	.....	.....	.....	.....	.....	.....	.....	.....	.....	.....	.....	74922	74922	74922	74922	77578	.....	77578	77578	77578	77578	77578	77578	77578	77578
PLAQUE de fixation de jauge sur réservoir d'essence	68073	68073	68073	68073	68073	68073	68073	68073	68073	68073	68073	68073	68073	68073	68073	68073	68073	.....	.....	.....	.....	.....	.....	.....	.....	.....	.....
PLONGEUR de jauge d'essence	.....	.....	.....	.....	.....	.....	.....	.....	.....	.....	.....	.....	.....	300065	300065	300065	300065	.....	.....	.....	.....	.....	.....	.....	.....	.....	.....
PROTECTION du tube « Veritas » sur traverse arrière	.....	.....	71135	71135	71135	71135	71135	71135	71135	71135	71135	71135	71135	.....	.....	.....	.....	.....	.....	.....	.....	.....	.....	.....	.....	.....	.....
RACCORD de départ d'essence du réservoir	.....	.....	63027	69027	69027	69027	69027	69027	69027	69027	69027	69027	69027	69027	69027	69027	69027	69027	69027	69027	69027	69027	69027	69027	69027	69027	69027
— de jauge de réservoir sur tube pression pompe	.....	.....	.....	.....	.....	.....	.....	.....	.....	73603	73603	73603	73603	73603	73603	73603	73603	.....	.....	.....	.....	.....	.....	.....	.....	.....	.....
— du tuyau de refoulement	5039×6	5039×6	.....	.....	.....	.....	.....	.....	.....	.....	.....	.....	.....	.....	.....	.....	.....	.....	.....	.....	.....	.....	.....	.....	.....	.....	.....
— d'arrivée d'essence à la pompe	.....	.....	.....	.....	.....	.....	.....	72268	.....	.....	.....	.....	.....	.....	.....	.....	.....	.....	.....	.....	.....	.....	.....	.....	.....	.....	.....
— mâle de tubulure de remplissage	.....	.....	71301	.....	71301	71301	71301	71301	71301	76701	76701	76701	76701	76701	76701	76701	76701	76701	76701	76701	76701	76701	76701	76701	76701	76701	76701
— femelle de tubulure de remplissage	.....	.....	71302	.....	71302	71302	71302	71302	71302	76700	76700	76700	76700	69027	69027	69027	69027	76700	76700	76700	76700	76700	76700	76700	76700	76700	76700
— de jauge d'essence	.....	.....	.....	.....	.....	.....	.....	.....	.....	.....	.....	.....	.....	300068	300068	300068	300068	.....	.....	.....	.....	.....	.....	.....	.....	.....	.....
RÉSERVOIR d'essence	68072	68708	2) 72505 1) 72845	70087	2) 72505 1) 72845	2) 72505 1) 72845	2) 70087 1) 75278	71680 1) 72580	7) 73160 6) 73573 1) 73161	7) 73160 8) 73573 1) 73161	7) 73160 8) 73573 1) 73161	7) 73160 8) 73573 1) 73161	7) 73160 8) 73573 1) 73161	74213	74213	74213	74213	78439	76465	76465	77935	77935	78439	2) 77935 1) 78105 9) 78316	2) 77935 1) 78105 9) 78316	76465	77935
SOUPAPE de bouchon de remplissage	.....	.....	.....	.....	.....	.....	.....	.....	.....	.....	.....	.....	.....	.....	.....	.....	.....	.....	.....	.....	.....	.....	.....	.....	.....	.....	.....
SUPPORT de réservoir d'essence avant	.....	.....	.....	.....	.....	.....	.....	.....	.....	.....	.....	.....	.....	76736	76736	.....	76736	.....	76736	.....	.....	.....	.....	.....	.....	.....	.....
— arrière de réservoir d'essence	67085	67085	67085	67085	67085	67085	67085	67085	67085	67085	67085	67085	67085	.....	.....	.....	.....	74217	75486	75486	75486	75486	74217	75486	75486	75486	75486
— de côté de réservoir d'essence	.....	.....	69663	69663	69663	69663	69663	69663	69563	74218	74218	74218	74218	74218	74218	74218	74218	74218	75487	75487	77939	77939	74218	77939	77939	75487	77939
TOLE de protection du réservoir d'essence	.....	.....	.....	.....	.....	.....	.....	.....	73596	74217	74217	74217	74217	.....	.....	.....	.....	.....	.....	.....	.....	.....	.....	.....	.....	.....	.....
	.....	.....	.....	.....	.....	.....	.....	.....	.....	73596	73596	73596	73596	74896	74896	74896	74896	.....	.....	.....	.....	.....	.....	.....	.....	.....	.....
— de protection de reniflard du réservoir d'essence	.....	.....	.....	.....	.....	.....	.....	.....	.....	.....	.....	.....	.....	8) 75071 74911	8) 75071 74911	8) 75071 74911	8) 75071 74911	.....	.....	.....	.....	.....	.....	.....	.....	.....	.....
— de protection du réservoir d'essence et de malle	.....	.....	.....	.....	.....	.....	.....	.....	73943	73943	73943	.....	73943	.....	.....	.....	.....	.....	.....	.....	.....	.....	.....	.....	.....	.....	.....
— droits de protection de malle	.....	.....	.....	.....	.....	.....	.....	.....	.....	.....	.....	.....	.....	75069	75069	75069	75069	.....	.....	.....	.....	.....	.....	.....	.....	.....	.....
— gauche de protection de malle	.....	.....	.....	.....	.....	.....	.....	.....	.....	.....	.....	.....	.....	75070	75070	75070	75070	.....	.....	.....	.....	.....	.....	.....	.....	.....	.....
TUBE du réservoir à la pompe	.....	.....	70648	.....	70648	70648	3) 70648 4) 68090	5) 72823 6) 70652	3) 70648	70648	70648	68090	6) 68090 5) 70648	70648	70648	70648	70648	70648	70648	70648	77956	77956	70648	77955	77955	70648	77956
— de reniflard de réservoir d'essence	.....	.....	.....	.....	.....	.....	.....	.....	.....	.....	.....	.....	.....	76001	76001	76001	76001	76001	.....	.....	.....	.....	76001	.....	.....	.....	.....
— du réservoir à l'exhausteur	68090	68090	.....	68090	.....	.....	.....	.....	.....	.....	.....	.....	.....	.....	.....	.....	.....	.....	.....	.....	.....	.....	.....	.....	.....	.....	.....
— support du réservoir d'essence	66798	66798	.....	.....	.....	.....	.....	.....	.....	.....	.....	.....	.....	.....	.....	.....	.....	.....	.....	.....	.....	.....	.....	.....	.....	.....	.....
— sur reniflard de réservoir d'essence	.....	.....	.....	.....	.....	.....	.....	.....	.....	.....	.....	.....	.....	.....	.....	.....	.....	76020	.....	.....	.....	.....	76020	.....	.....	.....	.....
— d'air de réservoir d'essence	.....	.....	.....	.....	.....	.....	.....	.....	.....	.....	.....	.....	.....	.....	76661	76661	.....	.....	76661	.....	.....	.....	.....	.....	76661	.....	.....
TUBULURE de remplissage de réservoir d'essence	.....	.....	1) 72847	.....	.....	.....	72579	1) 72581	1) 72579	1) 72579	1) 72579	1) 72579	1) 72579	.....	.....	.....	.....	78764	76960	78844	77581	77581	78764	77581	77581	78844	77581
																									1) 78680		
TUYAU intérieur du réservoir d'essence	5078×6	5078×6	5078×6	5078×6	5078×6	5078×6	5078×6	5078×6	5078×6	5078×6	5078×6	5078×6	5078×6	5078×6	5078×6	5078×6	5078×6	77147	75712	75712	75712	75712	77147	75712	75712	75712	75712
VIS fixation de la plaque de la jauge « Veritas »	68208	68208	68208	68208	68208	68208	68208	68208	68208	68208	68208	68208	68208	68208	68208	68208	68208	.....	.....	.....	.....	.....	.....	.....	.....	.....	.....
— fixation des attaches du tube d'essence	40956	40956	40956	40956	40956	40956	40956	40956	40956	40956	40956	40956	40956	40956	40956	40956	40956	40956	40956	40956	40956	40956	40956	40956	40956	40956	40956
— fixation de serrage de bride de support arrière	67086	67086	67086	67086	67086	67086	67086	67086	67086	67086	67086	67086	67086	67086	67086	67086	67086	67086	67086	67086	67086	67086	67086	67086	67086	67086	67086
— fixation de jauge électrique	.....	.....	.....	.....	.....	.....	.....	.....	.....	.....	.....	.....	.....	.....	.....	.....	.....	76441	76441	76441	76441	76441	76441	76441	76441	76441	76441

(1) Spécial pour cabriolet.
(2) Pour conduite intérieur
(3) Pour K 78.
(4) Pour K 78 L.
(5) Pour modèle normal.
(6) Pour modèle long.
(7) Pour Sedan avec malle coquille et roue de secours arrière.
(8) Pour Victoria et Sedan.
(9) Pour conduite intérieure spéciale.

SILENCIEUX ET TUBES D'ÉCHAPPEMENT

DÉSIGNATION DES PIÈCES	11 CV M 67 27/28/29	14 CV K 74 1929	11 CV M 67 C 1930/31	15 CV K 75 1930/31	14 CV M 75 1930/31	16 CV M 78 1930/31	16 CV K 78 1930/31	22 CV H 78 1931	11 CV M A 67 1932/33
AMIANTE de la flasque du tuyau d'échappement	67556	67556	.....	67556	.....	.....	.....	.....	.....
ATTACHE du tuyau arrière d'échappement	.....	.....	.....	.....	.....	.....	.....	.....	73701
BOULON de fixation du fond d'échappement sur le châssis	25441	25441	.....	25441	.....	.....	25441	25441	.....
— de fixation de bride de pot d'échappement	67055	67055	67055	67055	67055	67055	67055	67055	67055
— de serrage du support arrière du tuyau d'échappement	67212	67212	67212	67212	67212	67212	67212	67212	67212
— de fixation arrière d'échappement sur le châssis et fixation du support avant du tuyau d'échappement	.....	.....	25441	.....	25441	25441	.....	.....	.....
— de fixation de bride d'échappement du tuyau avant	104309	104309	104309	104309	104309	104309	104309	.....	.....
— de fixation du support arrière du tuyau d'échappement	104317	104317	104317	104317	104317	104317	104317	104317	.....
BRIDE de fond de pot d'échappement	40663	40663	40663	40663	40663	40663	40663	70237	40663
— du tuyau d'échappement avant	65458	65458	65458	65458	65458	65458	65458	69896	65458
— de support de tuyau arrière d'échappement	.....	.....	.....	.....	.....	.....	.....	.....	.....
— de fond avant et arrière de pot d'échappement	.....	.....	.....	.....	.....	.....	.....	.....	.....
— de fond arrière du pot d'échappement	.....	.....	.....	.....	.....	.....	.....	.....	.....
— de fond avant du pot d'échappement	.....	.....	.....	.....	.....	.....	.....	.....	.....
CEINTURE d'amiante du pot d'échappement	.....	.....	.....	.....	.....	.....	.....	71592	.....
CLOISON intérieure du pot d'échappement	.....	.....	.....	.....	.....	.....	.....	71559	72781
— longitudinale du pot d'échappement	.....	.....	.....	.....	.....	.....	.....	.....	.....
— extrême du pot d'échappement	.....	.....	.....	.....	.....	.....	.....	.....	.....
— intermédiaire du pot d'échappement	.....	.....	.....	.....	.....	.....	.....	.....	.....
COLLERETTE du tuyau arrière d'échappement	.....	.....	.....	.....	.....	.....	.....	.....	.....
— du tuyau avant d'échappement	66392	66392	66392	66392	66392	66392	66392	69895	66392
— du tuyau avant et arrière d'échappement	.....	.....	.....	.....	.....	.....	.....	.....	.....
COLLIER de support du tuyau d'échappement	.....	.....	.....	.....	.....	.....	.....	.....	.....
— de support du tuyau arrière d'échappement	.....	.....	.....	.....	.....	.....	.....	73693	73693
— de support de tuyau avant d'échappement	.....	.....	71949 bis	.....	71949 bis	71949 bis	.....	.....	.....
CONE intérieur du pot d'échappement	.....	.....	.....	.....	.....	.....	.....	.....	.....
CORNIÈRE de fixation du pot d'échappement sur la traverse de main avant de re sort arrière	.....	.....	.....	.....	.....	.....	.....	2) 71593	.....
CORPS du pot d'échappement	68052	68052	6) 71946 5) 70269	68052	71946	71946	72467	71555	71946
COUVERCLE intérieur du pot d'échappement	68053	68053	68053	68053	68053	68053	68053	.....	.....
ECROU de boulon de fixation de la bride d'échappement du tuyau avant	24236	24236	24236	24236	24236	24236	24236	24236	24236
— du goujon de fixation de la bride du pot d'échappement	.....	.....	68815	68815	68815	68815	68815	68815	68815
EMBOUT de tuyau arrière d'échappement	68058	68058	68058	68058	68058	68058	68058	71925	68058
ENTRETOISE de l'embout du tuyau arrière d'échappement	67213	67213	67213	67213	67213	67213	67213	67213	2) 67213
ENVELOPPE extérieure du pot d'échappement	.....	.....	.....	.....	.....	.....	.....	.....	.....
ÉQUERRE support de tôle de protection	.....	.....	.....	.....	.....	.....	.....	.....	.....
ÉTRIER de fixation du tuyau arrière d'échappement	.....	.....	.....	.....	.....	.....	.....	.....	.....
FLASQUE de tuyau d'échappement sur carter sous moteur	67555	67555	.....	67555	.....	.....	.....	.....	.....
FOND avant du pot d'échappement	67053	67053	71947	67053	71947	71947	67053	71557	.....
— arrière de pot d'échappement	67054	67054	71948	67054	71948	71948	67054	71558	.....
— du pot d'échappement	.....	.....	.....	.....	.....	.....	.....	.....	72780
— avant et arrière du pot d'échappement	.....	.....	.....	.....	.....	.....	.....	.....	.....
GARNITURE du pot d'échappement	.....	.....	.....	.....	.....	.....	.....	.....	.....
— de tôle de protection	.....	.....	.....	.....	.....	.....	.....	.....	.....
JOINT de bride de fond arrière du pot d'échappement	5064×4	5064×4	5064×4	5064×4	5064×4	5064×4	5064×4	70238	5064×4
— de bride de fond d'échappement	.....	.....	.....	.....	.....	.....	.....	.....	.....
— de bride de fond avant et arrière du pot d'échappement	65460	65460	65460	65460	65460	65460	65460	69897	65460
— de bride du tuyau d'échappement avant	.....	.....	.....	.....	.....	.....	.....	.....	.....
— de bride du fond avant	.....	.....	.....	.....	.....	.....	.....	.....	.....
POT d'échappement	.....	.....	.....	.....	.....	.....	.....	.....	.....
RONDELLE de fermeture du tuyau d'entrée des gaz	.....	.....	.....	.....	.....	.....	.....	.....	.....
SUPPORT arrière du tuyau d'échappement	67211	67211	70274	67211	70274	70274	67211	67211	1) 73682 2) 73702
— du tuyau avant d'échappement	.....	.....	71949	.....	71949	71949	.....	.....	.....
— avant du pot d'échappement	.....	.....	.....	.....	.....	.....	.....	71968	72784

DÉSIGNATION DES PIÈCES	14 CV M B 76 1932/33	16 CV M C 78 1932/33	16 CV M D 78 1932/33	19 CV H 75 C 1932/33	11 CV M E 67 1932/33	14 CV M F 75 C 1933/34	14 CV M F 75 L 1933/34	19 CV H 75 R I 1933/34	19 CV T 8 L 1935	10 CV L 67 1934	10 CV T 105 1935	14 CV T 110 1935	17 CV T 120 C 1935	17 CV T 120 L 1935	17 CV T 150 1935	17 CV Baby Sport 1935	10 CV T 10 1936	17 CV T 120 L.S.B 1935
AMIANTE de la flasque du tuyau d'échappement	.....	.....	.....	.....	.....	.....	.....	.....	.....	.....	.....	.....	.....	.....	.....	.....	.....	.....
ATTACHE du tuyau arrière d'échappement	73701	73701	73701	73701	73701	73701	73701	73701	.....	.....	.....	.....	.....	.....	.....	.....	.....	.....
BOULON de fixation du fond d'échappement sur le châssis	67055	67055	67055	67055	67055	67055	67055	67055	67055	67055	67055	67055	67055	67055	67055	67055	67055	67055
— de fixation de bride de pot d'échappement	67212	67212	67212	67212	67212	67212	67212	67212	.....	67212	.....	.....	.....	.....	.....	.....	.....	.....
— de serrage du support arrière du tuyau d'échappement	.....	.....	.....	.....	.....	.....	.....	.....	.....	.....	.....	.....	.....	.....	.....	.....	.....	.....
— de fixation arrière d'échappement sur le châssis et fixation du support avant du tuyau d'échappement	.....	.....	.....	.....	.....	.....	.....	.....	.....	.....	.....	.....	.....	.....	.....	.....	.....	.....
— de fixation de bride d'échappement du tuyau avant	.....	.....	.....	.....	.....	.....	.....	.....	.....	.....	.....	.....	.....	.....	.....	.....	.....	.....
— de fixation du support arrière du tuyau d'échappement	.....	.....	.....	.....	.....	.....	.....	.....	.....	.....	.....	.....	.....	.....	.....	.....	.....	.....
BRIDE de fond de pot d'échappement	40663	40663	40663	70237	40663	40663	40663	70237	.....	75489	.....	.....	.....	.....	.....	.....	.....	.....
— du tuyau d'échappement avant	65458	65458	65458	69896	65458	65458	65458	69896	69896	75195	65458	65458	69896	69896	69896	69896	65458	69896
— de support de tuyau arrière d'échappement	.....	.....	.....	.....	.....	.....	.....	.....	.....	.....	78196	78196	78196	.....	78199	78199	78196	78196
— de fond avant et arrière de pot d'échappement	.....	.....	.....	.....	.....	.....	.....	.....	78516	.....	78517	78517	.....	.....	78516	78516	78517	.....
— de fond arrière du pot d'échappement	.....	.....	.....	.....	.....	.....	.....	.....	.....	.....	.....	.....	78517	78517	.....	.....	.....	78517
— de fond avant du pot d'échappement	.....	.....	.....	.....	.....	.....	.....	.....	.....	.....	.....	.....	78516	78516	.....	.....	.....	78516
CEINTURE d'amiante du pot d'échappement	.....	.....	.....	.....	.....	.....	.....	.....	.....	.....	.....	.....	.....	.....	.....	77931	.....	.....
CLOISON intérieure du pot d'échappement	72781	72781	72781	71559	68053	68053	68053	75317	.....	.....	.....	.....	.....	.....	.....	.....	77335	77335
— longitudinale du pot d'échappement	.....	.....	.....	.....	.....	.....	.....	.....	77335	77335	77335	77335	77335	77335	.....	.....	77336	77336
— extrême du pot d'échappement	.....	.....	.....	.....	.....	.....	.....	.....	77336	77336	77336	77336	77336	77336	.....	.....	77337	77337
— intermédiaire du pot d'échappement	.....	.....	.....	.....	.....	.....	.....	.....	77337	77337	77337	77337	77337	77337	.....	.....	.....	.....
COLLERETTE du tuyau arrière d'échappement	.....	.....	.....	.....	.....	.....	.....	.....	.....	.....	.....	.....	66392	66392	.....	.....	.....	66392
— du tuyau avant d'échappement	66392	66392	66392	69896	66392	66392	66392	69895	.....	75196	.....	.....	69895	69895	.....	.....	.....	69895
— du tuyau avant et arrière d'échappement	.....	.....	.....	.....	.....	.....	.....	.....	69895	.....	66392	.....	.....	.....	69895	69895	69895	.....
COLLIER de support du tuyau d'échappement	.....	.....	.....	.....	.....	.....	.....	.....	.....	75521	.....	.....	.....	.....	.....	.....	.....	.....
— de support du tuyau arrière d'échappement	73693	73693	73693	73693	73693	73693	73693	73693	74601	.....	.....	.....	.....	73693	.....	.....	.....	.....
— de support de tuyau avant d'échappement	.....	.....	.....	.....	.....	.....	.....	.....	.....	.....	.....	.....	.....	.....	.....	.....	.....	.....
CONE intérieur du pot d'échappement	.....	.....	.....	.....	.....	.....	.....	.....	.....	.....	.....	.....	.....	.....	.....	77932	.....	.....
CORNIÈRE de fixation du pot d'échappement sur la traverse de main avant de re sort arrière	.....	.....	.....	.....	.....	.....	.....	.....	.....	.....	.....	.....	.....	.....	.....	.....	.....	.....
CORPS du pot d'échappement	71946	71946	6) 71946 7) 74770 8) 74765	3) 74525 4) 72814	.....	.....	.....	.....	.....	.....	.....	.....	.....	.....	.....	.....	.....	.....
COUVERCLE intérieur du pot d'échappement	.....	.....	.....	.....	.....	.....	.....	.....	.....	.....	.....	.....	.....	.....	.....	.....	.....	.....
ECROU de boulon de fixation de la bride d'échappement du tuyau avant	24236	24236	24236	24236	76088	76088	76088	76088	76088	76088	76088	76088	76088	76088	76088	76088	76088	76088
— du goujon de fixation de la bride du pot d'échappement	68315	68815	68815	68815	68815	68815	68815	68815	68815	68815	68815	68815	68815	68815	68815	68815	68815	68815
EMBOUT de tuyau arrière d'échappement	68058	68058	68058	71925	68058	68058	68058	71925	71925	76665	68058	68058	68058	71925	71925	71925	68058	68058
ENTRETOISE de l'embout du tuyau arrière d'échappement	2) 67213	2) 67213	2) 67213	67213	67213	67213	67213	67213	.....	.....	.....	.....	.....	.....	.....	.....	.....	.....
ENVELOPPE extérieure du pot d'échappement	.....	.....	.....	.....	.....	.....	.....	.....	77329	77343	77348	77348	77348	77329	77348	77348	77348	77348
ÉQUERRE support de tôle de protection	.....	.....	.....	.....	.....	.....	.....	.....	.....	.....	.....	78598	78598	.....	78598	78598	.....	78598
ÉTRIER de fixation du tuyau arrière d'échappement	.....	.....	.....	.....	.....	.....	.....	.....	.....	.....	78197	78197	78197	.....	78200	78200	78197	78197
FLASQUE de tuyau d'échappement sur carter sous moteur	.....	.....	.....	3) 74542	.....	.....	.....	.....	.....	.....	75490	75490	77919	78418	77919	77919	75490	77919
FOND avant du pot d'échappement	.....	.....	.....	4) 74546	.....	.....	.....	.....	.....	.....	.....	.....	.....	.....	.....	.....	.....	.....
— arrière de pot d'échappement	.....	.....	.....	3) 74543 4) 74547	.....	.....	.....	.....	.....	.....	78156	78156	78156	75490	78157	78157	78156	78156
— du pot d'échappement	72780	72780	72780	.....	74416	74416	74416	75316	.....	75490	.....	.....	.....	.....	.....	.....	.....	.....
— avant et arrière du pot d'échappement	.....	.....	.....	.....	.....	.....	.....	.....	78418	.....	.....	.....	.....	.....	.....	.....	.....	.....
GARNITURE du pot d'échappement	.....	.....	.....	.....	.....	.....	.....	.....	300178	300179	300222	300222	300222	300178	300222	300222	300222	300222
— de tôle de protection	.....	.....	.....	.....	.....	.....	.....	.....	.....	.....	.....	78599	78599	.....	78599	78599	.....	78599
JOINT de bride de fond arrière du pot d'échappement	5064×4	5064×4	5064×4	70238	5064×4	5064×4	5064×4	70238	.....	5064×4	5064×4	5064×4	.....	5064×4	5064×4	.....	.....	5064×4
— de bride de fond d'échappement	.....	.....	.....	.....	.....	.....	.....	.....	70238	.....	.....	.....	.....	.....	70238	70238	5064×4	.....
— de bride de fond avant et arrière du pot d'échappement	65460	65460	65460	69897	65460	65460	65460	69897	69897	75192	65460	65460	69897	69897	69897	69897	65460	69897
— de bride du tuyau d'échappement avant	.....	.....	.....	.....	.....	.....	.....	.....	.....	.....	.....	.....	70238	.....	.....	.....	.....	70238
— de bride du fond avant	.....	.....	.....	.....	74770	74770	75280	76055	78410	77186	77380	77380	78268	77187	78691	77682	77380	78268
POT d'échappement	.....	.....	.....	.....	.....	.....	.....	.....	.....	.....	.....	.....	.....	.....	.....	.....	.....	.....
RONDELLE de fermeture du tuyau d'entrée des gaz	.....	.....	.....	.....	.....	.....	.....	.....	78444	77343	77334	77334	78444	78444	.....	.....	77334	78444
SUPPORT arrière du tuyau d'échappement	1) 73682 2) 73703	1) 73682 2) 73702	1) 73682 2) 73702	1) 73682 2) 73702	1) 73682 2) 73702	1) 73682 2) 73702	1) 73682 2) 73702	1) 73682 2) 73702	73682	75522	78195	78195	78195	73682	78195	78195	78195	78195
— du tuyau avant d'échappement	.....	.....	.....	.....	.....	.....	.....	.....	.....	.....	.....	.....	.....	.....	.....	.....	.....	.....
— avant du pot d'échappement	72784	72784	72784	72784	74421	74421	74421	74421	.....	76832	77900	77900	77900	.....	77900	77900	77900	77900

(1) Spécial pour cabriolet.
(2) Spécial pour Sedan.
(3) Pour premier pot d'échappement.
(4) Pour deuxième pot d'échappement.
(5) Longueur : 600 millimètres.
(6) Longueur : 730 millimètres; diamètre : 125 millimètres.
(7) Longueur : 900 millimètres; diamètre : 142 millimètres.
(8) Longueur : 700 millimètres; diamètre : 200 millimètres.

DÉSIGNATION DES PIÈCES	11 CV M 67 27/28/29	14 CV K 74 1929	11 CV M 67 C 1930/31	15 CV K 75 1930/31	14 CV M 75 1930/31	16 CV M 78 1930/31	16 CV K 78 1930/31	22 CV H 78 1931	11 CV M A 67 1932/33
SUPPORT arrière du pot d'échappement	.....	.....	.....	.....	.....	.....	.....	71569	73299
TOLE de protection de direction	.....	.....	.....	.....	.....	.....	.....	.....	.....
— de fixation de la ceinture d'amiante	.....	.....	.....	.....	.....	.....	.....	71567	.....
— de fixation de support avant du pot d'échappement	.....	.....	.....	.....	.....	.....	.....	.....	.....
TUBE intérieur de pot d'échappement (long)	68054	68054	71951	68054	71951	71951	68054	71563	72816
— intérieur de pot d'échappement (court)	68055	68055	71950	68055	71950	71950	68055	71561	72815
TUYAU avant du pot d'échappement	68056	68056	71944	68056	71944	71944	68056	71883	73533
— arrière du pot d'échappement	68057	68057	71945	68057	71945	71945	68057	5) 71884 72465	3) 73023
— intérieur du pot d'échappement	.....	.....	.....	.....	.....	.....	5) 71907	5) 72466	4) 73024
— d'entrée des gaz	.....	.....	.....	.....	.....	.....	.....	.....	.....
— de retour des gaz de la première chambre	.....	.....	.....	.....	.....	.....	.....	.....	.....
— de passage des gaz de la première à la troisième chambre et de la deuxième à la quatrième	.....	.....	.....	.....	.....	.....	.....	.....	.....
— du retour des gaz de la troisième à la deuxième chambre	.....	.....	.....	.....	.....	.....	.....	.....	.....
PARE-CHOCS									
PLAQUE DE POLICE AVANT									
BOUCHON de pare-chocs avant et arrière	68600	68600	68600	68600	68600	68600	68600	72161	.....
BOULON fixation de support sur bride de soutien	68604	68604	68604	68604	68604	68604	68604	68604	.....
— fixation de collier de serrage sur support	68603	68603	68603	68603	68603	68603	68603	68603	.....
— de jumelage de pare-chocs avant	68871	68871	68871	68871	68871	68871	68871	72250	.....
BRIDE de soutien de pare-chocs arrière	4) 72430 5) 68599	4) 72430 6) 68599	4) 72430 6) 68599	4) 72430 6) 72439	4) 72430 6) 72439	4) 72430 6) 72439	4) 72430 6) 72439	4) 72430 6) 72432	.....
— de soutien de pare-chocs avant	68597	68597	68597	68597	68597	68597	68597	68597	.....
COLLIER de serrage de pare-chocs avant et arrière	68602	68602	68602	68602	68602	68602	68602	72158	.....
CONTRE-PLAQUE de serrage de bride de soutien de pare-chocs avant	68548	68548	68548	68548	68548	68548	68548	68548	.....
— de serrage de bride de pare-chocs avant	.....	.....	.....	.....	.....	.....	.....	.....	68548
ÉCROU de goujon fixation pare-chocs avant et arrière	68549	68549	68549	68549	68549	68549	68549	68549	68549
— de goujon de pare-chocs avant	.....	.....	.....	.....	.....	.....	.....	.....	74414
EMBOUT de pare-chocs avant (rond)	.....	.....	.....	.....	.....	.....	.....	.....	.....
ENTRETOISE entre pare-chocs avant et plaque de police	69807	69807	69807	69807	69807	69807	69807	69807	.....
— de pare-chocs avant	68870	68870	68870	68870	68870	68870	68870	72252	.....
MOTIF de pare-chocs avant et arrière	.....	.....	.....	.....	.....	.....	.....	.....	.....
PARE-CHOCS avant	68550	68550	68550	68550	68550	68550	68550	72159	59820
— arrière droit	.....	.....	.....	.....	.....	.....	.....	.....	.....
— arrière	72461	72461	72461	72461	72461	72461	72461	72491	59821
— arrière gauche	.....	.....	.....	.....	.....	.....	.....	.....	.....
PLAQUE de police avant	69005	69005	69005	69005	69005	69005	69005	72249	69005
RONDELLE entretoise de bride de soutien avant et arrière	68609	68609	68609	68609	68609	68609	68609	68609	.....
— de boulon fixation de support sur bride de soutien	68678	68678	68678	68678	68678	68678	68678	68678	.....
— profilée de pare-chocs avant	68872	68872	68872	68872	68872	68872	68872	68872	.....
— de vis fixation de plaque de police avant	69464	69464	69464	69464	69464	69464	69464	69464	.....
SUPPORT de pare-chocs avant et arrière	68601	68601	68601	68601	68601	68601	68601	72157	.....
— avant droit de pare-chocs avant	.....	.....	.....	.....	.....	.....	.....	.....	.....
— avant gauche de pare-chocs avant	.....	.....	.....	.....	.....	.....	.....	.....	73574
— de plaque de police avant	68607	68607	68607	68607	68607	68607	68607	68607	.....
VIS fixation de bouchon pare-chocs									

DÉSIGNATION DES PIÈCES	14 CV M B 75 1932/33	16 CV M C 78 1932/33	16 CV M D 78 1932/33	19 CV H 75 C 1932/33	11 CV M E 67 1932/33	14 CV M F 75 C 1933/34	14 CV M F 75 L 1933/34	19 CV H 75 R I 1933/34	19 CV T 8 L 1935	10 CV L 67 1934	10 CV T 105 1935	14 CV T 110 1935	17 CV T 120 C 1935	17 CV T 120 L 1935	17 CV T 150 1935	17 CV Baby Sport 1935	10 CV T 10 1936	17 CV T 120 L/S 3 1935
SUPPORT arrière du pot d'échappement	73299	73299	73299	73299	74419	74419	74419	74419	77463	75491	.....	.....	.....	77463	.....	.....	.....	.....
TOLE de protection de direction	.....	.....	.....	.....	.....	.....	.....	.....	.....	.....	.....	78597	78597	.....	78597	78597	.....	78597
— de fixation de la ceinture d'amiante	.....	.....	.....	.....	.....	.....	.....	.....	.....	.....	.....	.....	.....	.....	.....	.....	.....	.....
— de fixation de support avant du pot d'échappement	.....	.....	.....	.....	.....	.....	.....	.....	.....	.....	.....	77899	77899	.....	77899	77899	.....	77899
TUBE intérieur de pot d'échappement (long)	72816	72816	72816	1) 74545 2) 74549	74798	74798	74798	76057	.....	.....	.....	.....	.....	.....	.....	.....	.....	.....
— intérieur de pot d'échappement (court)	72815	72815	72815	1) 74544 2) 74548	74797	74797	74797	76056	.....	.....	.....	.....	.....	.....	.....	.....	.....	.....
TUYAU avant du pot d'échappement	73533	73533	73533	74455 5) 74457	74602	74602	74602	76053	76063	75722	78639	77941	77933	78502	77933	77933	79225	77933
— arrière du pot d'échappement	73024	3) 73023	3) 73023	74456	74603	74603	74603	76054	76054	75723	78640	77942	77942	78503	77934	77934	78640	77942
— intérieur du pot d'échappement	73023	4) 73024	4) 73683	5) 74458														
— d'entrée des gaz	.....	.....	.....	.....	.....	.....	.....	.....	.....	.....	.....	.....	.....	.....	78632	.....	.....	.....
— de retour des gaz de la première chambre	.....	.....	.....	.....	.....	.....	.....	.....	77330	77342	77921	77921	78440	77330	.....	.....	77921	.....
— de passage des gaz de la première à la troisième chambre et de la deuxième à la quatrième	.....	.....	.....	.....	.....	.....	.....	.....	77331	77344	77920	77920	77920	77331	.....	.....	77920	.....
— du retour des gaz de la troisième à la deuxième chambre	.....	.....	.....	.....	.....	.....	.....	.....	77332	77345	77332	77332	77332	77332	.....	.....	77332	.....
PARE-CHOCS	.....	.....	.....	.....	.....	.....	.....	.....	77333	77346	77333	77333	77333	77333	.....	.....	77333	.....
PLAQUE DE POLICE AVANT																		
BOUCHON de pare-chocs avant et arrière	.....	.....	.....	.....	.....	.....	.....	.....	.....	.....	.....	.....	.....	.....	.....	.....	.....	.....
BOULON fixation de support sur bride de soutien	.....	.....	.....	.....	.....	.....	.....	.....	.....	.....	.....	.....	.....	.....	.....	.....	.....	.....
— fixation de collier de serrage sur support	.....	.....	.....	.....	.....	.....	.....	.....	.....	.....	.....	.....	.....	.....	.....	.....	.....	.....
— de jumelage de pare-chocs avant	.....	.....	.....	.....	.....	.....	.....	.....	.....	.....	.....	.....	.....	.....	.....	.....	.....	.....
BRIDE de soutien de pare-chocs arrière	.....	.....	.....	.....	.....	.....	.....	.....	.....	.....	.....	.....	.....	.....	.....	.....	.....	.....
— de soutien de pare-chocs avant	.....	.....	.....	.....	.....	.....	.....	.....	.....	.....	.....	.....	.....	.....	.....	.....	.....	.....
COLLIER de serrage de pare-chocs avant et arrière	.....	.....	.....	.....	.....	.....	.....	.....	.....	.....	.....	.....	.....	.....	.....	.....	.....	.....
CONTRE-PLAQUE de serrage de bride de soutien de pare-chocs avant	.....	.....	.....	.....	.....	.....	.....	.....	.....	.....	.....	.....	.....	.....	.....	.....	.....	.....
— de serrage de bride de pare-chocs avant	68548	68548	68548	68548	.....	.....	74636	.....	.....	.....	.....	.....	.....	.....	.....	.....	.....	.....
ÉCROU de goujon fixation pare-chocs avant et arrière	68549	68549	68549	68549	.....	.....	.....	.....	.....	.....	.....	.....	.....	.....	.....	.....	.....	.....
— de goujon de pare-chocs avant	.....	.....	.....	.....	68549	68549	68549	68549	68549	68549	68549	68549	68549	68549	68549	68549	68549	68549
EMBOUT de pare-chocs avant (rond)	74414	74414	74414	74414	74414	74414	74414	.....	.....	.....	.....	.....	.....	.....	.....	.....	.....	.....
ENTRETOISE entre pare-chocs avant et plaque de police	.....	.....	.....	.....	.....	.....	.....	.....	.....	.....	.....	.....	.....	.....	.....	.....	.....	.....
— de pare-chocs avant	.....	.....	.....	.....	.....	.....	.....	.....	.....	.....	.....	.....	.....	.....	.....	.....	.....	.....
MOTIF de pare-chocs avant et arrière	.....	.....	.....	.....	73560	73560	73560	.....	.....	.....	.....	.....	.....	.....	.....	.....	.....	.....
PARE-CHOCS avant	59820	59820	59820	59820	300072	300072	300072	300072	300156	300115	300262	300263	300263	300156	300262	300262	300262	300263
— arrière droit	.....	.....	.....	.....	.....	.....	.....	.....	.....	300116	.....	300281	300281	.....	3) 300284	3) 300284	300283	300281
— arrière	59821	59821	59821	59821	7) 300073 8) 300074	7) 300073 8) 300074	7) 300073 8) 300074	7) 300073 8) 300074	300199	.....	300280	4) 300283	4) 300283	300199	4) 300285	4) 300285	4) 300283	4) 300283
— arrière gauche	.....	.....	.....	.....	.....	.....	.....	.....	.....	300117	.....	300282	300282	.....	.....	.....	.....	.....
PLAQUE de police avant	69005	69005	69005	69005	74809	74809	74809	74809	.....	.....	.....	.....	.....	.....	.....	.....	.....	.....
RONDELLE entretoise de bride de soutien avant et arrière	.....	.....	.....	.....	.....	.....	.....	.....	.....	.....	.....	.....	.....	.....	.....	.....	.....	.....
— de boulon fixation de support sur bride de soutien	.....	.....	.....	.....	.....	.....	.....	.....	.....	.....	.....	.....	.....	.....	.....	.....	.....	.....
— profilée de pare-chocs avant	.....	.....	.....	.....	.....	.....	.....	.....	.....	.....	.....	.....	.....	.....	.....	.....	.....	.....
— de vis fixation de plaque de police avant	.....	.....	.....	.....	.....	.....	.....	.....	.....	.....	.....	.....	.....	.....	.....	.....	.....	.....
SUPPORT de pare-chocs avant et arrière	.....	.....	.....	.....	.....	.....	.....	.....	.....	.....	.....	.....	.....	.....	.....	.....	.....	.....
— avant droit de pare-chocs avant	.....	.....	.....	.....	75663 75664	75663 75664	74258 74259	75663 75664	75663 75664	75519 75520	75519 75520	75519 75520	75519 75520	75663 75664	75519 75520	75519 75520	75519 75520	75519 75520
— avant gauche de pare-chocs avant	.....	.....	.....	.....	.....	.....	.....	.....	.....	.....	.....	.....	.....	.....	.....	.....	.....	.....
— de plaque de police avant	73574	73574	73574	73574	74862	74862	74862	74862	74862	.....	.....	.....	.....	.....	.....	.....	.....	.....
VIS fixation de bouchon pare-chocs	.....	.....	.....	.....	.....	.....	.....	.....	.....	.....	.....	.....	.....	.....	.....	.....	.....	.....

(1) Pour premier pot d'échappement.
(2) Pour deuxième pot d'échappement.
(3) Spécial pour sedan.
(4) Spécial pour cabriolet.
(5) Pour modèle long.
(6) Pour conduite intérieure.
(7) Ferrures courtes Lg.
(8) Ferrures longues Lg.

DÉSIGNATION DES PIÈCES	11 CV M 67 27/28/29	14 CV K 74 1927	11 CV M 67 C 1930/31	15 CV K 75 1930/31	14 CV M 75 1930/31	16 CV M 78 1930/31	16 CV K 78 1930/31	22 CV H 78 1931	11 CV M A 67 1932/33	14 CV M B 75 1932/33	16 CV M C 78 1932/33	16 CV M D 78 1932/33	19 CV H 75 C 1932/33	11 CV M E 67 1932/33	14 CV M F 75 C 1933/34	14 CV M F 75 L 1933/34	19 CV H 75 R I 1933/34	19 CV T 8 L 1935	10 CV L 67 1934	10 CV T 105 1935	14 CV T 110 1935	17 CV T 120 C 1935	17 CV T 123 L 1935	17 CV T 153 1935	17 CV Baby Sport 1935	10 CV T 10 1935	17 CV T 120 L/S B 1935
FIXATION POUR ROUES DE SECOURS A L'AVANT																											
BAGUE de passage du bras de tige de fixation	.....	.....	.....	.....	.....	.....	.....	.....	.....	.....	.....	73285	73285	73285	73285	73285	73285	.....	.....	.....	.....	.....	.....	.....	.....	.....	.....
BRAS de tige de fixation de roue de secours	.....	.....	.....	.....	.....	.....	.....	.....	.....	.....	.....	73284	73284	74786	74786	75708	74631	.....	.....	.....	.....	.....	.....	.....	.....	.....	.....
CHAPEAU de fermeture de support de roue	67795	67795	.....	.....	.....	.....	.....	.....	.....	.....	.....	.....	.....	.....	.....	.....	.....	.....	.....	.....	.....	.....	.....	.....	.....	.....	.....
CONTRE-ECROU de goujon de fixation de la roue de secours	67798	.....	.....	.....	.....	.....	.....	.....	.....	.....	.....	.....	.....	.....	.....	.....	.....	.....	.....	.....	.....	.....	.....	.....	.....	.....	.....
CUVETTE de roue de secours	.....	.....	.....	.....	.....	.....	.....	.....	.....	.....	.....	73277	73277	73277	73277	73277	73277	.....	.....	.....	.....	.....	.....	.....	.....	.....	.....
ECROU de poignée de serrage de roue de secours	.....	.....	.....	.....	.....	.....	.....	.....	.....	.....	.....	.....	.....	74877	74877	74877	74877	.....	.....	.....	.....	.....	.....	.....	.....	.....	.....
— de goujon de fixation de la roue de secours	67797	67797	.....	.....	.....	.....	.....	.....	.....	.....	.....	.....	.....	.....	.....	.....	.....	.....	.....	.....	.....	.....	.....	.....	.....	.....	.....
— borgne de tige de fixation de roue de secours	.....	.....	.....	.....	.....	.....	.....	.....	.....	.....	.....	.....	.....	74103	74103	74103	74103	.....	.....	.....	.....	.....	.....	.....	.....	.....	.....
— poignée de serrage de roue de secours	.....	.....	.....	.....	.....	.....	.....	.....	.....	.....	.....	73283	73283	.....	.....	.....	.....	.....	.....	.....	.....	.....	.....	.....	.....	.....	.....
ENTRETOISE de serrage de roue de secours	.....	.....	.....	.....	.....	.....	.....	.....	.....	.....	.....	73282	73282	73282	73282	73282	73282	.....	.....	.....	.....	.....	.....	.....	.....	.....	.....
GOUJON de fixation de roue de secours	67796	67796	.....	.....	.....	.....	.....	.....	.....	.....	.....	.....	.....	.....	.....	.....	.....	.....	.....	.....	.....	.....	.....	.....	.....	.....	.....
MAIN de fixation de roue de secours	.....	.....	.....	.....	.....	.....	.....	.....	.....	.....	.....	73278	73278	73278	73278	73278	73278	.....	.....	.....	.....	.....	.....	.....	.....	.....	.....
PLAQUETTE d'appui de roue de secours sur cuvette (petite)	.....	.....	.....	.....	.....	.....	.....	.....	.....	.....	.....	73298	73298	73298	73298	73298	73298	.....	.....	.....	.....	.....	.....	.....	.....	.....	.....
— d'appui de roue de secours sur cuvette (grande)	.....	.....	.....	.....	.....	.....	.....	.....	.....	.....	.....	.....	.....	75074	75074	75074	75074	.....	.....	.....	.....	.....	.....	.....	.....	.....	.....
SUPPORT droit de roue de secours	67271	67271	.....	.....	.....	.....	.....	.....	.....	.....	.....	73279	73279	74897	74897	75705	75441	.....	.....	.....	.....	.....	.....	.....	.....	.....	.....
— gauche de roue de secours	67272	67272	.....	.....	.....	.....	.....	.....	.....	.....	.....	73279 bis	73279 bis	74898	74898	75706	75442	.....	.....	.....	.....	.....	.....	.....	.....	.....	.....
— de tige de roue de secours	.....	.....	.....	.....	.....	.....	.....	.....	.....	.....	.....	73295	73295	73295	73295	73295	73295	.....	.....	.....	.....	.....	.....	.....	.....	.....	.....
— de bras de roue de secours	.....	.....	.....	.....	.....	.....	.....	.....	.....	.....	.....	73294	73294	74479	74479	74479	74479	.....	.....	.....	.....	.....	.....	.....	.....	.....	.....
TIGE de fixation roue de secours	.....	.....	.....	.....	.....	.....	.....	.....	.....	.....	.....	1) 73735 2) 73286	73286	73286	73286	73286	73286	.....	.....	.....	.....	.....	.....	.....	.....	.....	.....
FIXATION DE PLAQUE DE POLICE ARRIÈRE ET LANTERNE ARRIÈRE																											
ATTACHE de fixation de plaque de police arrière	.....	.....	.....	.....	.....	.....	.....	.....	.....	.....	.....	.....	.....	.....	.....	.....	.....	78243	.....	78243	78243	78243	78243	78243	78243	78243	78243
CONTREPLAQUE de fixation support	.....	.....	.....	.....	.....	.....	.....	.....	.....	.....	.....	.....	.....	.....	.....	.....	.....	78241	.....	78241	78241	78241	78241	78241	78241	78241	78241
ENTRETOISE de fixation plaque de police arrière	.....	.....	.....	.....	.....	.....	.....	.....	.....	.....	.....	.....	.....	.....	.....	.....	.....	78242	.....	78242	78242	78242	78242	78242	78242	78242	78242
LANTERNE arrière	.....	.....	.....	.....	.....	.....	.....	.....	4) 300078 5) 59825	4) 300078 5) 59825	4) 300078 5) 59825	4) 300078 5) 59825	4) 300078 5) 59825	4) 300078 5) 59825	4) 300078 5) 59825	4) 300078 5) 59825	4) 300078 5) 59825	300234	300078	300234	300234	300234	300234	300234	300234	300234	300234
PASSAGE des fils de lanterne arrière	.....	.....	.....	.....	.....	.....	.....	.....	70102	70102	70102	70102	70102	70102	70102	70102	70102	75076	70102	75076	75076	75076	75076	75076	75076	75076	75076
PLAQUE de police arrière	.....	.....	.....	.....	.....	.....	.....	.....	74250	74250	74250	74250	74250	74250	74250	74250	74250	78315	74250	78315	78315	78315	78315	78315	78315	78315	78315
PLAQUETTE de commande de « Stop »	.....	.....	.....	.....	.....	.....	.....	.....	.....	.....	.....	.....	.....	.....	.....	.....	.....	74790	74790	74790	74790	74790	74790	74790	.....	.....	.....
SUPPORT de « Stop »	.....	.....	.....	.....	.....	.....	.....	.....	.....	.....	.....	.....	.....	.....	.....	.....	.....	74811	76438	76438	.....	.....	74811	.....	.....	.....	.....
— de plaque de police et lanterne arrière	.....	.....	.....	.....	.....	.....	.....	.....	74348 3) 75017	74348 3) 75017	74348 3) 75017	74348 3) 75017	74348 3) 75017	74348 3) 75017	74348 3) 75017	74348 3) 75017	74348 3) 75017	78240	74348 3) 75017	78240	78240	78240	78240	78240	78240	78240	78240
— de borne de lanterne arrière	.....	.....	.....	.....	.....	.....	.....	.....	.....	.....	.....	.....	.....	.....	.....	.....	.....	78272	.....	78272	78272	78272	78272	78272	78272	78272	78272
BATTERIE D'ACCUMULATEURS																											
BATTERIE d'accumulateurs	.....	.....	.....	.....	.....	.....	.....	.....	.....	.....	.....	.....	.....	.....	.....	.....	.....	300009	300113	300113	300229	300229	300290	300230	300229	300113	300229
COUPE-CIRCUIT de batterie d'accus	.....	.....	.....	.....	.....	.....	.....	.....	.....	.....	.....	.....	.....	.....	.....	.....	.....	300291	.....	.....	.....	.....	300291	.....	.....	.....	.....
SUPPORTS DE PHARES ET D'AVERTISSEURS																											
AVERTISSEUR	.....	.....	.....	.....	.....	.....	.....	.....	.....	.....	.....	.....	.....	.....	.....	.....	.....	300238	300077	300238	300238	300238	300238	300238	300238	300238	300238
COLLIER de support de phares	.....	.....	72344	72344	72344	72344	72344	72344	72344	72344	72344	72344	72344	74710	74710	74710	74710	.....	74710	.....	.....	.....	.....	.....	.....	.....	.....
JOINT de support de phares	.....	.....	.....	.....	.....	.....	.....	.....	.....	.....	.....	.....	.....	.....	.....	.....	.....	76239	76239	76239	76239	76239	76239	76239	76239	76239	76239
PHARES avant	.....	.....	.....	.....	.....	.....	.....	.....	.....	.....	.....	.....	.....	.....	.....	.....	.....	300292	300076	300237	300237	300237	300237	300237	300237	300237	300237
RONDELLE de collier de support de phares	.....	.....	.....	.....	.....	.....	.....	.....	.....	.....	.....	.....	.....	.....	.....	.....	.....	78247	.....	78247	78247	78247	78247	78247	78247	78247	78247
— d'appui de fixation supérieure de phares	.....	.....	.....	.....	.....	.....	.....	.....	.....	.....	.....	.....	.....	.....	.....	.....	.....	74402	74402	74402	74402	74402	74402	74402	74402	74402	74402
SUPPORT central de barre de phares	.....	.....	.....	.....	.....	.....	.....	.....	.....	.....	.....	.....	.....	.....	.....	.....	.....	.....	75825	.....	.....	.....	.....	.....	.....	.....	.....
— gauche des phares	67418	68651	72343	72343	72343	72343	72343	72343	73241	73241	73241	73241	73241	74707	74707	74707	74707	78244	.....	78244	78244	78244	78244	78244	78244	78244	78244
— droit des phares	67418	68651	72342	72342	72342	72342	72342	72342	73240	73240	73240	73240	73240	74707	74707	74707	74707	78245	.....	78245	78245	78245	78245	78245	78245	78245	78245
— droit de barre de phares	.....	.....	.....	.....	.....	.....	.....	.....	.....	.....	.....	.....	.....	.....	.....	.....	.....	.....	76424	.....	.....	.....	.....	.....	.....	.....	.....
— gauche de barre de phares	.....	.....	.....	.....	.....	.....	.....	.....	.....	.....	.....	.....	.....	.....	.....	.....	.....	.....	76425	.....	.....	.....	.....	.....	.....	.....	.....
TRINGLE entretoise de phares	67432	67432	.....	.....	.....	.....	.....	.....	.....	.....	.....	.....	.....	.....	.....	.....	.....	.....	.....	.....	.....	.....	.....	.....	.....	.....	.....
TUBE entretoise de phares	.....	.....	72345	72345	72345	72345	72345	72759	72345	72345	72345	72345	72345	74722	74722	74722	74722	.....	75778	.....	.....	.....	.....	.....	.....	.....	.....

(1) Pour roue artillerie. (2) Pour roue fils. (3) Hors série pour plaque lumineuse. (4) Forme ronde. (5) Forme cœur.

DÉSIGNATION DES PIÈCES	11 CV M 67 27/28/29	14 CV K 74 1929	11 CV M 67 C 1930/31	15 CV K 75 1930/31	14 CV M 75 1930/31	16 CV M 78 1930/31	16 CV K 78 1930/31	22 CV H 78 1931	11 CV M A 67 1932/33	14 CV M B 75 1932/33	16 CV M C 78 1932/33	16 CV M D 78 1932/33	19 CV H 75 C 1932/33	11 CV M E 67 1932/33	14 CV M F 75 C 1933/34	14 CV M F 75 L 1933/34	19 CV H 75 R I 1933/34	19 CV T 8 L 1935	10 CV L 67 1934	10 CV T 105 1935	14 CV T 110 1935	17 CV T 120 C 1935	17 CV T 120 L 1935	17 CV T 150 1935	17 CV Baby Sport 1935	10 CV T 10 1935	17 CV T 120 L S S 1935
PLANCHE DE BORD																											
PLANCHE de bord complet, se décomposant comme suit :	.....	.....	.....	.....	.....	.....	.....	.....	.....	.....	.....	.....	.....	.....	.....	.....	.....	78262	300048	78259	78262	78262	78262	(1) 78258 (2) 77757	(1) 78258 (2) 77757	78259	78262
AMPEREMETRE	.....	.....	.....	.....	.....	.....	.....	.....	.....	.....	.....	.....	.....	.....	.....	.....	.....	300242	300052	300242	300242	300242	300242	300242	300242	300242	300242
CADRE de tableau	.....	.....	.....	.....	.....	.....	.....	.....	.....	.....	.....	.....	.....	.....	.....	.....	.....	.....	300049	.....	.....	.....	.....	.....	.....	.....	.....
COMPTE-TOURS chronométrique	.....	.....	.....	.....	.....	.....	.....	.....	.....	.....	.....	.....	.....	.....	.....	.....	.....	.....	.....	.....	.....	.....	.....	300239	300239	.....	.....
COMPTEUR kilométrique	.....	.....	.....	.....	.....	.....	.....	.....	.....	.....	.....	.....	.....	.....	.....	.....	.....	300240	300051	300240	300240	300240	300240	300240	300240	300240	300240
CONTACTEUR d'allumage	.....	.....	.....	.....	.....	.....	.....	.....	.....	.....	.....	.....	.....	.....	.....	.....	.....	300248	.....	300056	300248	300248	300248	300248	300248	300248	300248
— d'éclairage	.....	.....	.....	.....	.....	.....	.....	.....	.....	.....	.....	.....	.....	.....	.....	.....	.....	300247	300057	300247	300247	300247	300247	300247	300247	300247	300247
FLEXIBLE de commande de compteur	.....	.....	.....	.....	.....	.....	.....	.....	.....	.....	.....	.....	.....	.....	.....	.....	.....	300059	300059	300059	300256	300256	300256	300256	300256	300256	300256
— de compte-tours	.....	.....	.....	.....	.....	.....	.....	.....	.....	.....	.....	.....	.....	.....	.....	.....	.....	.....	.....	.....	.....	.....	.....	300249	300249	.....	.....
JAUGE d'essence	.....	.....	.....	.....	.....	.....	.....	.....	.....	.....	.....	.....	.....	.....	.....	.....	.....	300053	300053	300293	300243	300243	300243	300243	300243	300293	300243
JEUX de connexion	.....	.....	.....	.....	.....	.....	.....	.....	.....	.....	.....	.....	.....	.....	.....	.....	.....	.....	300058	.....	.....	.....	.....	.....	.....	.....	.....
LAMPE témoin d'allumage	.....	.....	.....	.....	.....	.....	.....	.....	.....	.....	.....	.....	.....	.....	.....	.....	.....	300246	300055	300246	300246	300246	300246	300246	300246	300246	300246
— d'éclairage du tableau	.....	.....	.....	.....	.....	.....	.....	.....	.....	.....	.....	.....	.....	.....	.....	.....	.....	300245	.....	300245	300245	300245	300245	300245	300245	300245	300245
MANOMÈTRE	.....	.....	.....	.....	.....	.....	.....	.....	.....	.....	.....	.....	.....	.....	.....	.....	.....	300244	300054	300244	300244	300244	300244	300244	300244	300244	300244
MONTRE électrique	.....	.....	.....	.....	.....	.....	.....	.....	.....	.....	.....	.....	.....	.....	.....	.....	.....	300241	300050	300241	300241	300241	300241	300241	300241	300241	300241
SUPPORT de flexible de compteur	.....	.....	.....	.....	.....	.....	.....	.....	.....	.....	.....	.....	.....	.....	.....	.....	.....	.....	.....	68352	.....	.....	.....	.....	.....	.....	.....
SUPPORT DE BIDON D'HUILE																											
AGRAFE de support de bidon d'huile	67329	67329	67329	67329	67329	67329	67329	67329	67329	67329	67329	67329	67329	67329	67329	67329	67329	67329	67329	67329	67329	67329	67329	67329	67329	67329	67329
COLLIER de support de bidon d'huile	67328	67328	67328	67328	67328	67328	67328	67328	67328	67328	67328	67328	67328	67328	67328	67328	67328	67328	67328	67328	67328	67328	67328	67328	67328	67328	67328
RESSORT d'agrafe de support de bidon d'huile	67330	67330	67330	67330	67330	67330	67330	67330	67330	67330	67330	67330	67330	67330	67330	67330	67330	67330	67330	67330	67330	67330	67330	67330	67330	67330	67330
SUPPORT de bidon d'huile	67327	67327	67327	67327	67327	67327	67327	67327	67327	67327	67327	67327	67327	67327	67327	67327	67327	67327	67327	67327	67327	67327	67327	67327	67327	67327	67327
SUPPORT DE DÉMONTE-ROUE																											
AXE de la plaque de collier d'attache	67489	67489	67489	67489	67489	67489	67489	67489	.....	.....	.....	.....	.....	.....	.....	.....	.....	.....	.....	.....	.....	.....	.....	.....	.....	.....	.....
— de serrage de collier d'attache	67490	67490	67490	67490	67490	67490	67490	67490	.....	.....	.....	.....	.....	.....	.....	.....	.....	.....	.....	.....	.....	.....	.....	.....	.....	.....	.....
COLLIER d'attache du vilebrequin démonte-roue	67488	67488	67488	67488	67488	67488	67488	67488	.....	.....	.....	.....	.....	.....	.....	.....	.....	.....	.....	.....	.....	.....	.....	.....	.....	.....	.....
ECROU à oreilles de l'axe de serrage	67491	67491	67491	67491	67491	67491	67491	67491	.....	.....	.....	.....	.....	.....	.....	.....	.....	.....	.....	.....	.....	.....	.....	.....	.....	.....	.....
PLAQUE de collier d'attache de vilebrequin démonte-roue	67487	67487	67487	67487	67487	67487	67487	67487	.....	.....	.....	.....	.....	.....	.....	.....	.....	.....	.....	.....	.....	.....	.....	.....	.....	.....	.....
SUPPORT de vilebrequin démonte-roue (grand)	67384	67384	67384	67384	67384	67384	67384	67384	.....	.....	.....	.....	.....	.....	.....	.....	.....	.....	.....	.....	.....	.....	.....	.....	.....	.....	.....
— de vilebrequin de démonte-roue (petit)	67486	67486	67486	67486	67486	67486	67486	67486	.....	.....	.....	.....	.....	.....	.....	.....	.....	.....	.....	.....	.....	.....	.....	.....	.....	.....	.....
VILEBREQUIN démonte-roue	59828	59828	59828	59828	59828	59828	59828	59828	.....	.....	.....	.....	.....	.....	.....	.....	.....	.....	.....	.....	.....	.....	.....	.....	.....	.....	.....
SUPPORT DE MANIVELLE DE MISE EN MARCHE																											
AXE de la plaque de collier d'attache	.....	.....	.....	.....	.....	.....	.....	.....	.....	.....	.....	.....	67489	67489	67489	67489	67489	67489	67489	67489	67489	67489	67489	67489	67489	67489	67489
— de serrage de collier d'attache	.....	.....	.....	.....	.....	.....	.....	.....	.....	.....	.....	.....	67490	67490	67490	67490	67490	67490	67490	67490	67490	67490	67490	67490	67490	67490	67490
COLLIER d'attache de la manivelle de mise en marche	.....	.....	.....	.....	.....	.....	.....	.....	.....	.....	.....	.....	67488	67488	67488	67488	67488	67488	67488	67488	67488	67488	67488	67488	67488	67488	67488
ECROU à oreille de l'axe de serrage	.....	.....	.....	.....	.....	.....	.....	.....	.....	.....	.....	.....	67491	67491	67491	67491	67491	67491	67491	67491	67491	67491	67491	67491	67491	67491	67491
PLAQUE de collier d'attache de manivelle de mise en marche	.....	.....	.....	.....	.....	.....	.....	.....	.....	.....	.....	.....	67487	67487	67487	67487	67487	67487	67487	67487	67487	67487	67487	67487	67487	67487	67487
SUPPORT de manivelle (grand)	.....	.....	.....	.....	.....	.....	.....	.....	.....	.....	.....	.....	67486	67486	67486	67486	67486	67486	67486	67486	67486	67486	67486	67486	67486	67486	67486

(1) Pour cabriolet et conduite intérieure.
(2) Pour torpédo.

DÉSIGNATION DES PIÈCES	11 CV M 67 27/28/29	14 CV K 74 1929	11 CV M 67 C 1930/31	15 CV K 75 1930/31	14 CV M 75 1930/31	16 CV M 78 1930/31	16 CV K 78 1930/31	22 CV H 78 1931	11 CV M A 67 1932/33	14 CV M B 75 1932/33	16 CV M C 78 1932/33	16 CV M D 78 1932/33	19 CV H 75 C 1932/33	11 CV M E 67 1932/33	14 CV M F 75 C 1933/34	14 CV M F 75 L 1933/34	19 CV H 75 R I 1933/34	19 CV T 8 L 1935	10 CV L 67 1934	10 CV T 105 1935	14 CV T 110 1935	17 CV T 120 C 1935	17 CV T 120 L 1935	17 CV T 150 1935	17 CV Baby Sport 1935	10 CV T 10 1936	17 CV T 120 L/S B 1936
ACCESSOIRES DIVERS																											
CRIC	.....	.....	.....	.....	.....	.....	.....	.....	.....	.....	.....	.....	.....	.....	.....	.....	.....	300081	300081	300081	300081	300081	300081	300081	300081	300081	300081
INSTALLATION complète de graissage central	.....	.....	.....	.....	.....	.....	.....	.....	.....	.....	.....	.....	.....	.....	.....	.....	.....	300144	300119	300119	300289	300289	300061	300289	300289	300119	300289
VILEBREQUIN de cric rallonge	.....	.....	.....	.....	.....	.....	.....	.....	.....	.....	.....	.....	.....	.....	.....	.....	.....	300082	300082	300082	300082	300082	300082	300082	300082	300082	300082
CAPOT																											
ATTACHE capot	59500	59500	59500	59500	59500	59500	59500	59500	59500	59500	59500	1) 59500 2) 300075	300075	300075	300075	300075	300075	.....	300075	.....	.....	.....	.....	.....	.....	.....	.....
CHARNIERE de volet de porte de capot	.....	.....	.....	.....	.....	.....	.....	.....	.....	.....	.....	4) 73607	73607	.....	.....	.....	.....	.....	.....	.....	.....	.....	.....	.....	.....	.....	.....
— de premier volet de porte de capot	.....	.....	.....	.....	.....	.....	.....	.....	.....	.....	.....	.....	.....	76278	76278	76278	76278	.....	76278	.....	.....	.....	.....	.....	.....	.....	.....
— de deuxième volet de porte de capot	.....	.....	.....	.....	.....	.....	.....	.....	.....	.....	.....	.....	.....	76279	76279	76279	76279	.....	76279	.....	.....	.....	.....	.....	.....	.....	.....
— de troisième volet de porte de capot	.....	.....	.....	.....	.....	.....	.....	.....	.....	.....	.....	.....	.....	73607	73607	73607	.....	.....	73607	.....	.....	.....	.....	.....	.....	.....	.....
— de quatrième volet de porte de capot	.....	.....	.....	.....	.....	.....	.....	.....	.....	.....	.....	.....	.....	76280	76280	76280	76280	.....	76280	.....	.....	.....	.....	.....	.....	.....	.....
— de cinquième volet de porte de capot	.....	.....	.....	.....	.....	.....	.....	.....	.....	.....	.....	.....	.....	.....	.....	.....	76333	.....	.....	.....	.....	.....	.....	.....	.....	.....	.....
— droite supérieure dessus de capot	68213	70024	72433	72435	72434	72433	72435	72436	72434	72434	72434	72434	.....	.....	.....	.....	.....	.....	.....	.....	.....	.....	.....	.....	.....	.....	.....
— gauche supérieure de dessus de capot	68220	70024	72433	72435	72434	72433	72435	72436	72434	72434	72434	72434	.....	.....	.....	.....	.....	.....	.....	.....	.....	.....	.....	.....	.....	.....	.....
— droite inférieure de dessus de capot	68221	68221	71542	71542	71542	71542	71542	59502	71542	71542	71542	71542	74531	76341	76341	76344	76347	.....	75726	.....	.....	.....	.....	.....	.....	.....	.....
— gauche inférieure de dessus de capot	68222	68222	71542	71542	71542	71542	71542	59502	71542	71542	71542	71542	74531	76341	76341	76344	76347	.....	75726	.....	.....	.....	.....	.....	.....	.....	.....
— droite de porte de capot	68223	68223	71543	71543	71543	71543	71543	59201	71543	71543	71543	71543	74532	76342	76342	76345	76348	.....	75727	.....	.....	.....	.....	.....	.....	.....	.....
— gauche de porte de capot	68224	68224	71543	71543	71543	71543	71543	59201	71543	71543	71543	71543	74532	76342	76342	76345	76348	.....	75727	.....	.....	.....	.....	.....	.....	.....	.....
— invisible de dessus de capot	.....	.....	.....	.....	.....	.....	.....	.....	.....	.....	.....	.....	3) 74883 4) 74884	.....	.....	76353	76355	.....	75731	.....	.....	.....	.....	.....	.....	.....	.....
DESSUS droit de capot	68209	68209	72639	72641	72639	72639	72641	72643	72639	72639	72639	72639	74535	76357	76357	76359	76361	.....	75729	.....	.....	.....	.....	.....	.....	.....	.....
— gauche de capot	68210	68210	72640	72642	72640	72640	72642	72644	72640	72640	72640	72640	74536	76358	76358	76360	76362	.....	75730	.....	.....	.....	.....	.....	.....	.....	.....
ŒIL de repos (côté planche)	.....	.....	.....	.....	.....	.....	.....	.....	69930	69930	69930	1) 69930	.....	.....	.....	.....	.....	.....	.....	.....	.....	.....	.....	.....	.....	.....	.....
— de capot sur auvent	.....	.....	.....	.....	.....	.....	.....	.....	.....	.....	.....	2) 74684	74684	74684	74684	74684	74684	.....	.....	74684	.....	.....	.....	.....	.....	.....	.....
— de capot sur radiateur	.....	.....	.....	.....	.....	.....	.....	.....	.....	.....	.....	.....	.....	75495	75495	75495	.....	.....	75495	.....	.....	.....	.....	.....	.....	.....	.....
POIGNÉE de volet de porte de capot	.....	.....	.....	.....	.....	.....	.....	.....	.....	.....	.....	73924	73924	73924	73924	73924	.....	.....	73924	.....	.....	.....	.....	.....	.....	.....	.....
PORTE droite du capot	68212	68212	70355	70357	70357	70357	70357	70359	73791	73791	73791	2) 73710 1) 73791 2) 73604	3) 74286 4) 74288	76325	76325	76323	76337	.....	75724	.....	.....	.....	.....	.....	.....	.....	.....
— gauche de capot	68211	68211	70356	70358	70358	70358	70358	70360	73792	73792	73792	1) 73792 2) 73605	3) 74287 4) 74289	76326	76326	76324	76338	.....	75725	.....	.....	.....	.....	.....	.....	.....	.....
RESSORT de volet de capot	.....	.....	.....	.....	.....	.....	.....	.....	.....	.....	.....	2) 73613	4) 74247	74247	74247	74247	.....	.....	74247	.....	.....	.....	.....	.....	.....	.....	.....
TAMPON d'appui de porte du capot	.....	.....	.....	.....	.....	.....	.....	.....	.....	.....	.....	.....	.....	75215	75215	75215	.....	.....	75215	.....	.....	.....	.....	.....	.....	.....	.....
TRINGLE de dessus de capot	68225	68225	71277	71278	72437	71278	71278	72438	72437	72437	72437	72437	.....	.....	.....	.....	.....	.....	.....	.....	.....	.....	.....	.....	.....	.....	.....
— de porte de capot	68226	68226	71276	71276	71276	71276	71276	.....	71276	71276	71276	71276	74530	76343	76343	76346	76349	.....	75728	.....	.....	.....	.....	.....	.....	.....	.....
VOLET de capot	.....	.....	.....	.....	.....	.....	.....	.....	.....	.....	.....	73606	73606	.....	.....	.....	.....	.....	.....	.....	.....	.....	.....	.....	.....	.....	.....
— de capot (premier)	.....	.....	.....	.....	.....	.....	.....	.....	.....	.....	.....	.....	.....	76275	76275	76275	76275	.....	76275	.....	.....	.....	.....	.....	.....	.....	.....
— de capot (deuxième)	.....	.....	.....	.....	.....	.....	.....	.....	.....	.....	.....	.....	.....	76276	76276	76276	76276	.....	76276	.....	.....	.....	.....	.....	.....	.....	.....
— de capot (troisième)	.....	.....	.....	.....	.....	.....	.....	.....	.....	.....	.....	.....	.....	73606	73606	73606	.....	.....	73606	.....	.....	.....	.....	.....	.....	.....	.....
— de capot (quatrième)	.....	.....	.....	.....	.....	.....	.....	.....	.....	.....	.....	.....	.....	76277	76277	76277	76277	.....	76277	.....	.....	.....	.....	.....	.....	.....	.....
— de capot (cinquième)	.....	.....	.....	.....	.....	.....	.....	.....	.....	.....	.....	.....	.....	.....	.....	.....	76332	.....	.....	.....	.....	.....	.....	.....	.....	.....	.....

(1) Pour capot à ouïes. (2) Pour capot à volets, hors série. (3) Modèle long. (4) Modèle normal.

DÉSIGNATION DES PIÈCES	11 CV M 67 27/28/29	14 CV K 74 1929	11 CV M 67 C 1930/31	15 CV K 75 1930/31	14 CV M 75 1930/31	16 CV M 78 1930/31	16 CV K 78 1930/31	22 CV H 78 1931	11 CV M A 67 1932/33
AILES ET MARCHEPIEDS									
AILE avant droite	68038	68038	71154	71154	71154	71154	71154	72510	74356
— avant gauche	68039	68039	71155	71155	71155	71155	71155	72511	74357
— arrière droite	68042	68042	71355	71355	71355	71355	71355	72512	74358
— arrière gauche	68043	68043	71356	71356	71356	71356	71356	72513	74359
BAS-VOLET droit de radiateur	.....	.....	.....	.....	.....	.....	.....	.....	.....
— gauche de radiateur	.....	.....	.....	.....	.....	.....	.....	.....	.....
BORDURE de marchepieds	.....	.....	71177	71178	71177	71177	1) 71178 2) 71705	1) 71178 2) 71162	73563
CADRE de marchepieds droit	68265	68265	.....	.....	.....	.....	.....	.....	.....
— de marchepieds gauche	68266	68266	.....	.....	.....	.....	.....	.....	.....
CORNIÈRE avant droite de marchepieds	.....	.....	71164	71164	71164	71164	71164	71291	73485
— avant gauche de marchepieds	.....	.....	71163	71163	71163	71163	71163	71292	73486
— arrière droite de marchepieds	.....	.....	71166	71166	71166	71166	71166	71293	.....
— arrière gauche de marchepieds	.....	.....	71165	71165	71165	71165	71165	71294	.....
GLISSIÈRE droite de bordure de marchepieds	.....	.....	71084	71086	71084	71084	1) 71086 2) 71709	1) 71086 2) 71161	.....
— gauche de bordure de marchepieds	.....	.....	71085	71085	71085	71085	1) 71087 2) 71708	1) 71087 2) 71160	.....
JOINT avant de marchepieds	.....	.....	.....	.....	.....	.....	.....	.....	.....
— arrière droit de marchepieds	.....	.....	.....	.....	.....	.....	.....	.....	.....
— arrière gauche de marchepieds	.....	.....	.....	.....	.....	.....	.....	.....	.....
JONC arrière droit de marchepieds	.....	.....	.....	.....	.....	.....	.....	.....	3) 74275 4) 74279
— avant de marchepieds	.....	.....	.....	.....	.....	.....	.....	.....	73561
— droit de marchepieds gauche	.....	.....	71169	71171	71169	71169	1) 71171 2) 71706	1) 71171 2) 71167	.....
— droit de marchepieds droit	.....	.....	71170	71172	71170	71170	1) 71172 2) 71706	1) 71172 2) 71168	.....
— coudé de marchepieds droit	.....	.....	71173	71175	71173	71173	71175	1) 71175 2) 71175	.....
— coudé de marchepieds gauche	.....	.....	71174	71176	71174	71174	71176	1) 71176 2) 71176	.....
— arrière gauche de marchepieds	.....	.....	.....	.....	.....	.....	.....	.....	3) 74276 4) 74280
MARCHEPIED droit	67844	67844	70218	70399	70218	70218	1) 70399 2) 71703	1) 71288 2) 71158	74267
— gauche	67845	67845	70219	70400	70219	70219	1) 70400 2) 71704	1) 71289 2) 71159	74268
MONOGRAMME d'aile arrière	.....	.....	.....	.....	.....	.....	.....	72081	.....
SUPPORT d'aile avant	.....	.....	.....	.....	.....	.....	.....	.....	74266
— d'aile avant droite	68238	68238	70249	70249	70249	70249	70249	72082	.....
— d'aile avant gauche	68239	68239	70250	70250	70250	70250	70250	72083	.....
FIXATION MALLE									
BRAS droit mobile de porte-bagages	67576	67576	.....	.....	.....	.....	.....	.....	.....
— gauche mobile de porte-bagages	67577	67577	.....	.....	.....	.....	.....	.....	.....
CALE de fixation de malle arrière	.....	.....	.....	.....	.....	.....	.....	.....	.....
ETRIER de fixation de malle arrière	.....	.....	72366	70653	72366	72366	72375	72380	72475
FERRURE droite de fixation de malle arrière	.....	.....	72367	70654	72367	72367	72375bis	72380bis	72476
— gauche de fixation de malle arrière	59826	59826	59827	59827	59827	59827	59827	59827	59827
MALLE arrière	.....	.....	.....	.....	.....	.....	.....	.....	.....
— arrière pour cabriolet	.....	.....	.....	.....	.....	.....	.....	.....	.....
— arrière pour victoria	.....	.....	.....	.....	.....	.....	.....	.....	.....
— arrière pour sedan	.....	.....	.....	.....	.....	.....	.....	.....	.....
PORTE-BAGAGE (demi) avant	.....	.....	.....	.....	.....	.....	.....	.....	.....
— (demi) arrière									

(1) Modèle normal.

DÉSIGNATION DES PIÈCES	14 CV M B 73 1932/33	16 CV M C 78 1932/33	16 CV M D 78 1932/33	19 CV H 75 C 1932/33	11 CV M E 67 1932/33	14 CV M F 75 C 1933/34	14 CV M F 75 L 1933/34	19 CV H 75 R I 1933/34	19 CV T 8 L 1935	10 CV L 67 1934	10 CV T 105 1935	14 CV T 115 1935	17 CV T 120 C 1935	17 CV T 120 L 1935	17 CV T 150 1935	17 CV Baby Sport 1935	10 CV T 10 1936	17 CV T 120 L S B 1935
AILES ET MARCHEPIEDS																		
AILE avant droite	74356	74356	74356	74356	76216	76216	76380	76606	.....	76259	.....	.....	.....	.....	.....	.....	.....	.....
— avant gauche	74357	74357	74357	74357	76217	76217	76381	76607	.....	76258	.....	.....	.....	.....	.....	.....	.....	.....
— arrière droite	74358	74358	74358	74358	74513	74513	74513	74513	.....	75761	.....	.....	.....	.....	.....	.....	.....	.....
— arrière gauche	74359	74359	74359	74359	74514	74514	74514	74514	.....	75762	.....	.....	.....	.....	.....	.....	.....	.....
BAS-VOLET droit de radiateur	.....	.....	.....	.....	76227	76227	76227	76227	.....	76292	.....	.....	.....	.....	.....	.....	.....	.....
— gauche de radiateur	.....	.....	.....	.....	76228	76228	76228	76228	.....	76291	.....	.....	.....	.....	.....	.....	.....	.....
BORDURE de marchepieds	73563	73563	73563	73563	.....	.....	.....	.....	.....	.....	.....	.....	.....	.....	.....	.....	.....	.....
CADRE de marchepieds droit	.....	.....	.....	.....	.....	.....	.....	.....	.....	.....	.....	.....	.....	.....	.....	.....	.....	.....
— de marchepieds gauche	.....	.....	.....	.....	.....	.....	.....	.....	.....	.....	.....	.....	.....	.....	.....	.....	.....	.....
CORNIÈRE avant droite de marchepieds	73485	73485	73485	73485	.....	.....	.....	.....	.....	.....	.....	.....	.....	.....	.....	.....	.....	.....
— avant gauche de marchepieds	73486	73486	73486	73486	.....	.....	.....	.....	.....	.....	.....	.....	.....	.....	.....	.....	.....	.....
— arrière droite de marchepieds	.....	.....	.....	.....	.....	.....	.....	.....	.....	.....	.....	.....	.....	.....	.....	.....	.....	.....
— arrière gauche de marchepieds	.....	.....	.....	.....	.....	.....	.....	.....	.....	.....	.....	.....	.....	.....	.....	.....	.....	.....
GLISSIÈRE droite de bordure de marchepieds	.....	.....	.....	.....	.....	.....	.....	.....	.....	.....	.....	.....	.....	.....	.....	.....	.....	.....
— gauche de bordure de marchepieds	.....	.....	.....	.....	.....	.....	.....	.....	.....	.....	.....	.....	.....	.....	.....	.....	.....	.....
JOINT avant de marchepieds	.....	.....	.....	.....	76320	76320	76320	76320	.....	76320	.....	.....	.....	.....	.....	.....	.....	.....
— arrière droit de marchepieds	.....	.....	.....	.....	76321	76321	76321	76321	.....	76321	.....	.....	.....	.....	.....	.....	.....	.....
— arrière gauche de marchepieds	.....	.....	.....	.....	76322	76322	76322	76322	.....	76322	.....	.....	.....	.....	.....	.....	.....	.....
JONC arrière droit de marchepieds	3) 74275 4) 74279	3) 74275 4) 74279	3) 74277 4) 74281	3) 74275 4) 74277	.....	.....	.....	.....	.....	.....	.....	.....	.....	.....	.....	.....	.....	.....
— avant de marchepieds	73561	73561	73561	73561	.....	.....	.....	.....	.....	.....	.....	.....	.....	.....	.....	.....	.....	.....
— droit de marchepieds gauche	.....	.....	.....	.....	.....	.....	.....	.....	.....	.....	.....	.....	.....	.....	.....	.....	.....	.....
— droit de marchepieds droit	.....	.....	.....	.....	.....	.....	.....	.....	.....	.....	.....	.....	.....	.....	.....	.....	.....	.....
— coudé de marchepieds droit	.....	.....	.....	.....	.....	.....	.....	.....	.....	.....	.....	.....	.....	.....	.....	.....	.....	.....
— coudé de marchepieds gauche	.....	.....	.....	.....	.....	.....	.....	.....	.....	.....	.....	.....	.....	.....	.....	.....	.....	.....
— arrière gauche de marchepieds	3) 74276 4) 74280	3) 74276 4) 74280	3) 74278 4) 74282	3) 74276 4) 74278	.....	.....	.....	.....	.....	.....	.....	.....	.....	.....	.....	.....	.....	.....
MARCHEPIED droit	74267	74267	74269	1) 74267 2) 74269	75741	75741	75741	75741	.....	75741	.....	.....	.....	.....	.....	.....	.....	.....
— gauche	74268	74268	74270	1) 74268 2) 74270	75742	75742	75742	75742	.....	75742	.....	.....	.....	.....	.....	.....	.....	.....
MONOGRAMME d'aile arrière	.....	.....	.....	.....	74839	74840	74840	74838	.....	75763	.....	.....	.....	.....	.....	.....	.....	.....
SUPPORT d'aile avant	74266	74266	74266	74266	74698	74698	74698	74638	.....	75758	.....	.....	.....	.....	.....	.....	.....	.....
— d'aile avant droite	.....	.....	.....	.....	.....	.....	.....	.....	78357	76882	78145	78143	78143	78357	78145	78145	78145	78145
— d'aile avant gauche	.....	.....	.....	.....	.....	.....	.....	.....	78358	76883	78146	78144	78144	78358	78146	78146	78146	78146
FIXATION MALLE																		
BRAS droit mobile de porte-bagages	.....	.....	.....	.....	.....	.....	.....	.....	.....	.....	.....	.....	.....	.....	.....	.....	.....	.....
— gauche mobile de porte-bagages	.....	.....	.....	.....	76922	76922	76922	76922	.....	.....	.....	.....	.....	.....	.....	.....	.....	.....
CALE de fixation de malle arrière	.....	.....	.....	.....	76921	76921	76921	76921	.....	.....	.....	.....	.....	.....	.....	.....	.....	.....
ETRIER de fixation de malle arrière	724 5	72475	72475	.....	.....	.....	.....	.....	.....	.....	.....	.....	.....	.....	.....	.....	.....	.....
FERRURE droite de fixation de malle arrière	72476	72476	72476	.....	.....	.....	.....	.....	.....	.....	.....	.....	.....	.....	.....	.....	.....	.....
— gauche de fixation de malle arrière	59827	59827	59827	.....	.....	.....	.....	.....	.....	.....	.....	.....	.....	.....	.....	.....	.....	.....
MALLE arrière	.....	.....	.....	.....	76878	76878	76878	76878	.....	.....	.....	.....	.....	.....	.....	.....	.....	.....
— arrière pour cabriolet	.....	.....	.....	.....	76879	76879	76879	76879	.....	76710	.....	.....	.....	.....	.....	.....	.....	.....
— arrière pour victoria	.....	.....	.....	.....	76881	76881	76881	76881	.....	76706	.....	.....	.....	.....	.....	.....	.....	.....
— arrière pour sedan	.....	.....	.....	73673	.....	.....	.....	.....	.....	.....	.....	.....	.....	.....	.....	.....	.....	.....
PORTE-BAGAGE (demi) avant	.....	.....	.....	73674	.....	.....	.....	.....	.....	.....	.....	.....	.....	.....	.....	.....	.....	.....
— (demi) arrière																		

(2) Modèle long. (3) Grand jonc. (4) Petit jonc.

SUPPORT DE ROUE DE SECOURS POUR CABRIOLET, VICTORIA, ROADSTER, CONDUITE INTÉRIEURE

DÉSIGNATION DES PIÈCES	11 CV M 67 27/28/29	14 CV K 74 1929	11 CV M 67 C 1930/31	15 CV K 75 1930/31	14 CV M 75 1930/31	15 CV M 78 1930/31	16 CV K 78 1930/31	22 CV H 78 1931	11 CV M A 67 1932/33	14 CV M B 75 1932/33	16 CV M C 78 1932/33	16 CV M D 78 1932/33	19 CV H 75 C 1932/33	11 CV M E 67 1932/33	14 CV M F 75 C 1933/34	14 CV M F 75 L 1933/34	19 CV H 75 R I 1933/34	19 CV T 8 L 1935	10 CV L 67 1934	10 CV T 105 1935	14 CV T 113 1935	17 CV T 120 C 1935	17 CV T 120 L 1935	17 CV T 150 1935	17 CV Baby Sport 1935	10 CV T 10 1935	17 CV T 120 L/S B 1936
AXE de roue de secours pour une roue	.....	.....	72768	.....	72768	72768	.....	.....	73541	73541	73541	73541	.....	73445	73445	73445	73445	.....	73445	.....	.....	.....	.....	.....	.....	.....	.....
— de roue de secours pour deux roues	.....	.....	72769	.....	72769	72769	.....	.....	73540	73540	73540	73540	.....	.....	.....	.....	.....	.....	.....	.....	.....	.....	.....	.....	.....	.....	.....
BAGUE du faux-moyeu pour fixation deux roues	.....	.....	.....	68346	.....	.....	.....	.....	.....	.....	.....	.....	.....	.....	.....	.....	.....	.....	.....	.....	.....	.....	.....	78309	.....	.....	.....
BRAS de blocage de roue de secours arrière	.....	.....	.....	.....	.....	.....	.....	.....	.....	.....	.....	.....	.....	76874	76874	76874	76874	.....	.....	.....	.....	.....	.....	.....	.....	.....	.....
— de support de roue de secours arrière	.....	.....	.....	.....	.....	.....	.....	.....	1) 73937	1) 73937	1) 73937	.....	.....	76755	76755	76755	76755	.....	76755	.....	.....	.....	.....	.....	.....	.....	.....
BRIDE de fixation de support de roue de secours arrière	.....	.....	.....	.....	.....	.....	.....	.....	73714	73714	73714	73714	.....	.....	.....	.....	.....	.....	.....	.....	.....	.....	.....	.....	.....	.....	.....
CORNIÈRE de support de roue de secours arrière	.....	.....	72766	.....	72766	72766	.....	.....	.....	.....	.....	.....	.....	.....	.....	.....	.....	.....	.....	.....	.....	.....	.....	.....	.....	.....	.....
DISQUE de support d'axe de roue de secours	.....	.....	72767	.....	72767	72767	.....	.....	.....	.....	.....	.....	.....	.....	.....	.....	.....	.....	.....	.....	.....	.....	.....	.....	.....	.....	.....
— d'axe de roue de secours	.....	.....	.....	69269	.....	.....	.....	.....	.....	.....	.....	.....	.....	.....	.....	.....	.....	.....	.....	.....	.....	.....	.....	.....	.....	.....	.....
— de serrage de roue de secours	.....	.....	72773	.....	72773	72773	.....	.....	.....	.....	.....	.....	.....	.....	.....	.....	.....	.....	.....	.....	.....	.....	.....	.....	.....	.....	.....
ECROU de blocage des roues de secours	.....	.....	72774	67797	72774	72774	.....	.....	72986	72986	72986	72986	.....	.....	.....	.....	.....	.....	72986	.....	.....	.....	.....	.....	.....	.....	.....
— de roue de secours	.....	.....	72772	.....	72772	72772	.....	.....	.....	.....	.....	.....	.....	.....	.....	.....	.....	.....	.....	.....	.....	.....	.....	.....	.....	.....	.....
ENTRETOISE de faux-moyeu pour deux roues	.....	.....	72770	68344	72770	72770	.....	.....	.....	.....	.....	.....	.....	.....	.....	.....	.....	.....	.....	.....	.....	.....	.....	.....	.....	.....	.....
FAUX-MOYEU de roue de secours pour une roue	.....	.....	72771	68344	72771	72771	.....	.....	.....	.....	.....	.....	.....	.....	.....	.....	.....	.....	.....	.....	.....	.....	.....	.....	.....	.....	.....
— de roue de secours pour deux roues	.....	.....	.....	71021	.....	.....	.....	.....	.....	.....	.....	.....	.....	.....	.....	.....	.....	.....	.....	.....	.....	.....	.....	.....	.....	.....	.....
MANETTE de serrage de roue de secours	.....	.....	72775	.....	72775	72775	.....	.....	.....	.....	.....	.....	.....	.....	.....	.....	.....	.....	.....	.....	.....	.....	.....	.....	.....	.....	.....
RONDELLE d'axe de roue de secours	.....	.....	.....	69270	.....	.....	.....	.....	73539	73539	73539	73539	.....	.....	.....	.....	.....	.....	.....	.....	.....	.....	.....	.....	.....	.....	.....
— d'appui de roue de secours	.....	.....	.....	67831	.....	.....	.....	.....	.....	.....	.....	.....	.....	.....	.....	.....	.....	.....	.....	.....	.....	.....	.....	.....	.....	.....	.....
— d'appui de la manette de serrage	.....	.....	.....	.....	.....	.....	.....	.....	73691	73691	73691	73691	.....	.....	.....	.....	.....	.....	.....	.....	.....	.....	.....	.....	.....	.....	.....
— de boulon fixation support de roue	.....	.....	.....	.....	.....	.....	72521	72521	73713	73713	73713	73713	.....	.....	.....	.....	.....	.....	.....	.....	.....	.....	.....	.....	.....	.....	.....
SUPPORT de porte-roue de secours arrière	.....	.....	.....	4) 70994	.....	.....	.....	.....	1) 73936	.....	.....	.....	.....	76873	76873	76873	76873	.....	2) 76753 3) 76754	.....	.....	.....	.....	.....	.....	.....	.....
— de roue de secours arrière	.....	.....	.....	71124	.....	.....	.....	.....	.....	.....	.....	.....	.....	.....	.....	.....	.....	.....	.....	.....	.....	.....	.....	.....	.....	.....	.....
TIGE de fixation pour une roue	.....	.....	.....	71125	.....	.....	.....	.....	.....	.....	.....	.....	.....	.....	.....	.....	.....	.....	.....	.....	.....	.....	.....	.....	.....	.....	.....
— de fixation pour deux roues	.....	.....	.....	68345	.....	.....	.....	.....	.....	.....	.....	.....	.....	.....	.....	.....	.....	.....	.....	.....	.....	.....	.....	.....	.....	.....	.....
TUBE de porte-roue pour deux roues	.....	.....	.....	.....	.....	.....	.....	.....	.....	.....	.....	.....	.....	.....	.....	.....	.....	.....	.....	.....	.....	.....	.....	.....	.....	.....	.....

(1) Spécial pour victoria.

(2) Pour victoria et cabriolet.

(3) Pour sedan.

(4) Pour cabriolet.

TABLE DES MATIÈRES

MOTEUR

Carter supérieur .. 1
Carter inférieur .. 3
Culasse .. 4
Carter de distribution .. 5
Vilebrequin, bielles et pistons .. 5
Soupapes et culbuteurs .. 6
Arbre à cames .. 8
Pompe à huile .. 8
Robinet de vidange d'huile .. 9
Pompe à eau, ventilateur .. 9
Distributeur et commande d'avance .. 10
Tubulure admission et échappement .. 11
Mise en marche .. 12
Dynamo .. 13
Démarreur .. 13
Canalisation d'huile .. 14
Commande de gaz .. 15

Planches Moteurs .. *1 à 12*

DIRECTION .. 17

Commandes des vitesses sur direction .. 19

Planches Direction .. *13 à 16*

CHANGEMENT DE VITESSE

Boîte de vitesse système à baladeurs :

Pour types M 67, K 74, M 67 C, K 75, M 75, M 78, K 78, H 78, M A 67, M B 75, M C 78, M D 78, H 75 C.

Carter et pièces extérieures .. 21
Arbre des baladeurs .. 22
Arbre secondaire et marche arrière .. 23
Embrayage .. 24
Levier de commande des vitesses .. 25
Pédalier et commande de débrayage .. 26
Cardan .. 27

Planches Boîte de vitesse à baladeurs .. *17 à 19*

Boîte de vitesse synchronisée.

Pour types H 75, M E 67, M F 75 C, et sport, M F 75 L, H 75-R 1, L 67 et T 105.

Carter .. 29
Pignon à queue .. 29
Arbre commandé .. 29
Arbre intermédiaire .. 29
Marche arrière .. 29
Fourchettes .. 29
Commande changement de vitesse .. 30
Embrayage et commande .. 30
Détail des embrayages « Komet » .. 30
Commande du compteur .. 30

Planches Boîte de vitesse synchronisée .. *20 à 21*

Boîte de vitesse Armstrong Siddeling n° 15.

Pour types M F 75 C, M F 75 S, M F 75 L.

Embrayage .. 31
Carter d'embrayage. Embrayage. Liaison avec boîte de vitesse .. 31
Boîte de vitesse (carter) .. 31
Sélecteur et débrayage au point mort .. 31
Commande de vitesse sur la boîte et commande de débrayage .. 32
Commande de compteur .. 32

Pour types T 110 et Baby Sport.

Carter d'embrayage .. 32
Embrayage .. 23
Liaison avec boîte. Commande de sélecteur et débrayage au point mort .. 33
Commande des vitesses sur boîte et commande de débrayage .. 33
Boîte de vitesse (Carter) .. 33
Boîte de vitesse (Sélecteur et débrayage au point mort) .. 33
Boîte de vitesse (commande de vitesse) .. 34
Boîte de vitesse (commande de compteur) .. 34

Boîte de vitesse présélective Armstrong n° 20.

Pour types H 75 R 1, T 8 L, T 120 C, T 120 L, T 120 L/SB, T 150.

Carter d'embrayage et embrayage .. 35
Commande des vitesses sur direction. Liaison avec boîte .. 35
Commande de sélecteur et débrayage au point mort .. 35
Commande des vitesses sur boîte et commande de débrayage .. 36
Boîte de vitesse (carter) .. 36
Commande du compteur .. 36

Boîte de vitesse présélective E. N. V. 150.

Pour type H 75 R 1.

Commande des vitesses sur direction. Liaison avec boîte de vitesse .. 37
Carter embrayage. Embrayage .. 37
Boîte de vitesse .. 37
Sélecteur et débrayage au point mort .. 37
Commande des vitesses sur la boîte et commande de débrayage .. 37
Commande du compteur .. 37

Boîte de vitesse présélective Talbot.

Pour types T 8 L, T 110, T 120 C, T 120 L, T 150, Baby Sport, T 120 L/SB.

Carter d'embrayage .. 39
Embrayage .. 39
Liaison avec boîte. Commande sélecteur et débrayage au point mort .. 39
Commande de vitesses sur boîte et commande de débrayage .. 39
Carter et pièces extérieures .. 39
Arbre primaire .. 40

Arbre secondaire .. 40
Speedomètre .. 40
Engrenages de première vitesse .. 40
Engrenages de deuxième vitesse .. 40
Engrenages de troisième vitesse .. 40
Mécanisme de quatrième vitesse .. 41
Engrenage de marche arrière .. 41
Freins et réglages automatiques 1, 2, 3 .. 41
Réglage automatique de quatrième vitesse .. 41
Freins et réglage automatique marche arrière .. 41
Ressort principal et barre omnibus .. 42
Commande de la boîte .. 42
Couvercle latéral et sélecteur .. 42

PONT ARRIÈRE

Carter et pièces extérieures .. 43
Arbre de cardan et pignon d'attaque .. 43
Détail des freins arrière B .. 45
Différentiel .. 46
Support de palier de frein .. 47
Moyeu arrière .. 48
Montage roue arrière .. 48
Montage roue « Rudge » .. 49
Planches Pont arrière .. *22 à 29*

ESSIEU AVANT

Pour types M 67, K 74, M 67 C, K 75, M 75, M 78, K 78, H 78, MA 67, MB 75, MC 78, MD 78, H 75 C.

Essieu et fusées .. 51
Bielles. Commande et accouplement .. 51
Freins avant T .. 52
Freins avant « Bendix » .. 53
Moyeu avant .. 54
Montage roue avant .. 54
Amortisseurs .. 55
Planches Essieu avant .. *30 à 34*

SUSPENSION A ROUES AVANT INDÉPENDANTES

Pour types ME 67, MF 75 C, MF 75 L, H 75 RI, T 8 L, L 67, T 105, T 110, T 120 C, T 120 L, T 150, Baby-sport, T 120 L/SB.

Pivot d'essieu .. 57
Commande et accouplement .. 57
Freins avant .. 58
Détail des freins avant .. 59
Moyeu avant .. 60
Pièces hors série, servant d'outillage .. 60
Montage roue avant .. 60
Suspension avant .. 60
Planches Suspension à roues avant indépendantes .. *35 à 37*

CHASSIS

Ressort avant .. 63
Fixation de changement de vitesse .. 63
Châssis assemblé. Attaches. Fixation moteur .. 64
Commande de freins .. 66
Suspension arrière .. 69
Radiateur .. 70
Planche .. 71
Réservoir d'essence .. 74
Silencieux et tubes d'échappement .. 76
Pare-chocs. Plaque de police avant .. 77
Fixation pour roues de secours à l'avant .. 78
Fixation de plaque de police arrière et lanterne arrière .. 78
Batterie d'accumulateurs .. 78
Supports de phares et d'avertisseurs .. 78
Planche de bord .. 79
Support de bidon d'huile .. 79
Support de démonte-roue .. 79
Support de manivelle de mise en marche .. 79
Accessoires divers .. 80
Capot .. 80
Ailes et marchepieds .. 81
Fixation de malle .. 81
Support de roue de secours pour cabriolet Victoria, Roadster, conduite intérieure .. 82

Demandez notre Catalogue Échanges Standard

IMP CHAIX. - PARIS